Перейти к продукции

Клеммные колодки Ø 0,8 мм/AWG 20 и 1,5 мм²/AWG 16 шаг контактов 2,5 мм/0,098 дюйма; 2,54 мм/0,1 дюйма и 3,5 мм/0,138 дюйма – серия 250

Шаг контактов 2,5 мм / 0,098 дюйма Шаг контактов 2,54 мм/0,1 дюйма	Шаг контактов 3,5 мм / 0,138 дюйма	Шаг контактов 3,5 мм / 0,138 дюйма
0,4 – 0,8 мм Ø “s” ❶ 250 В/2,5 кВ/2 I_N 2 A AWG 26 – 20 “sol.” 300 В, 2 A	0,5 – 1,5 мм² “s+f-st” 250 В/2,5 кВ/2 I_N 2 A❷ AWG 20 – 16 “sol.” 300 В, 2 A ❷	0,5 – 1,5 мм² “s+f-st” 400 В/4 кВ/2 I_N 2 A❷ AWG 20 – 16 “sol.” 300 В, 2 A ❷
8,5 – 9,5 мм / 0.35 дюйма	8,5 – 9,5 мм / 0.35 дюйма	8,5 – 9,5 мм / 0.35 дюйма
❸ Допуски	❸ Допуски	❸ Допуски

1-пр. клеммные колодки с нажимн. кнопками, 1 вывод/полюс со смещением, серые с измерит. гнездом для пробника до Ø 1,3 мм/0,051 дюйма

Число полюсов Цвет	№ для заказа	№ для заказа
Шаг контактов	5 мм/0,197 дюйма	5,08 мм/0,2 дюйма
2	**250-402**	**250-1402**
3	**250-403**	**250-1403**
4	**250-404**	**250-1404**
:	:	:
11	**250-411**	**250-1411**
12	**250-412**	**250-1412**
:	:	:
19	**250-419**	**250-1419**
20	**250-420**	**250-1420**
21	**250-421**	**250-1421**
22	**250-422**	**250-1422**
23	**250-423**	**250-1423**
24	**250-424**	**250-1424**

Для шага контакта 2,5 мм/0,098 дюйма и 2,54 мм/0,1 дюйма Доп. номера для заказа клеммных колодок:

черные	. . . /000-004	●
красные	. . . /000-005	●
синие	. . . /000-006	●
светло-серые	. . . /000-009	○
оранжевые	. . . /000-012	●
фиолетовые	. . . /000-024	●
белые	. . . /000-050	○

Другие цвета — по запросу

1-пр. клеммные колодки с нажимн. кнопками, 1 вывод/полюс спереди, серые с измерит. гнездом для пробника до Ø 1,3 мм/0,051 дюйма

Число полюсов Цвет	№ для заказа	К-во
2	**250-102**	560 (4 x 140)
3	**250-103**	400 (4 x 100)
4	**250-104**	300 (4 x 75)
5	**250-105**	240 (4 x 60)
:	:	
11	**250-111**	120 (4 x 30)
12	**250-112**	100 (4 x 25)
:	:	
17	**250-117**	80 (4 x 20)
18	**250-118**	60 (4 x 15)
19	**250-119**	60 (4 x 15)
20	**250-120**	60 (4 x 15)
21	**250-121**	60 (4 x 15)
22	**250-122**	60 (4 x 15)
23	**250-123**	60 (4 x 15)
24	**250-124**	40 (4 x 10)

Для шага контакта 3,5 мм/0,138 дюйма Доп. номера для заказа клеммных колодок:

желтые	. . . /000-002	●
черные	. . . /000-004	●
красные	. . . /000-005	●
синие	. . . /000-006	●
светло-серые	. . . /000-009	○
оранжевые	. . . /000-012	●

1-пр. клеммные колодки с нажимн. кнопками, 1 вывод/полюс со смещением, серые с измерит. гнездом для пробника до Ø 1,3 мм/0,051 дюйма

Число полюсов Цвет	№ для заказа	К-во
2	**250-202**	560 (4 x 140)
3	**250-203**	400 (4 x 100)
4	**250-204**	300 (4 x 75)
5	**250-205**	240 (4 x 60)
:	:	
11	**250-211**	120 (4 x 30)
12	**250-212**	100 (4 x 25)
:	:	
17	**250-217**	80 (4 x 20)
18	**250-218**	60 (4 x 15)
19	**250-219**	60 (4 x 15)
20	**250-220**	60 (4 x 15)
21	**250-221**	60 (4 x 15)
22	**250-222**	60 (4 x 15)
23	**250-223**	60 (4 x 15)
24	**250-224**	40 (4 x 10)

коричневые	. . . /000-014	●
светло-зеленые	. . . /000-017	●
фиолетовые	. . . /000-024	●
белые	. . . /000-050	○

Другие цвета — по запросу

Принадлежности к серии 250 (Маркировочные полоски, см. раздел 6)

❶ Подсоединяемые переменные сечения (тонкие многожильные) 0,2 мм² – 0,5 мм²

Пробник, Ø 1 мм/0,039 дюйма, провод для припайки **735-500** 1

Рабочий инструмент, с частично изолированным лезвием, (2,5 x 0,4) мм/(0,098 x 0,016) дюйма **210-719** 1

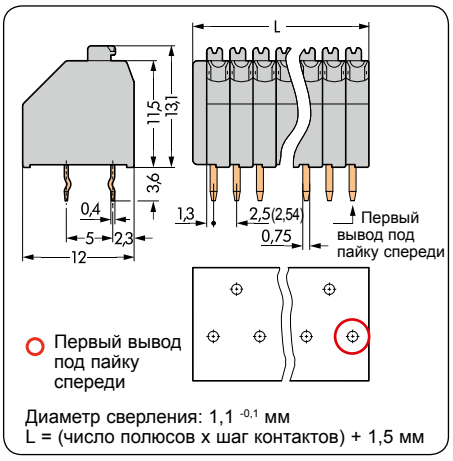

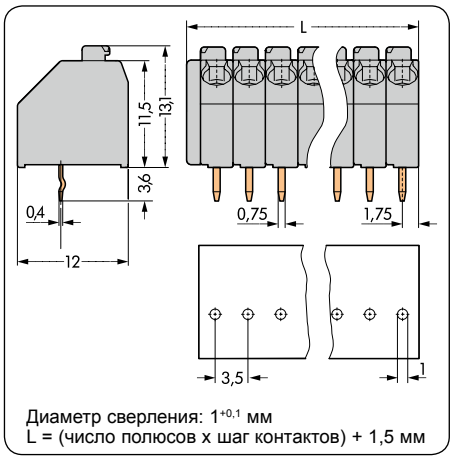

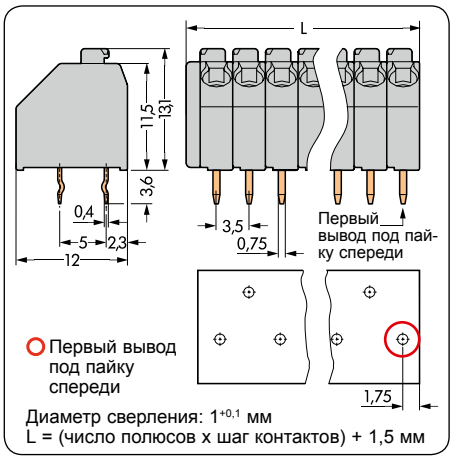

❷ Под большие токи — по запросу ❸ Данные о допусках можно найти в Интернете по адресу: www.wago.com.

Клеммные колодки для печатных плат 1,5 мм²/AWG 14, шаг контактов 5 мм/0,197 дюйма, и 7,5 мм/0,295 дюйма, клеммные колодки для печатных плат 1,5 мм²/AWG 14 шаг контактов 5мм/0,197 дюйма – серия 250 и 253

PUSH WIRE®

Шаг контактов 5 мм/0,197 дюйма **400 В/4 кВ/2** **Шаг контактов 7,5 мм / 0,295 дюйма** **0,5 - 1,5 мм² "s" ❶** | **AWG 22 - 14 "sol."** **800 В/4 кВ/2** | **300 В, 2 А** **I_N 10 А** | **300 В, 10 А** **❸ Допуски** **9 – 10 мм / 0.37 дюйма**	**Шаг контактов 5 мм / 0,197 дюйма** **0,5 – 1,5 мм² "s" ❶** | **AWG 22 – 14 "sol"** **400 В/4 кВ/2** | **300 В, 10 А** **I_N 10 А** **9 мм / 0.35 дюйма** **❸ Допуски**	**Шаг контактов 5 мм / 0,197 дюйма** **2 x 0,5 – 1,5 мм² "s"** | **AWG 20 – 16 "sol."** **500 В/4 кВ/2; 10 А** | **300 В, 2 А** **8,5 – 9,5 мм / 0.35 дюйма** **при одновременном подключении двух проводников** **7 – 8 мм / 0.3 дюйма** **❸ Допуски**

1-пр. клеммные колодки с нажимн. кнопками, 1 вывод/полюс в линию, серые с измерит. гнездом для пробника до Ø 2 мм/0,079 дюйма

Число полюсов / Цвет	№ для заказа Шаг контактов 5 мм/0,197 дюйма	№ для заказа 7,5 мм/0,295 дюйма
2	**250-502**	**250-602**
3	**250-503**	**250-603**
:	:	:
8	**250-508**	**250-608**
9	**250-509**	**250-609**
10	**250-510**	**250-610**
11	**250-511**	**250-611**
12	**250-512**	**250-612**
13	**250-513**	
14	**250-514**	
15	**250-515**	
16	**250-516**	

Для шага контакта 5 мм/0,197 дюйма и 7,5 мм/0,295 дюйма Доп. номера для заказа клеммных колодок:

желтые	**. . . /000-002**
красные	**. . . /000-005**
синие	**. . . /000-006**
светло-серые	**. . . /000-009**
оранжевые	**. . . /000-012**
коричневые	**. . . /000-014**
светло-зеленые	**. . . /000-017**
белые	**. . . /000-050**

Другие цвета — по запросу

Двухуровневые клеммные колодки с нажимн. кнопками, 2 вывода под пайку/ полюс в линию с измерит. гнездом для пробника до Ø 2,3 мм/0,091 дюйма, серые

Число полюсов / Цвет	№ для заказа	К-во
2 x 2	**250-702**	264 (4 x 66)
3 x 2	**250-703**	180 (4 x 45)
4 x 2	**250-704**	132 (4 x 33)
6 x 2	**250-706**	84 (4 x 21)
8 x 2	**250-708**	72 (4 x 18)
10 x 2	**250-710**	48 (4 x 12)
12 x 2	**250-712**	36 (4 x 9)
16 x 2	**250-716**	24 (4 x 6)
24 x 2	**250-724**	12 (4 x 3)

Другая длина — по запросу

для шага контактов 5 мм / 0,197 дюйма

Доп. номера для заказа цветных клеммных колодок:

синие	**. . . /000-006**
оранжевые	**. . . /000-012**

❶ Подсоединяемые переменные сечения (тонкие многожильные):
0,5 мм² 2 А
0,75 мм² – 1,5 мм² 4 А

2-проводные клеммные колодки без нажимных кнопок, 1 вывод под пайку/ полюс со смещением, оранжевые

Число полюсов / Цвет	№ для заказа	К-во
2	**253-102**	400 (4 x100)
3	**253-103**	280 (4 x 70)
4	**253-104**	200 (4 x 50)
5	**253-105**	160 (4 x 40)
6	**253-106**	140 (4 x 35)
7	**253-107**	120 (4 x 30)
8	**253-108**	100 (4 x 25)
9	**253-109**	100 (4 x 25)
10	**253-110**	80 (4 x 20)
11	**253-111**	80 (4 x 20)
12	**253-112**	60 (4 x 15)
13	**253-113**	60 (4 x 15)
14	**253-114**	60 (4 x 15)
15	**253-115**	60 (4 x 15)
16	**253-116**	40 (4 x 10)

Доп. номера для заказа цветных клеммных колодок:

желтые	**. . . /000-002**
черные	**. . . /000-004**
красные	**. . . /000-005**
синие	**. . . /000-006**
светло-серые	**. . . /000-009**
оранжевые	**. . . /000-012**
светло-зеленые	**. . . /000-017**
фиолетовые	**. . . /000-024**
белые	**. . . /000-050**

Принадлежности к серии 250 (Маркировочные полоски, см. раздел 6)

Тестовый штекер, с проводом длиной 500 мм/1'7,7", Ø 2 мм/0,079 дюйма красные **210-136** 50 (5 x 10)

Тестовый штекер, с проводом длиной 500 мм/1'7,7", Ø 2 мм/0,079 дюйма, красный **210-136** 50
Ø 2,3 мм/0,091 дюйма, жел. **210-137** 50

Габаритные размеры (мм), серия 253
Диаметр сверления: 1,1$^{+0,1}$ мм
L = (число полюсов x шаг контактов) + 2 мм

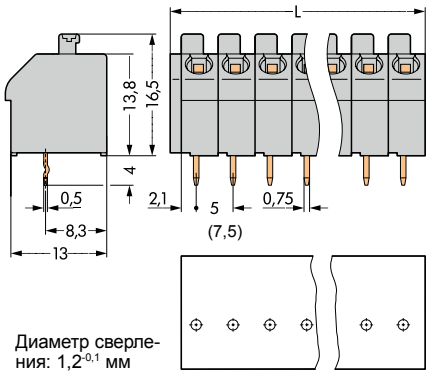

Диаметр сверления: 1,2$^{-0,1}$ мм
L (5) = (число полюсов x шаг контактов) + 1,5 мм
L (7,5) = (число полюсов – 1) x шаг контактов + 5 мм + 1,5 мм

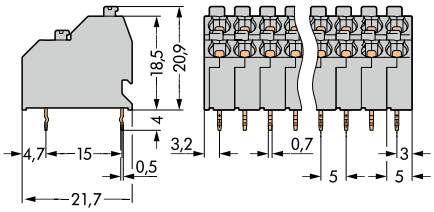

Диаметр сверления: 1,2$^{-0,1}$ мм
L = (число полюсов x шаг контактов) + 1,2 мм

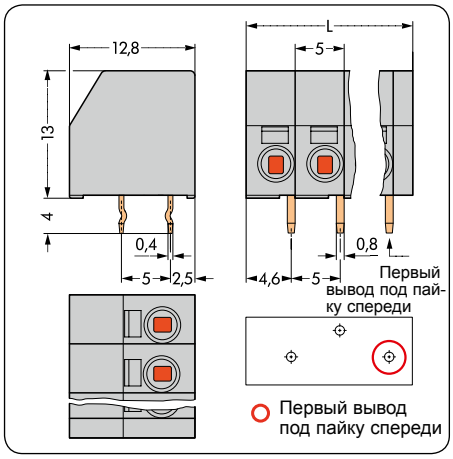

Технические пояснения и сокращения см. в техническом разделе.

Клеммы для печатных плат 1,5 мм²/AWG 16
Шаг контактов 5 мм/0,197 дюйма и 3,81 мм/0,15 дюйма
Серия 735

Шаг контактов 5 мм / 0,197 дюйма	Шаг контактов 3,81 мм / 0,15 дюйма	Описание и порядок работы
0,5 – 1,5 мм² “s” | AWG 20 – 16 “sol.” 400 В/4 кВ/2 | 300 В, 10 А I_N 10 А | 300 В, 10 А 8 – 9 мм / 0.33 дюйма ❶ Допуски	0,5 – 1,5 мм² “s” | AWG 20 – 16 “sol.” 400 В/4 кВ/2❷ | 300 В, 10 А ❷ I_N 10 А | 300 В, 10 А 8 – 9 мм / 0.33 дюйма ❶ Допуски	

Клемма для одножильного проводника сечением 0,5 мм² – 1,5 мм²/AWG 20 – 16

Число полюсов	№ для заказа	К-во	Число полюсов	№ для заказа	К-во
Клеммы с нажимн. кнопками, 2 вывода под пайку/полюс в линию, серые с измерит. гнездом для пробника до Ø 1 мм/0,039 дюйма без разделителя			**Клеммы с нажимн. кнопками, 2 вывода под пайку/полюс в линию,** оранжевые с измерит. гнездом для пробника до Ø 1 мм/0,039 дюйма без разделителя		
– низкого исполнения –			– высокого исполнения –		
2	**735-302**	500	2	**735-122**	660
3	**735-303**	320	3	**735-123**	440
4	**735-304**	240			
6	**735-306**	160	6	**735-126**	220
7	**735-307**	140	7	**735-127**	180
Непосредственное выполнение печати - по запросу					

Измерение с помощью пробника Ø 1 мм/0,039 дюйма

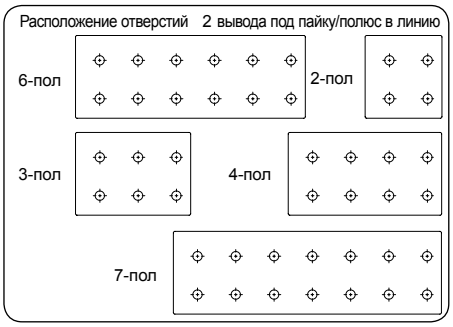

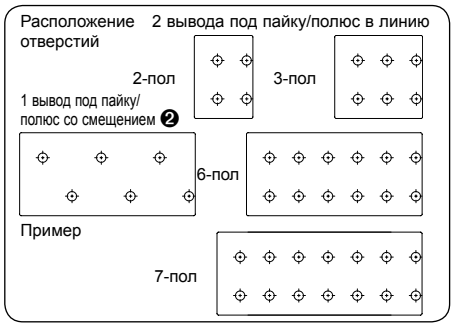

Исполнение с разделителем (разделителями) для увеличения воздушных зазоров и расстояний утечки (см. Полный каталог продукции, том 2)

Принадлежности к серии 735 (Маркировочные полоски, см. раздел 6)

Пробник, Ø 1 мм/0,039 дюйма, провод для припайки **735-500** 1

Рабочий инструмент, с частично изолированным лезвием, (2,5 x 0,4) мм/(0,098 x 0,016) дюйма **210-719** 1

Габаритные размеры (мм) Диаметр сверления: $1^{+0,1}$ мм

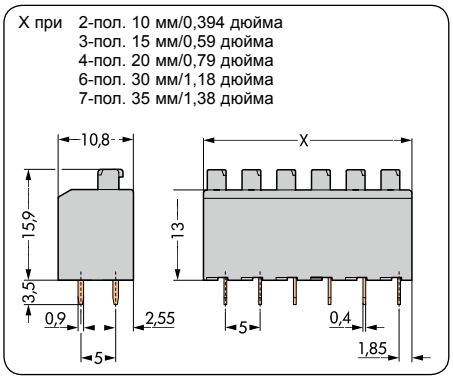

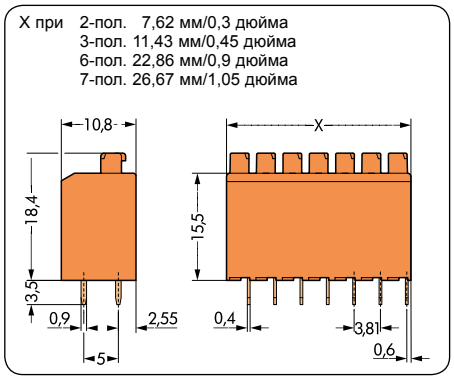

Наращивание клеммных блоков в сборку без нарушения шага контактов в полюсах.

❶ Данные о допусках можно найти в Интернете по адресу: www.wago.com.
❷ Исполнения со смещенными выводами под пайку для увеличения воздушных зазоров и расстояний утечки - по запросу.

Модульные розеточные клеммы; шаг контактов 5,75 мм/ 0,226 дюйма; серия 243 2-проводные розеточные клеммные колодки; шаг контактов 3,5 мм/0,138 дюйма; Серия 252

Шаг контактов 5,75 мм / 0,226 дюйма	Шаг контактов 3,5 мм / 0,138 дюйма	Описание и порядок работы
4 x 0,5 /4 x 0,6 /4 x 0,8 /4 x 1 мм Ø “s” 4 x AWG 24/4 x AWG 22/4 x AWG 20/ 4 x AWG 18 “sol.” | 125 В 100 В/1,5 кВ/2, 6 А | 150 В 5 – 6 мм / 0.22 дюйма ❶ Допуски	2 x 0,4 – 0,8 Ø мм “s” | 2 x AWG 26 – 20 “sol.” 100 В/1,5 кВ/2, 2 А | 300 В, 2 А 6 – 7 мм / 0.26 дюйма ❶ Допуски	

высота 11 мм/ 0,43 дюйма

высота 13,1 мм/ 0,5 дюйма

Цвет Число полюсов	№ для заказа	К-во
Розеточные клеммы, с использованием фиксаторов типа “ласточкин хвост” объединяемые в наборные розеточные колодки, с измерительным гнездом, для одножильных проводников		
серые	**243-721**	400
синие	**243-722**	400
оранжевые	**243-723**	400
светло-зеленые	**243-724**	400
Розеточные клеммные колодки, с измерительным гнездом, для одножильных проводников, светло-серые		
2	**243-742**	400
3	**243-743**	400
:	:	
6	**243-746**	200
7	**243-747**	200
8	**243-748**	200
Другие цвета см. в Полном каталоге продукции		

Принадлежности к серии 243

Выводы под пайку, для печатных плат, толщ. до 2 мм/0,079 дюйма	**243-131**	1000
Маркировочные полоски, в каждой карте 80 самоклеющихся полосок	1 – 12 (160 x) **210-332/0575-0103**	1 карта

Число полюсов	№ для заказа	№ для заказа
Розеточная клемма, серая для инд. выводов	под пайку	для вилок с выводами под пайку
2	**252-102**	**252-152**
3	**252-103**	**252-153**
4	**252-104**	**252-154**
5	**252-105**	**252-155**
6	**252-106**	**252-156**
7	**252-107**	**252-157**
8	**252-108**	**252-158**
9	**252-109**	**252-159**
10	**252-110**	**252-160**
Другая длина — по запросу		

Принадлежности к серии 252

Вывод под пайку, Ø 1 x 8,5 мм/0,33 дюйма для печатных плат толщ. до 2 мм/0,079 дюйма для исполнения высотой 11 мм/0,43 дюйма **243-131**

Вилка с выводами под пайку, от 2 до 10 полюсов для исполнений с высотой 13,1 мм/0,51 дюйма **252-902** по **252-910**

Вилка с выводами под пайку с разгрузкой от натяжения, 4 полюса для исполнения высотой 13,1 мм/0,51 дюйма **252-954**

Маркировочные полоски, в каждой карте 80 самоклеющихся полосок
1 – 16 (240x) **210-332/0350-0202**
17 – 32 (240x) **210-332/0350-0204**

Габаритные размеры (мм) Диаметр сверления: 1,2 ±0,05 мм

L = число полюсов x шаг контактов

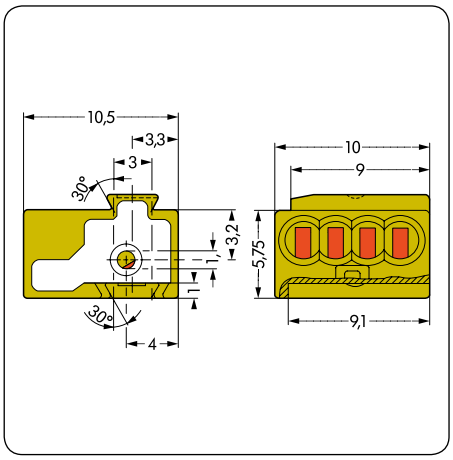

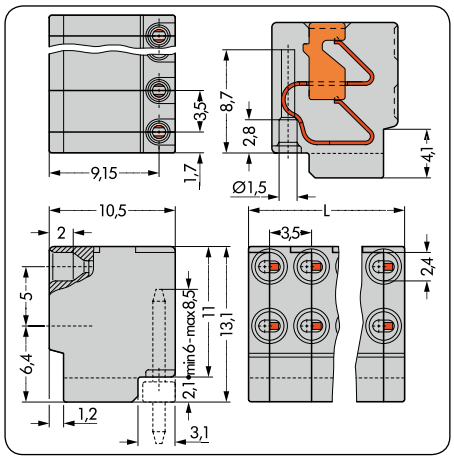

Технические пояснения и сокращения см. в техническом разделе.

Серия 243

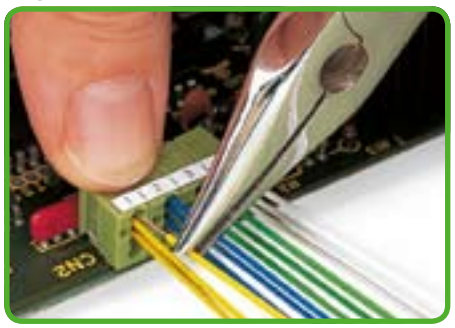

Подсоединение: проводник при помощи плоскогубцев вставьте до упора.

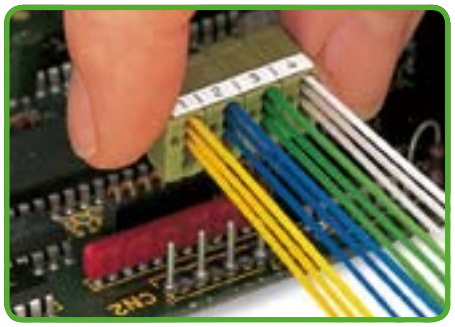

Замена печатной платы путем снятия клеммной колодки.

Серия 252

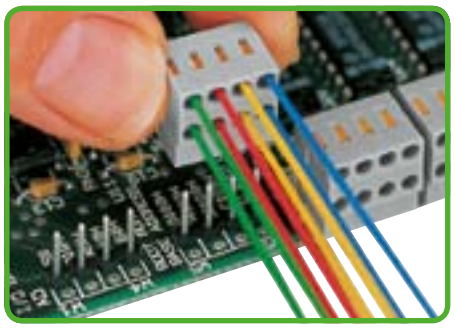

Замена печатной платы путем снятия клеммной колодки.

Демонтаж проводника.

Универсальный базовый модуль

Установка

Сохранение модульности при установке на несущую шину . . .

. . . при надежном соединении в шпунт и гребень.

Замена модуля в сборке

Модуль ввода-вывода в сборке может быть заменен очень быстро и без использования инструмента.

Фиксация базового контроллера

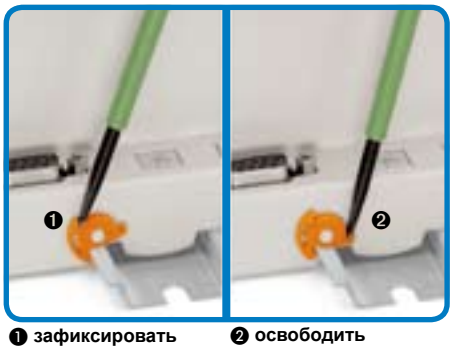

❶ зафиксировать ❷ освободить

Контакты питания на боковой стороне

Надежное автоматическое соединение благодаря луженым самоочищающимся скользящим контактам высокой надежности соединения – контакт заземления подсоединяют первым и отсоединяют последним.

Контакты внутренней шины

Надежное автоматическое соединение благодаря золоченым самоочищающимся скользящим контактам высокой надежности.

WxH*xL (мм) 12x65x100
* от верхнего края рельса TS 35

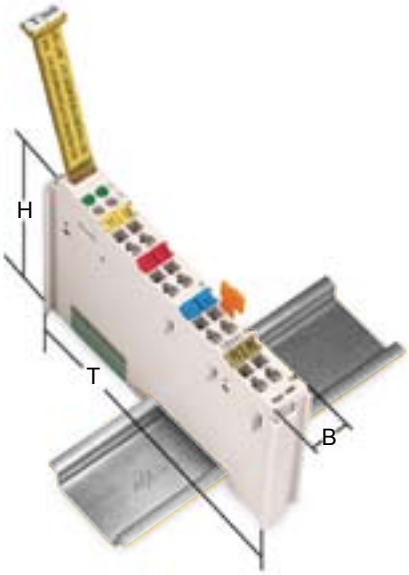

Серия 750

Серия 753

Доступ к программному порту

Доступ к программному порту Программирования базового контроллера. Для WAGO-I/O-CHECK, WAGO-I/O-PRO CAA.

Требуется оконечный терминирующий модуль

Оконечный модуль физически терминирует узел полевой шины и гарантирует надежную передачу данных.

Длина полоски, см. упаковку и инструкции.

Цветовая маркировка упрощает работу

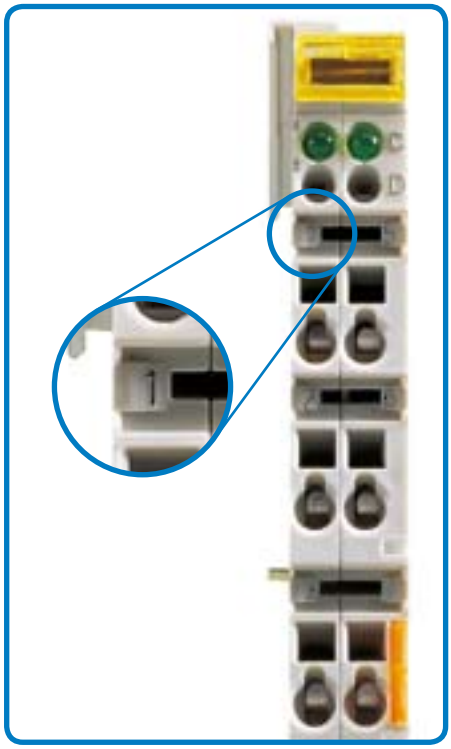

Рельефная маркировка клемм.

Маркировка клемм цветными маркерами Mini-WSB

Съемный групповой держатель маркировки для маркировки групп контактов и маркировки “прямым текстом“

желтые	– дискретные входные модули
красные	– дискретные выходные модули
зеленые	– аналоговые входные модули
синие	– аналоговые выходные модули
бесцветные	– модули питания и специальные модули

Разные по функциям модули промаркированы групповыми прозрачными маркерами разного цвета.

Соединение CAGE CLAMP®

Вибропрочное, быстрое и не требующее обслуживания подсоединение проводников сечением от 28 - 14 AWG (0,08 - 2,5 мм²).

Индикация состояния

Диагностические и статусные светодиоды для безопасного ввода, установки в эксплуатацию и управления ее работой.

Измерение

Проверка тракта прохождения сигнала при подсоединенных проводниках.

Держатель предохранителя

Держатель зафиксирован в “Обесточенном состоянии”,
например, для ввода в эксплуатацию.

Для быстрой замены предохранителя просто откиньте держатель.
Внимание: использовать только предохранители, на которые имеется допуск UL!

Разъемный монтаж

Серия 753, см. Полный каталог продукции, том 3 или по адресу www.wago.com

Базовые контроллеры узла полевой шины серии ECO, базовые контроллеры узла полевой шины, контроллеры узла полевой шины – серия 750

Базовый контроллер узла полевой шины* серии ECO
для дискретных и аналоговых сигналов
0,08 мм² - 1,5 мм² / AWG 28 - 16
Питание 24 В (-15% ... +20%)
Ширина модуля 50 мм/1,97 дюйма
5 – 6 мм / 0.24 дюйма

Базовый контроллер узла полевой шины*
для дискретных и аналоговых сигналов
0,08 мм² - 2,5 мм² / AWG 28 - 14
Питание 24 В (-15% ... +20%)
Ширина модуля 51 мм/2,01 дюйма
8 – 9 мм / 0.33 дюйма

Контроллер узла полевой шины*,
для дискретных и аналоговых сигналов
0,08 мм² - 2,5 мм² / AWG 28 - 14
Питание 24 В (-15% ... +20%)
Ширина модуля 51 мм/2,01 дюйма
8 – 9 мм / 0.33 дюйма

Обозначение	Скорость передачи	№ для заказа
PROFIBUS DP ECO	12 МБд	**750-343**
INTERBUS ECO	500 кБд	**750-344**
INTERBUS ECO	2 МБд	**750-345**
DeviceNet ECO	500 кБд	**750-346**
CANopen ECO MSS	10 кБд - 1 МБд	**750-347**
CANopen ECO	10 кБд - 1 МБд	**750-348**

Обозначение	Скорость передачи	№ для заказа
PROFINET	100 Мбит/с	**750-340**
PROFINET	100 Мбит/с	**750-370**
2 порта		
PROFIBUS DP/FMS	12 МБд	**750-303**
PROFIBUS DP/V1	12 МБд	**750-333**
PROFIBUS	1,5 МБд	**750-331**
с разъемом для ВОК		
ETHERNET TCP/IP	100 Мбит/с	**750-341**
ETHERNET TCP/IP	10 Мбит/с	**750-342**
DeviceNet	500 кБд	**750-306**
DeviceNet	500 кБд	**750-346**
CANopen	10 кБд - 1 МБд	**750-307**
CANopen	10 кБд - 1 МБд	**750-337**
CANopen	10 кБд - 1 МБд	**750-338**
MODBUS RS-485	150 - 19200 Бд	**750-312**
MODBUS RS-485	1,2 - 115,2 кБд	**750-315**
MODBUS RS-232	150 - 19200 Бд	**750-314**
MODBUS RS-232	1,2 - 115,2 кБд	**750-316**
INTERBUS	500 кБд	**750-304**
INTERBUS	500 кБд	**750-334**
с разъемом для ВОК		
CC-Link	156 кБд - 10 МБд	**750-310**
CAL	10 кБд - 1 МБд	**750-305**
II/O-LIGHTBUS	2,5 МБд	**750-300**
Дискретные и аналоговые сигналы		
LonWorks®	78 кб/с	**750-319**
LON Data Exchange Coupler		**750-319/004-000**
(между одноранговыми узлами)		
	78 кб/с	
SERCOS III	100 Мбит/с	**750-351**
2 порта		

Обозначение	Скорость передачи	№ для заказа
PROFIBUS DP/V1	12 МБд	**750-833**
ETHERNET TCP/IP	10/100 Мбит/с	**750-871**
2 порта		
ETHERNET TCP/IP	10/100 Мбит/с	**750-873**
RS-232		
ETHERNET TCP/IP	10/100 Мбит/с	**750-841**
ETHERNET TCP/IP	10 Мбит/с	**750-842**
DeviceNet	500 кБд	**750-806**
CANopen	10 кБд - 1 МБд	**750-837**
MCS		
CANopen	10 кБд - 1 МБд	**750-838**
D-Sub		
MODBUS RS-485	150 - 19200 Бд	**750-812**
MODBUS RS-232	150 - 19200 Бд	**750-814**
MODBUS RS-485	1,2 - 115,2 кБд	**750-815**
MODBUS RS-232	1,2 - 115,2 кБд	**750-816**
INTERBUS	500 кБд	**750-804**
IEC 60870-5	10/100 Мбит/с	**750-872**
Телеконтроллер		
KNX	10/100 Мбит/с	**750-849**
BACnet	10/100 Мбит/с	**750-830**
LonWorks®	78 кб/с	**750-819**
Linux®	10/100 Мбит/с	**750-860**

Принадлежности к серии 750

Коннекторы полевой шины, быстроразъемный и не требующий обслуживаниязажим CAGE CLAMP®

PROFIBUS	**750-960**
с 9-полюсной вилкой D-Sub	
PROFIBUS	**750-971**
с 9-полюсной вилкой D-Sub, подходит для S7-PLC	
PROFIBUS	**750-972**
с 9-полюсными вилками и розетками D-Sub	
ETHERNET	**750-975**
соединитель RJ-45 IP20	
CANopen	**750-963**
с 9-полюсной розеткой D-Sub	
INTERBUS (IN)	**750-961**
с 9-полюсной розеткой D-Sub	
INTERBUS (OUT)	**750-962**
с 9-полюсной вилкой D-Sub	
CC-Link	**750-965**
с 9-полюсной вилкой D-Sub	

Остальные принадлежности - в Полном каталоге продукции, том 3.

Принадлежности и программное обеспечение

WAGO-I/O-CHECK	**759-302**
средство ввода в эксплуатацию WAGO-I/O-SYSTEM 750	
WAGO-I/O-PRO CAA	**759-333**
программное средство IEC 61131-3	
WAGO OPC Server	**759-311**
MODBUS/TCP	
WAGO DLL	**759-312**
MODBUS/TCP	
Коммутационный кабель RS-232	**750-920**
Соединение между ПК и контроллерами	
Радиоадаптер WAGO	**750-921**
Радиосвязь между ПК и контроллерами	
кабель обслуживания USB	**750-923**
Соединение между ПК и контроллерами	

Допуски и технические данные - в Полном каталоге продукции, том 3 или по адресу www.wago.com.

Промышленный ПК
Дискретные входные и выходные модули

Серия 758
Серия 750/753

Промышленный компакт-ПК*	Дискретные входные модули (DI)*	Дискретные выходные модули (DO)*
0,08 мм² - 2,5 мм² / AWG 28 - 16 Питание 24 В (-15% ... +20%) Габаритные размеры 172 x 65 x 100 мм	0,08 мм² - 2,5 мм² / AWG 28 - 16 Питание 24 В (-15% ... +20%) Ширина модуля 12 мм/0,47 дюйма 24 мм/0,94 дюйма 8 – 9 мм / 0.33 дюйма	0,08 мм² - 2,5 мм² / AWG 28 - 16 Питание 24 В (-15% ... +20%) Ширина модуля 12 мм/0,47 дюйма 24 мм/0,94 дюйма 8 – 9 мм / 0.33 дюйма

Обозначение	№ для заказа
WAGO-I/O-IPC	**758-870**
Промышленный компакт-ПК	
Интерфейсы:	
ЛВС 2 x 10Base-T/100Base-TX	
Полевая шина (опционально)	
Последовательный 1 x COM 1, согл. станд. EIA RS-232	
USB 2 x порта USB согл. спецификации 1.1	
Дискретный вход 2 x DI, изолир.	
Дискретный выход 2 x DO, изолир.	
WAGO-I/O-IPC	**758-870/000-001**
с ведущим устройством PROFIBUS	
WAGO-I/O-IPC	**758-870/000-002**
с ведущим устройством CANopen	
WAGO-I/O-IPC	**758-870/000-004**
с подчиненным устройством PROFIBUS	
WAGO-I/O-IPC	**758-870/000-010**
(128 Мб)	
WAGO-I/O-IPC	**758-870/000-011**
с ведущим устройством PROFIBUS (128 Мб)	
WAGO-I/O-IPC	**758-870/000-012**
с ведущим устройством CANopen (128 Мб)	
WAGO-I/O-IPC	**758-870/000-014**
с подчиненным устройством PROFIBUS (128 Мб)	
WAGO-I/O-IPC-G2 Linux 2.6	**758-870/000-310**
с Geode 266 МГц	
WAGO-I/O-IPC-C6 Linux 2.6	**758-874/000-010**
Celeron® 600 МГц	
WAGO-I/O-IPC-C10 E Linux 2.6	**758-875/000-010**
Celeron®M 1 ГГц	
Большой выбор промышленных ПК в Полном каталоге продукции, том 3/	

Обозначение	Напряжение	№ для заказа
2-кан. DI	**24 В пост. т.,** h.-s. s., 3 мс	**750-400** ❶
	24 В пост. т., h.-s. s., 0,2 мс	**750-401** ❶
	24 В пост. т., h.-s. s., 3 мс	**750-410** ❶
	Датчик приближения	
	24 В пост. т., h.-s. s., 0,2 мс	**750-411** ❶
	Датчик приближения	
	24 В пост. т., h.-s. s., 3 мс	**750-418** ❶
	Диагностика/ квитирование	
	24 В пост. т., h.-s. s., 3 мс	**750-421** ❶
	Диагностика	
	24 В пост. т., NAMUR	**750-425** ❶
	Датчик приближения согл. DIN EN 50227	
	24 В пост. т.,	**750-424** ❶
	Детектор обрыва линии	
	48 В пост. т., h.-s. s., 3 мс	**750-412** ❶
	60 В пост. т., h.-s. s., 3 мс	**753-429**
	110 В пост. т.,	**750-427** ❶
	PNP- и NPN-переключение	
	120 В перем. т., h.-s. s.	**750-406** ❶
	2- до 4-пров. соединение	
	230 В перем. т., h.-s. s.	**750-405** ❶
4-кан. DI	**5 В пост. т.,** h.-s. s., 0,2 мс	**750-414** ❶
	24 В пост. т., h.-s. s., 3 мс	**750-402** ❶
	24 В пост. т., h.-s. s., 0,2 мс	**750-403** ❶
	24 В пост. т., h.-s. s., 3 мс	**750-432** ❶
	24 В пост. т., h.-s. s., 0,2 мс	**750-433** ❶
	24 В пост. т., h.-s. s.	**750-422** ❶
	Импульсное расширение	
	24 В пост. т., 3 мс, l.-s. s.	**750-408** ❶
	24 В пост. т., h.-s. s., 0,2 мс	**750-409** ❶
	24 В перем./пост. т., 20 мс	**750-415** ❶
	24 В перем./пост. т., 50 мс	**750-423** ❶
	Контакты питания	
	42 В перем./пост. т.	**750-428** ❶
	120/230 В перем. т., h.-s. s.	**753-440**
	10 мс, 120 … 230 В перем. т.	
8-кан. DI	**5/12 В пост. т.,** h.-s. s.	**753-434**
	0,2 мс	
	24 В пост. т., h.-s. s., 3 мс	**750-430** ❶
	24 В пост. т., h.-s. s., 0,2 мс	**750-431** ❶
	24 В пост. т., l.-s. s., 3 мс	**750-436**
	24 В пост. т., l.-s. s., 0,2 мс	**750-437**
h.-s. s. high-side switching		
l.-s. s. low-side switching		

Обозначение	Напряжение	№ для заказа
1-кан. DO	**230 В перем. т.,** 16 А	**750-523**
	1 замык. контакт,, изолир. выходы	
2-кан. DO	**24 В пост. т.,** h.-s. s., 0,5 А	**750-501** ❶
	24 В пост. т., h.-s. s., 2 А	**750-502** ❶
	24 В пост. т., h.-s. s., 0,5 А	**750-506** ❶
	Диагностика	
	24 В пост. т., h.-s. s., 2 А	**750-508** ❶
	Диагностика	
	230 В перем./пост. т.,	**750-509** ❶
	Бесконт. реле 0,3 А	
	230 В перем./пост. т.,	**750-522**
	Бесконт. реле 3,0 А (< 30 с)	
	125 В перем. т., 0,5 А	**750-514** ❶
	2 перекл. контакта, потенц.-своб.	
	250 В перем. т., 1,0 А	**750-517** ❶
	2 перекл. контакта, потенц.-своб.	
	250 В перем. т., 2,0 А	**750-512** ❶
	2 замык. контакт, потенц.-связ.	
	250 В перем. т., 2,0 А	**750-513** ❶
	2 замык.. контакта, потенц.-своб.	
4-кан. DO	**5 В пост. т.,** h.-s. s., 20 мА	**750-519**
	24 В пост. т., h.-s. s., 0,5 А	**750-504** ❶
	24 В пост. т., h.-s. s., 0,5 А	**750-531** ❶
	24 В пост. т., h.-s. s., 0,5 А	**750-516** ❶
	24 В пост. т., h.-s. s., 0,5 А	**750-532** ❶
	Диагностика	
8-кан. DO	**5/12 В пост. т.,** h.-s. s., 1 А	**753-534**
	защита от короткого замыкания	
	24 В пост. т., h.-s. s., 0,5 А	**750-530** ❶
	24 В пост. т., h.-s. s., 0,5 А	**750-536**
	24 В пост. т., h.-s. s., 0,5 А	**750-537**
	Диагностика	
	120/230 В перем. т., h.-s. s.	**753-540**
	0,25 А, 120 … 230 В перем. т.	

❶ также поставляется со сменными соединителями (серия 753).

Аналоговые входные модули, аналоговые выходные модули, специальные модули – серии 750 и 753

Модуль аналогового ввода сигналов (AI)*

0,08 мм² - 2,5 мм² / AWG 28 - 16
Питание 24 В (-15% ... +20%)
Ширина модуля 12 мм/0,47 дюйма
24 мм/0,94 дюйма
8 – 9 мм / 0.33 дюйма

Модуль аналогового вывода сигналов (AO)*

0,08 мм² - 2,5 мм² / AWG 28 - 16
Питание 24 В (-15% ... +20%)
Ширина модуля 12 мм/0,47 дюйма
24 мм/0,94 дюйма
8 – 9 мм / 0.33 дюйма

Специальные модули*

0,08 мм² - 2,5 мм² / AWG 28 - 16
Питание 24 В (-15% ... +20%)
Ширина модуля 12 мм/0,47 дюйма
24 мм/0,94 дюйма 48 мм/1,89 дюйма
8 – 9 мм / 0.33 дюйма

Обозначение		№ для заказа
1-кан. AI	Тензорезистор	**750-491**
2-кан. AI	Дифференциальные входы	
	0 - 20 мА	**750-452** ❶
	4 - 20 мА	**750-454** ❶
	0 - 1 А перем./пост. т.	**750-475** ❶
	0 - 10 В перем./пост. т.	**750-477** ❶
	±10 В пост. т.	**750-456** ❶
2-кан. AI	несимметричный	
	0 - 20 мА	**750-465** ❶
	0 - 20 мА, защита от короткого замыкания	**750-470**
	0 - 20 мА, 16 бит	**750-472** ❶
	4 - 20 мА	**750-466** ❶
	4 - 20 мА, защита от короткого замыкания	**750-473**
	4 - 20 мА, 16 бит	**750-474** ❶
	4 - 20 мА, 16 бит, HART	**750-482** ❶
	0 - 10 В пост. тока	**750-467** ❶
	0 - 10 В пост. т., 16 бит	**750-478** ❶
	±10 В пост. т., 16 бит	**750-476** ❶
2-кан. AI	Дифференциальные измерительные входы	
	0 - 20 мА	**750-480** ❶
	4 - 20 мА	**750-492** ❶
	±10 В пост. т.	**750-479** ❶
	0 - 30 В пост. тока	**750-483** ❶
2-кан. AI	Pt100 / RTD	**750-461** ❶
2-кан. AI	Термопара К/диагностика	**750-469** ❶
4-кан. AI	несимметричный	
	0 - 20 мА	**750-453** ❶
	4 - 20 мА	**750-455** ❶
	0 - 10 В пост. тока	**750-468**
	0 - 10 В пост. тока	**750-459** ❶
	±10 В пост. т.	**750-457** ❶
4-кан. AI	Pt100 / RTD	**750-460**

Обозначение		№ для заказа
2-кан. AO	0 - 20 мА	**750-552** ❶
	4 - 20 мА	**750-554** ❶
	0 - 10 В	**750-550** ❶
	0 - 10 В	**750-560**
	10 бит, 100 мВт, 24 В	
	±10 В	**750-556** ❶
4-кан. AO	0 - 20 мА	**750-553**
	4 - 20 мА	**750-555**
	0 - 10 В	**750-559** ❶
	±10 В	**750-557** ❶

Обозначение	№ для заказа
счетчик с верхними и нижними порогами 24 В пост. т., 100 кГц	**750-404** ❶
2-кан. счетчик с верхними и нижними порогами 24 В пост. т., 500 Гц	**750-638** ❶
1-канальный модуль с широтно-импульсной модуляцией (ШИМ) 24 В пост. т., 0,1 А	**750-511**
интерфейс передатчика SSI 24 бита, 125 кГц, серый	**750-630**
интерфейс с инкрементным датчиком положения 16-битный счетчик	**750-631**
интерфейс с инкрементным датчиком положения 32-битный счетчик, разъем RS-422	**750-637**
Дискретный импульсный интерфейс для магнитострикционных датчиков перемещ.	**750-635** ❶
Серийный интерфейс RS-232 C 1200 - 19200 бод	**750-650** ❶
Серийный интерфейс RS-485 1200 - 19200 бод	**750-653** ❶
Интерфейс TTY 20 мА Токовый контур	**750-651**
Модуль обмена данными 62500 бод	**750-654**
Модуль управляющего устройства DALI/DSI	**750-641**
Модуль радиоприемника EnOcean	**750-642**
Модуль радиоприемника Bluetooth	**750-644**
Модуль MP-Bus Модуль управляющего устройства	**750-643**
Модуль RTC Часы реального времени	**750-640**
Модуль управляющего устройства, интерфейс AS	**750-655**
Контроль вибрации 2-канальный контроль уровня вибрации / состояния подшипников	**750-645**
Модуль шагового привода Устройство управления шаговым приводом RS-422	**750-670**
Модуль шагового привода Устройство управления шаговым приводом 24 В / 1,5 мА	**750-671**
Устройство управления приводом пост. тока 24 В / 5 А	**750-636**
Модуль шагового привода Устройство управления шаговым приводом 70 В / 7,5 А 6ВХ, 2ВЫХ	**750-672**
Модуль шагового привода Устройство управления шаговым приводом 70 В / 7,5 А 6ВХ, 2ВЫХ	**750-673**

❶ также поставляется со сменными соединителями (серия 753).

Технические пояснения и сокращения см. в техническом разделе.

Модули PROFIsafe Modules, искробезопасные модули Ex i, системные модули – серии 750 и 753

Модули PROFIsafe*	Искробезопасные модули Ex i*	Системные модули*
0,08 мм² - 2,5 мм² / AWG 28 - 16 Питание 24 В (-15% ... +20%) Ширина модуля 24 мм/0,94 дюйма 8 – 9 мм / 0.33 дюйма	0,08 мм² - 2,5 мм² / AWG 28 - 16 Питание 24 В (-15% ... +20%) Ширина модуля 12 мм/0,47 дюйма 24 мм/0,94 дюйма 8 – 9 мм / 0.33 дюйма	0,08 мм² - 2,5 мм² / AWG 28 - 16 Питание 24 В (-15% ... +20%) Ширина модуля 12 мм/0,47 дюйма 24 мм/0,94 дюйма 8 – 9 мм / 0.33 дюйма

Обозначение	№ для заказа
4-кан. входной модуль	**750-661/000-002** ❶
4 входов кат. 4/SIL 3, PROFIsafe 2.0	
8-кан. входной модуль	**750-662/000-002** ❶
8 входов кат. 4/SIL 3, PROFIsafe 2.0	
4/4-кан. входной/выходной модуль	**750-667/000-002** ❶
4 входа и 4 выхода кат. 4/SIL 3, PROFIsafe 2.0	
8-кан. входной модуль	**750-660/000-001**
8 входов кат. 4/SIL 3, PROFIsafe 1.3	
4-кан. входной/выходной модуль	**750-665/000-001**
4 входа и 4 выхода кат. 4/SIL 3, PROFIsafe 1.3	
Модуль переключения питания	**750-666/000-001**
2 входов кат. 2/SIL 2 или 1 вход кат. 4/SIL 3	
1 вход кат. 2/SIL 2 или 1 вход кат. 3/SIL 2	
2 входа кат. 2/SIL 2 или 1 вход кат. 4/SIL 3	

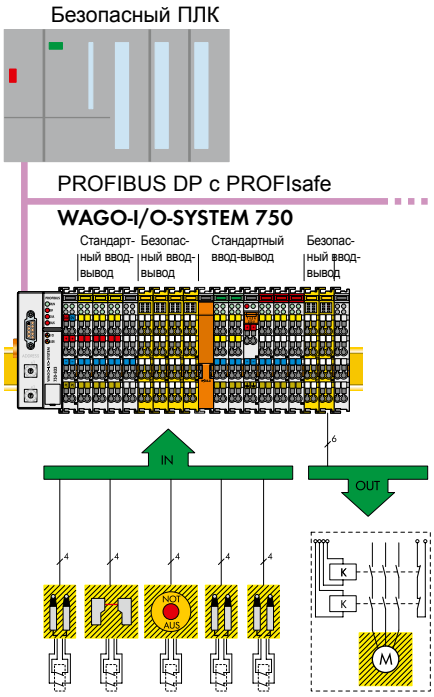

С использованием модулей PROFIsafe фирмы WAGO стала возможной реализация задач безопасности до КАТ 4 в соотв. с EN 954-1 или SIL 3 в соответствии с базовым стандартом IEC 61508 и AK 6 (DIN V 19250).

Состояние, конфигурация и диагностика для каждого модуля предоставляются отдельно.

Обозначение	№ для заказа
1-кан. дискретный вход	**750-435**
NAMUR Ex i	
2-кан. дискретный вход	**750-438**
NAMUR Ex i	
1-канальный модуль дикретного вывода	**750-535**
24 В пост. т., Ex i	
1-канальные аналогового ввод	**750-485**
несимметричный, 4 - 20 мА, Ex i	
1-канальные аналогового ввод	**750-481/003-000**
RTD EEx i	
2-канальный аналоговый вывод	**750-585**
0 - 20 мА, Ex i	
Модуль подачи питания	**750-625**
с предохранителем, Ex i	

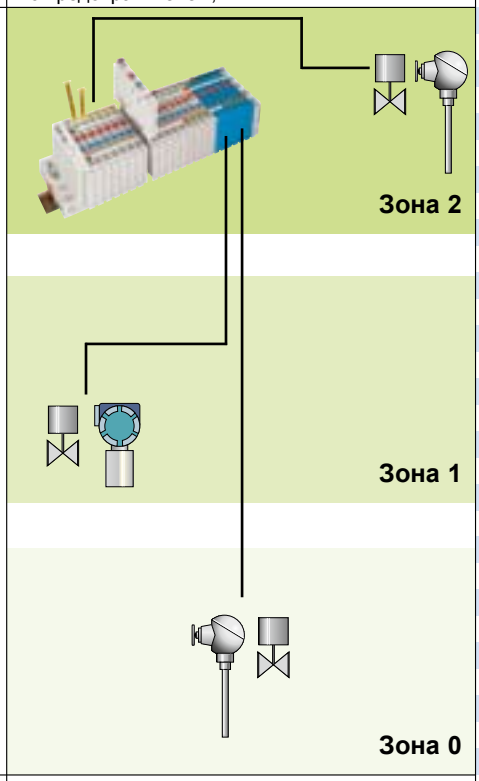

Для применения во взрывоопасных условиях зоны 2 система WAGO-I/O-SYSTEM 750 пригодна уже в стандартном исполнении.

Новинкой является возможность подключения датчиков и исполнительных органов непосредственно из зон 0 и 1.

Обозначение	№ для заказа
Модуль расширения внутренней шины данных	**750-627**
Оконечные клеммы	
Модуль расширения внутренней шины данных	**750-628**
Соединительный модуль	
Модуль подачи питания	**750-602**
24 В, без предохранителя	
Модуль подачи питания	**750-601**
24 В пост. т., с предохранителем	
Модуль подачи питания	**750-610**
24 В пост. т., с предохранителем, диагност.	
Модуль подачи питания	**750-623**
24 В, 5 - 15 В пост. т.	
Модуль подачи питания	**750-613**
24 В пост. т., пассивный	
Модуль подачи питания	**750-615**
120 В перем. т., с предохранителем	
Модуль подачи питания	**750-612**
AC/DC 0-230 В перем./пост. т., без предохранителя	
Модуль подачи питания	**750-609**
230 В перем. т., с предохранителем	
Модуль подачи питания	**750-611**
230 В перем. т., с предохранителем, диагност.	
Модуль фильтра	**750-624**
для полевого оборудования	
Модуль фильтра	**750-626**
для системного и полевого оборудования	
Модуль размножения потенциалов	**750-604** ❶
0 В постоянного тока	
Модуль размножения потенциалов	**750-603** ❶
24 В постоянного тока	
Модуль размножения потенциалов	**750-614** ❶
0 - 230 В перем./пост. тока	
Разделительный модуль	**750-616**
Разделительный модуль	**750-621**
с контактами питания	
Двоичный модуль резервирования адреса	**750-622**
с модулем подачи питания	
Оконечный модуль	**750-600**

*Допуски и технические данные - в Полном каталоге продукции, том 3 или по адресу www.wago.com.