Суперкомпактные встраиваемые электронные пускорегулирующие аппараты (ЭПРА)

ELXs – ЭПРА с теплым запуском для компактных люминесцентных ламп

Корпус: нейлон
Коэффициент мощности: прим. 0,6
(зависит от мощности лампы)
Температура окружающей среды t_a: –15 до 55°C
Рабочая температура корпуса t_c: макс. 80°C
(у ELXs 116.900 tc: макс. 75°C,
у ELXs 124.902 tc: макс. 85°C)
Напряжение питания постоянным током:
для рабочего режима: 176–254 В
для зажигания: 198–254 В
EEI: A2 или A3
(зависит от мощности лампы)
Безвинтовые контактные зажимы с рычажком:
0,5–1,5 мм² – жесткая проводка
0,3–1,0 мм² – гибкая проводка
(по нажатию кнопки)
Подавление радиопомех
Для светильников класса защиты I и II
Степень защиты: IP20
Крепления для винтов M4
Также пригодны для осветительных установок
с частым включением (>5 раз в день)

K20

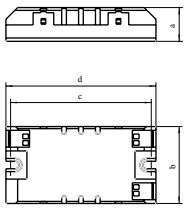

Лампа				ЭПРА								Система
Мощность, Вт	Тип	Цоколь	Мощность потребления, Вт	Тип	**Номер для заказа**	Напряжение, В±10 % 50, 60 Гц	Электро-схема*	a, мм	b, мм	c, мм	d, мм	Мощность, Вт
5	TC-SEL	2G7	1 x 5,0	ELXs 116.900	**188111**	220 – 240	25	18	41	75	80	6,0
7	TC-SEL	2G7	1 x 6,5	ELXs 116.900	**188111**	220 – 240	25	18	41	75	80	7,5
9	TC-SEL	2G7	1 x 8,0	ELXs 116.900	**188111**	220 – 240	25	18	41	75	80	9,0
10	TC-DEL	G24q-1	1 x 11,0	ELXs 116.900	**188111**	220 – 240	25	18	41	75	80	10,0
	TC-DD	GR10q	1 x 9,5	ELXs 116.900	**188111**	220 – 240	25	18	41	75	80	10,0
11	TC-SEL	2G7	1 x 11,0	ELXs 116.900	**188111**	220 – 240	25	18	41	75	80	11,5
13	TC-DEL/-TEL	G24q-1/GX24q-1	1 x 13,5	ELXs 121.901	**188112**	220 – 240	25	18	41	75	80	15,5
16	TC-DD	GR10q	1 x 12,0	ELXs 116.900	**188111**	220 – 240	25	18	41	75	80	13,0
18	TC-DEL/-TEL	G24q-2/GX24q-2	1 x 15,0	ELXs 121.901	**188112**	220 – 240	25	18	41	75	80	18,0
	TC-F/-L	2G10/2G11	1 x 16,0	ELXs 124.902	**188113**	220 – 240	25	18	41	75	80	18,0
22	T-R5	2GX13	1 x 19,5	ELXs 124.902	**188113**	220 – 240	25	18	41	75	80	20,0
24	TC-F/-L	2G10/2G11	1 x 20,0	ELXs 124.902	**188113**	220 – 240	25	18	41	75	80	20,0
26	TC-DEL/-TEL	G24q-3/GX24q-3	1 x 22,0	ELXs 126.906	**188229**	220 – 240	25	18	41	75	80	24,5

* Схему соединения см. на стр. 256-257

Vossloh-Schwabe Deutschland GmbH
Postfach 2869
D-58478 Luedenscheid
Tel.: +49/(0)23 51/10 12 11
Telefax: +49/(0)23 51/10 13 84
Telefax: +49/(0)23 51/10 12 17
www.vossloh-schwabe.com

Суперузкие встраиваемые электронные пускорегулирующие аппараты (ЭПРА)

ELXs – ЭПРА с теплым запуском для компактных люминесцентных ламп

Корпус: теплостойкий поликарбонат
Коэффициент мощности: прим. 0,6
(зависит от мощности лампы)
Температура окружающей среды t_a: –15 до 55°C
Рабочая температура корпуса t_c: макс. 80°C
(у ELXs 116.903 tc: макс. 75°C,
у ELXs 124.905, ELXs 126.907 tc: макс. 85°C)
Напряжение питания постоянным током:
для рабочего режима: 176–254 В
для зажигания: 198–254 В
EEI: A2 или A3
(зависит от мощности лампы)
Безвинтовые контактные зажимы с рычажком:
0,5–1,5 мм² – жесткая проводка
0,3–1,0 мм² – гибкая проводка
(по нажатию рычажка)
Подавление радиопомех
Для светильников класса защиты I и II
Степень защиты: IP20
Крепления для винтов M4
Также пригодны для осветительных установок
с частым включением (>5 раз в день)

K21

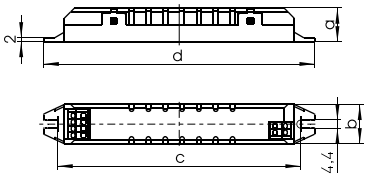

Лампа				ЭПРА								Система
Мощность Вт	Тип	Цоколь	Мощность потребления, Вт	Тип	**Номер для заказа**	Напряжение, В±10 % 50, 60 Гц	Электро-схема*	a, мм	b, мм	c, мм	d, мм	Мощность, Вт
5	TC-SEL	2G7	1 x 5,0	ELXs 116.903	**188215**	220 – 240	25	18	21	140	145	6,5
7	TC-SEL	2G7	1 x 6,0	ELXs 116.903	**188215**	220 – 240	25	18	21	140	145	7,5
9	TC-SEL	2G7	1 x 7,5	ELXs 116.903	**188215**	220 – 240	25	18	21	140	145	9,0
10	TC-DEL	G24q-1	1 x 8,0	ELXs 116.903	**188215**	220 – 240	25	18	21	140	145	10,0
	TC-DD	GR10q	1 x 9,5	ELXs 116.903	**188215**	220 – 240	25	18	21	140	145	10,0
11	TC-SEL	2G7	1 x 10,0	ELXs 116.903	**188215**	220 – 240	25	18	21	140	145	12,0
13	TC-DEL/-TEL	G24q-1/GX24q-1	1 x 14,5	ELXs 121.904	**188216**	220 – 240	25	18	21	140	145	16,5
16	TC-DD	GR10q	1 x 12,0	ELXs 116.903	**188215**	220 – 240	25	18	21	140	145	13,0
18	TC-DEL/-TEL	G24q-2/GX24q-2	1 x 16,0	ELXs 121.904	**188216**	220 – 240	25	18	21	140	145	18,0
	TC-F/-L	2G10/2G11	1 x 15,5	ELXs 124.905	**188217**	220 – 240	25	18	21	140	145	18,0
22	T-R5	2GX13	1 x 20,5	ELXs 124.905	**188217**	220 – 240	25	18	21	140	145	22,0
24	TC-F/-L	2G10/2G11	1 x 20,0	ELXs 124.905	**188217**	220 – 240	25	18	21	140	145	22,5
26	TC-DEL/-TEL	G24q-2/GX24q-2	1 x 20,0	ELXs 126.907	**188230**	220 – 240	25	18	21	140	145	24,0

* Схему соединения см. на стр. 256-257

Vossloh-Schwabe Deutschland GmbH
Postfach 2869
D-58478 Luedenscheid
Tel.: +49/(0)23 51/10 12 11
Telefax: +49/(0)23 51/10 13 84
Telefax: +49/(0)23 51/10 12 17
www.vossloh-schwabe.com

Узкие встраиваемые электронные пускорегулирующие аппараты (ЭПРА)

ELXe - ЭПРА с холодным запуском для TC-L-ламп

Корпус: теплостойкий поликарбонат
Коэффициент мощности: > 0,98
Температура окружающей среды t_a: –20 до 50 °C
Рабочая температура корпуса t_c: макс. 70 °C
Напряжение питания постоянным током: 198–254 В
Безвинтовые контактные зажимы: 0,5–1,5 мм^2
Для автоматической сборки светильников:
IDC-зажимы для проводки H05V-U 0,5
Подавление радиопомех
Для светильников класса защиты I и II
Степень защиты: IP20
Не пригодны для осветительных установок с частым включением (> 5 раз в день)
Пригодны для взрывозащищенных светильников
Пригодны для аварийного освещения по VDE 0108

K9

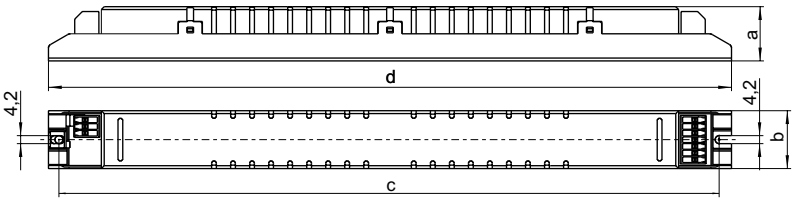

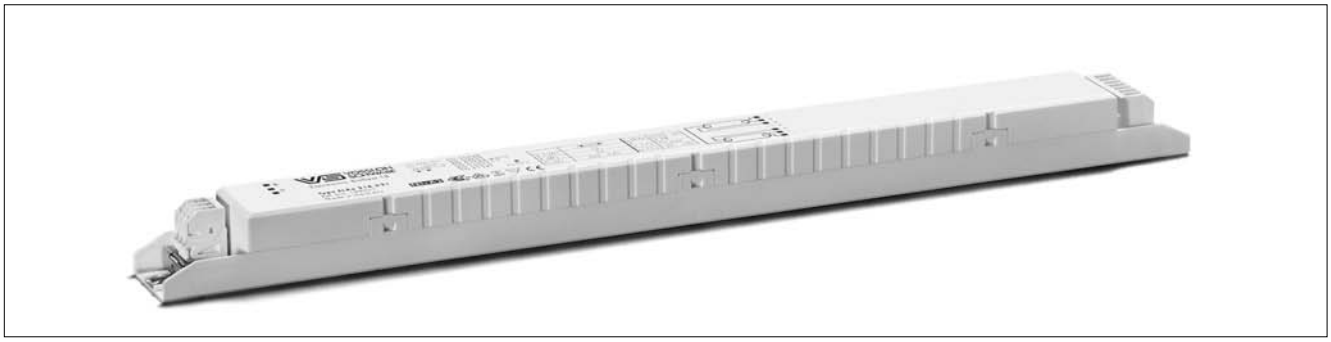

Лампа				ЭПРА										Система	
Мощ-ность, Вт	Тип	Цоколь	Мощность потребления, Вт	Тип	**Номер для заказа**	Напряжение, В±10 % 50, 60 Гц	EEI	Электро-схема*	a, мм	b, мм	c, мм	d, мм	Колич. в упак., штук	Мощность, Вт	Коэффициент светового потока, %
36	TC-L	2G11	1 x 31,0	ELXe 136.522	**188022**	220 – 240	A2	1	28,5	30,4	350	359	10	34,0	97
2x36	TC-L	2G11	2 x 31,0	ELXe 236.523	**188023**	220 – 240	A2	3	28,5	30,4	350	359	10	67,0	97
40	TC-L	2G11	1 x 40,0	ELXe 136.522	**188022**	220 – 240	A2	1	28,5	30,4	350	359	10	44,0	100
2x40	TC-L	2G11	2 x 40,0	ELXe 236.523	**188023**	220 – 240	A2	3	28,5	30,4	350	359	10	87,0	100
55	TC-L	2G11	1 x 50,0	ELXe 158.524	**188024**	220 – 240	A2	1	28,5	30,4	350	359	10	55,0	91
2x55	TC-L	2G11	2 x 50,0	ELXe 258.525	**188025**	220 – 240	A2	3	28,5	30,4	350	359	10	107,0	91

* Схему соединения см. на стр. 256-257

Vossloh-Schwabe Deutschland GmbH
Postfach 2869
D-58478 Luedenscheid
Tel.: +49/(0)23 51/10 12 11
Telefax: +49/(0)23 51/10 13 84
Telefax: +49/(0)23 51/10 12 17
www.vossloh-schwabe.com

Плоские встраиваемые электронные пускорегулирующие аппараты (ЭПРА)

ELXc – ЭПРА с теплым запуском для TC-L-ламп

Корпус: металлический
Коэффициент мощности: > 0,98
Температура окружающей среды t_a: –15 до 55 °C
Рабочая температура корпуса t_c: макс. 70 °C
Напряжение питания постоянным током:
для рабочего режима: 176–254 В
для зажигания: 198–254 В
Безвинтовые контактные зажимы: 0,5–1,5 мм^2
Для автоматической сборки светильников:
IDC-зажимы для проводки H05V-U 0,5
Подавление радиопомех
Для светильников класса защиты I
Степень защиты: IP20
Также пригодны для осветительных установок с частым включением (> 5 раз в день)

M10, M11

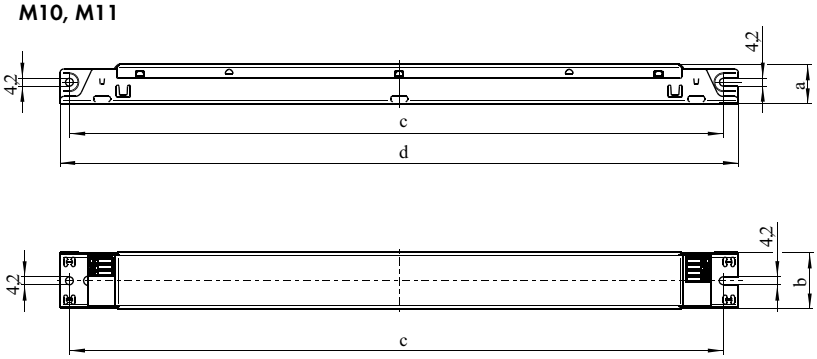

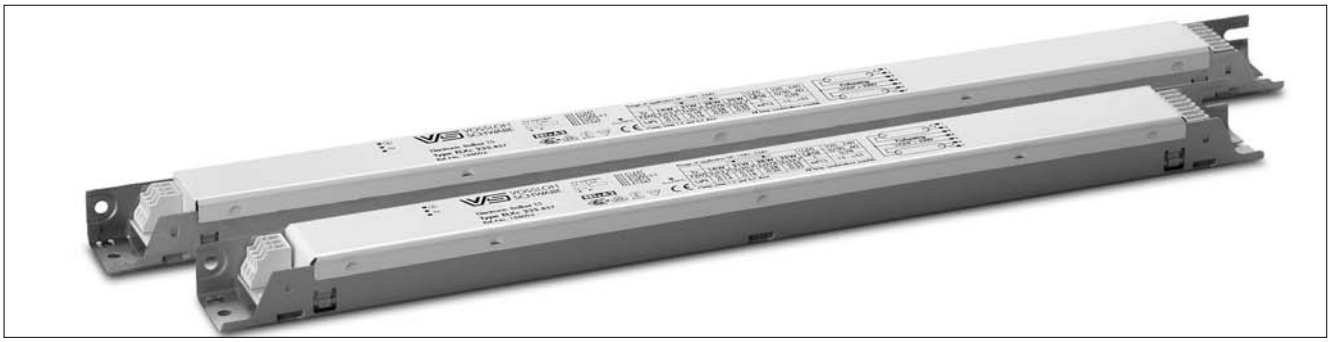

Лампа				ЭПРА										Система	
Мощность, Вт	Тип	Цоколь	Мощность потребления, Вт	Тип	**Номер для заказа**	Напряжение, В±10 % 50, 60 Гц	EEI	Электро-схема*	a, мм	b, мм	c, мм	d, мм	Кор-пус	Мощность, Вт	Коэфф. светового потока,%
18	TC-F TC-L	2G10 2G11	1 x 16,0	ELXc 140.862	**188140**	220 – 240	A2	5	21	30	350	359	M10	19,0	100
2x18	TC-F TC-L	2G10 2G11	2 x 16,0	ELXc 240.863	**188141**	220 – 240	A2	7	21	30	350	359	M10	33,0	100
24	TC-F TC-L	2G10 2G11	1 x 22,0	ELXc 140.862	**188140**	220 – 240	A2	5	21	30	350	359	M10	25,0	100
2x24	TC-F TC-L	2G10 2G11	2 x 22,0	ELXc 240.863	**188141**	220 – 240	A2	7	21	30	350	359	M10	50,0	100
36	TC-F TC-L	2G10 2G11	1 x 32,0	ELXc 140.862	**188140**	220 – 240	A2	5	21	30	350	359	M10	35,0	100
2x36	TC-F TC-L	2G10 2G11	2 x 32,0	ELXc 240.863	**188141**	220 – 240	A2	7	21	30	350	359	M10	73,0	100
40	TC-L	2G11	1 x 40,0	ELXc 140.862	**188140**	220 – 240	A3	5	21	30	350	359	M10	44,0	100
2x40	TC-L	2G11	2 x 40,0	ELXc 240.863	**188141**	220 – 240	A2	7	21	30	350	359	M10	88,0	100
55	TC-L	2G11	1 x 52,0	ELXc 180.866	**188144**	220 – 240	A3	5	21	30	350	359	M10	57,0	100
2x55	TC-L	2G11	2 x 52,0	ELXc 255.867	**188145**	220 – 240	A3	7	21	30	350	359	M10	113,0	100
80	TC-L	2G11	1 x 80,0	ELXc 180.866	**188144**	220 – 240	A2	5	21	30	350	359	M10	86,0	100
2x80	TC-L	2G11	2 x 80,0	ELXc 280.538	**188233**	220 – 240	A2	7	21	30	412	425	M11	174,0	100

* Схему соединения см. на стр. 256-257

Vossloh-Schwabe Deutschland GmbH
Postfach 2869
D-58478 Luedenscheid
Tel.: +49/(0)23 51/10 12 11
Telefax: +49/(0)23 51/10 13 84
Telefax: +49/(0)23 51/10 12 17
www.vossloh-schwabe.com

Узкие регулируемые встраиваемые электронные пускорегулирующие аппараты (ЭПРА)

ELXd – ЭПРА с управлением 1–10 В для TC-F-, TC-L-ламп

Корпус: металлический
Линия управления: постоянный ток 1–10 В по EN60929, управляющий ток 0,6 мА в точке подключения линии управления 1–10 В (с защитой от подключения сетевого напряжения)
Диапазон регулирования светового потока: 1-100 % мощности лампы
Для подключения к приборам управления и регулирования
Коэффициент мощности: > 0, 97
при 100 %-ной работе
Температура окружающей среды t_a: 15 до 50 °C
(у ELXd 158.854 и ELXd 258.855: от 0 до 55°C)
Рабочая температура корпуса t_c: макс. 70 °C
Напряжение питания постоянным током:
для зажигания: 198–264 В
для рабочего режима: 154–276 В
Время зажигания: < 2 секунды
Безвинтовые контактные зажимы: 0,5–1,5 мм²
Для автоматической сборки светильников:
IDC-зажимы для проводки H05V–U 0,5

Подавление радиопомех
Для светильников класса защиты I
Степень защиты: IP20
Также пригодны для осветительных установок с частым включением (> 5 раз в день)

M20, M21

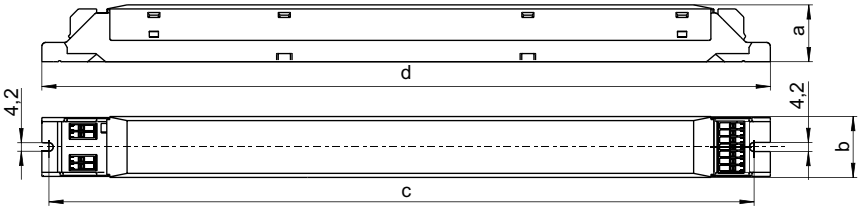

Лампа				ЭПРА											Система	
Мощность, Вт	Тип	Цоколь	Мощность потребления, Вт	Тип	**Номер для заказа**	Напряжение, В±10 % 50, 60 Гц	EEI	Электро-схема*	a, мм	b, мм	c, мм	d, мм	Корпус	Колич. в упак., штук	Мощность, Вт	Коэфф. светового потока, %
36	TC-F TC-L	2G10 2G11	1 x 32,0	ELXd 136.852	**188084**	230 – 240	A1	11	30	30	350	359	M20	20	37,0	100
2x36	TC-F TC-L	2G10 2G11	2 x 32,0	ELXd 236.853	**188085**	230 – 240	A1	12	30	30	415	423	M21	20	71,0	100
55	TC-L	2G11	1 x 50,0	ELXd 158.854	**188086**	230 – 240	A1	11	30	30	350	359	M20	20	56,0	100
2x55	TC-L	2G11	2 x 50,0	ELXd 258.855	**188087**	230 – 240	A1	12	30	30	415	423	M21	20	114,0	100

* Схему соединения см. на стр. 256-257

Vossloh-Schwabe Deutschland GmbH
Postfach 2869
D-58478 Luedenscheid
Tel.: +49/(0)23 51/10 12 11
Telefax: +49/(0)23 51/10 13 84
Telefax: +49/(0)23 51/10 12 17
www.vossloh-schwabe.com

Компактные встраиваемые электронные пускорегулирующие аппараты (ЭПРА)

ELXc - ЭПРА с теплым запуском для компактных люминесцентных ламп

Корпус: теплостойкий полиамид (K2, K3)
или теплостойкий поликарбонат (K1, K4)
Коэффициент мощности: 0,98
(у K1 коэффициент мощности: 0,9)
Температура окружающей среды t_a: –20 до 55 °C
(у ELXc 155.378, 170.833, 242.837, ELXc 257.836 и 242.837 t_a: –20 до 50 °C)
Рабочая температура корпуса t_c: макс. 70 °C
(у ELXc 155.378 и 170.833 t_c: макс. 65 °C)
Рабочее напряжение питания постоянным током: 198–254 В
Безвинтовые контактные зажимы с рычажком:
0,75–1,5 мм^2 – жесткая проводка
0,3–1,0 мм^2 – гибкая проводка
(по нажатию рычажка)

Подавление радиопомех
Постоянное потребление мощности
Для светильников класса защиты I и II
Степень защиты: IP20
Крепления для винтов M4
для бокового или нижнего монтажа
Также пригодны для осветительных установок с частым включением (> 5 раз в день)

K1 **K2** **K3** **K4**

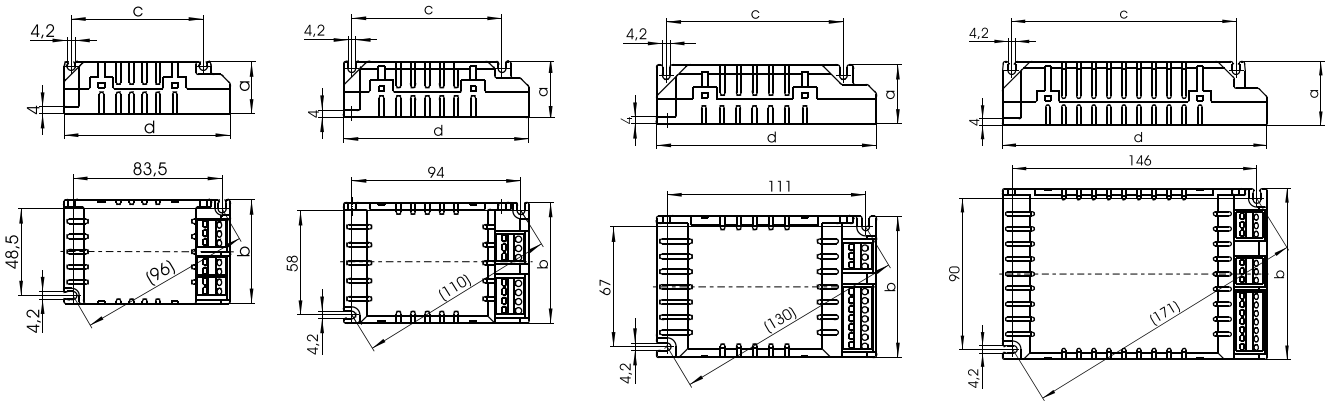

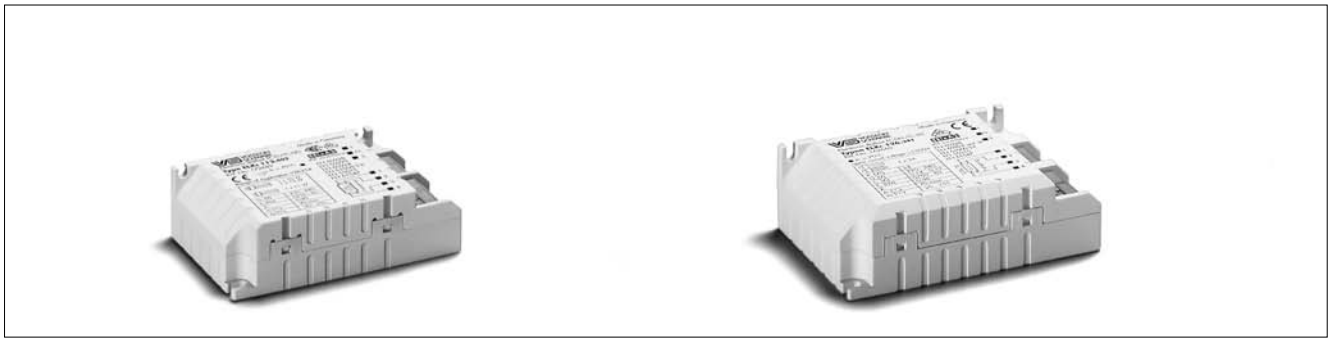

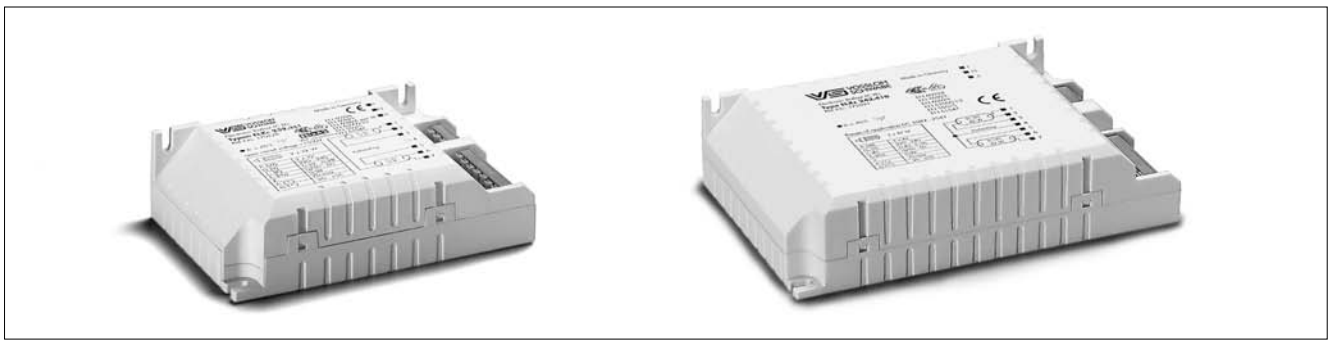

Компактные встраиваемые электронные пускорегулирующие аппараты (ЭПРА) 5–36 Вт

Корпуса: K1, K2, K3, K4

Лампа				ЭПРА										Система	
Мощность, Вт	Тип	Цоколь	Мощность потребления, Вт	Тип	**Номер для заказа**	Напряжение, В±10 % 50, 60 Гц	EEI	Схема	a, мм	b, мм	c, мм	d, мм	Корпус	Мощ-ность, Вт	Коэффициент светового потока, %
5	TC-SEL	2G7	1 x 5,0	ELXc 109.403	**172690**	230 – 240	–	20	29	58	74	93	K1	6,5	100
7	TC-SEL	2G7	1 x 6,5	ELXc 109.403	**172690**	230 – 240	–	20	29	58	74	93	K1	8,0	100
9	TC-SEL	2G7	1 x 8,0	ELXc 109.403	**172690**	230 – 240	–	20	29	58	74	93	K1	10,0	100
2x9	TC-SEL	2G7	2 x 8,0	ELXc 213.346	**162664**	220 – 240	–	17	33	79	99	123	K3	18,5	100
10	TC-DEL	G24q-1	1 x 9,5	ELXc 113.402	**172689**	230 – 240	A3	20	29	58	74	93	K1	11,5	106
2x10	TC-DEL	G24q-1	2 x 9,0	ELXc 213.346	**162664**	220 – 240	A2	17	33	79	99	123	K3	20,5	105
11	TC-SEL	2G7	1 x 11,0	ELXc 113.402	**172689**	230 – 240	–	20	29	58	74	93	K1	13,5	100
2x11	TC-SEL	2G7	2 x 11,5	ELXc 213.346	**162664**	220 – 240	–	17	33	79	99	123	K3	26,5	100
13	TC-DEL TC-TEL	G24q-1 GX24q-1	1 x 12,5	ELXc 113.402	**172689**	230 – 240	A3	20	29	58	74	93	K1	15,0	100 100
2x13	TC-DEL TC-TEL	G24q-1 GX24q-1	2 x 12,5	ELXc 213.346	**162664**	220 – 240	A2	17	33	79	99	123	K3	28,5	100 100
18	TC-DEL TC-TEL	G24q-2 GX24q-2	1 x 16,5	ELXc 118.831	**188219**	220 – 240	A2	16	31	67	83,5	103	K2	19,0	100 100
18	TC-F TC-L	2G10 2G11	1 x 16,0	ELXc 142.835	**188221**	220 – 240	A2	16	31	67	83,5	103	K2	19,0	100 100
2x18	TC-DEL TC-TEL	G24q-2 GX24q-2	2 x 16,5	ELXc 218.832	**188212**	220 – 240	A2	18	33	79	99	123	K3	36,0	100 100
2x18	TC-F TC-L	2G10 2G11	2 x 16,0	ELXc 242.837	**188202**	220 – 240	A2	18	33	79	99	123	K3	35,0	100 100
22	T-R5	2GX13	1 x 22,0	ELXc 142.835	**188221**	220 – 240	–	16	31	67	83,5	103	K2	26,0	100
22+40	T-R5	2GX13	1 x 22+40	ELXc 242.837	**188202**	220 – 240	A2	18	33	79	99	123	K3	68,0	100
2x22	T-R5	2GX13	2 x 22,0	ELXc 242.837	**188202**	220 – 240	A2	18	33	79	99	123	K3	48,5	100
24	TC-F TC-L	2G10 2G11	1 x 22,0	ELXc 142.835	**188221**	220 – 240	A2	16	31	67	83,5	103	K2	26,0	100 100
2x24	TC-F TC-L	2G10 2G11	2 x 22,0	ELXc 242.837	**188202**	220 – 240	A2	18	33	79	99	123	K3	48,5	100 100
26	TC-DEL TC-TEL	G24q-3 GX24q-3	1 x 24,0	ELXc 142.835	**188221**	220 – 240	A2	16	31	67	83,5	103	K2	28,0	100 100
2x26	TC-DEL TC-TEL	G24q-3 GX24q-3	2 x 24,0	ELXc 242.837	**188202**	220 – 240	A2	18	33	79	99	123	K3	53,0	100 100
2x26	TC-DEL TC-TEL	G24q-3 GX24q-3	2 x 24,0	ELXc 257.836	**188132**	220 – 240	A2	15	38	102	134	158	K4	52,0	100 100
32	TC-TEL	GX24q-3	1 x 32,0	ELXc 142.835	**188221**	220 – 240	A2	16	31	67	83,5	103	K2	36,0	100
2x32	TC-TEL	GX24q-3	2 x 32,0	ELXc 242.837	**188202**	220 – 240	A2	18	33	79	99	123	K3	70,5	100
2x32	TC-TEL	GX24q-3	2 x 32,0	ELXc 257.836	**188132**	220 – 240	A2	15	38	102	134	158	K4	70,0	100
36	TC-F TC-L	2G10 2G11	1 x 32,0	ELXc 142.835	**188221**	220 – 240	A2	16	31	67	83,5	103	K2	36,0	100 100
2x36	TC-F TC-L	2G10 2G11	2 x 32,0	ELXc 242.837	**188202**	220 – 240	A2	18	33	79	99	123	K3	70,5	100 100

* Схему соединения см. на стр. 256-257

Vossloh-Schwabe Deutschland GmbH
Postfach 2869
D-58478 Luedenscheid
Tel.: +49/(0)23 51/10 12 11
Telefax: +49/(0)23 51/10 13 84
Telefax: +49/(0)23 51/10 12 17
www.vossloh-schwabe.com

Компактные встраиваемые электронные пускорегулирующие аппараты (ЭПРА) 38–120 Вт

Корпуса: K2, K3, K4

Лампа				ЭПРА										Система	
Мощность, Вт	Тип	Цоколь	Мощность потребления, Вт	Тип	**Номер для заказа**	Напряжение, В±10 % 50, 60 Гц	EEI	Электро-схема*	a, мм	b, мм	c, мм	d, мм	Кор-пус	Мощность, Вт	Коэфф. светового потока,%
38	TC-DD	GR10q	1 x 36,0	ELXc 142.835	**188221**	220 – 240	A2	16	31	67	83,5	103	K2	40,0	100
2x38	TC-DD	GR10q	2 x 36,0	ELXc 242.837	**188202**	220 – 240	A2	18	33	79	99	123	K3	79,2	100
40	TC-L	2G11	1 x 40,0	ELXc 142.835	**188221**	220 – 240	A2	16	31	67	83,5	103	K2	44,0	100
40	T-R5	2GX13	1 x 40,0	ELXc 142.835	**188221**	220 – 240	A2	16	31	67	83,5	103	K2	46,0	100
2x40	TC-L	2G11	2 x 40,0	ELXc 242.837	**188202**	220 – 240	A2	18	33	79	99	123	K3	88,0	100
2x40	T-R5	2GX13	2 x 40,0	ELXc 242.837	**188202**	220 – 240	A2	18	33	79	99	123	K3	88,0	100
42	TC-TEL	GX24q-4	1 x 43,0	ELXc 142.835	**188221**	220 – 240	A2	16	31	67	83,5	103	K2	46,0	100
2x42	TC-TEL	GX24q-4	2 x 43,0	ELXc 242.837	**188202**	220 – 240	A2	18	33	79	99	123	K3	94,5	100
2x42	TC-TEL	GX24q-4	2 x 43,0	ELXc 257.836	**188132**	220 – 240	A2	15	38	102	134	158	K4	94,0	100
55	TC-L	2G11	1 x 53,0	ELXc 155.378	**168362**	220 – 240	A3	19	33	79	99	123	K3	58,0	96
57	TC-TEL	GX24q-5	1 x 57,0	ELXc 170.833	**188078**	220 – 240	–	19	33	79	99	123	K3	63,0	100
2x57	TC-TEL	GX24q-5	2 x 57,5	ELXc 257.836	**188132**	220 – 240	–	15	38	102	134	158	K4	130,0	100
60	TC-QEL	2G8	1 x 60,0	ELXc 120.838	**188238**	220 – 240	–	19	38	102	134	158	K4	66,0	100
70	TC-TEL	GX24q-6	1 x 70,0	ELXc 170.833	**188078**	220 – 240	–	19	33	79	99	123	K3	77,0	100
85	TC-QEL	2G8	1 x 85,0	ELXc 120.838	**188238**	220 – 240	–	19	38	102	134	158	K4	91,0	100
120	TC-QEL	2G8	1 x 120,0	ELXc 120.838	**188238**	220 – 240	–	19	38	102	134	158	K4	133,0	100

* Схему соединения см. на стр. 256-257

Vossloh-Schwabe Deutschland GmbH
Postfach 2869
D-58478 Luedenscheid
Tel.: +49/(0)23 51/10 12 11
Telefax: +49/(0)23 51/10 13 84
Telefax: +49/(0)23 51/10 12 17
www.vossloh-schwabe.com

Независимые компактные электронные пускорегулирующие аппараты (ЭПРА)

ELXc - ЭПРА с теплым запуском для компактных люминесцентных ламп

Корпус: теплостойкий полиамид (K2)
или теплостойкий поликарбонат (K4)
Для сетевых проводников:
H03 VVF 3x0,75 мм^2 или NYM 3x1,5 мм^2
Для проводников лампы: H05 VVF 4x1,0; 5x1,0
Коэффициент мощности: 0,98
Температура окружающей среды t_a: –20 до 55 °C
(у ELXc 257.836 t_a: –20 до 50 °C)
Рабочая температура корпуса t_c: макс. 70 °C
Напряжение питания
постоянным током: 198–254 В
Безвинтовые контактные зажимы с рычажком:
0,75–1,5 мм^2 – жесткая проводка
0,30–1,0 мм^2 – гибкая проводка
(по нажатию рычажка)

Подавление радиопомех
Постоянное потребление мощности
Для светильников класса защиты I и II
Степень защиты: IP20
Крепления для винтов M4
для бокового или нижнего монтажа
Также пригодны для осветительных установок
с частым включением (> 5 раз в день)

K2 с устройством, снижающим натяжение кабеля

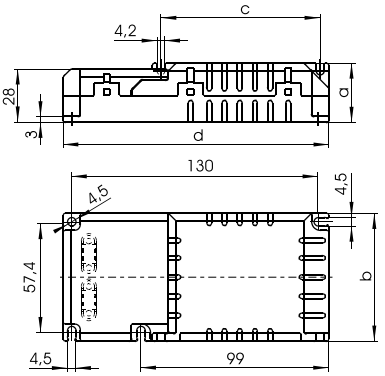

K4 с устройством, снижающим натяжение кабеля

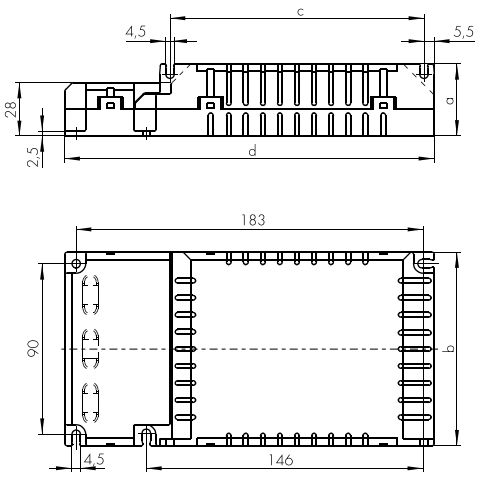

Независимые компактные электронные пускорегулирующие аппараты (ЭПРА)

Корпус: K2 и K4 с устройством, снижающим натяжение кабеля

Лампа				ЭПРА											Система	
Мощность, Вт	Тип	Цоколь	Мощность потребления, Вт	Тип	**Номер для заказа**	Напряжение, В±10 % 50, 60 Гц	EEI	Электро-схема*	a, мм	b, мм	c, мм	d, мм	Кор-пус		Мощность, Вт	Коэфф. светового потока,%
18	TC-DEL TC-TEL	G24q-2 GX24q-2	1 x 16,5	ELXc 118.831	**188220**	220 – 240	A2	16	31	67	85	140	K2		19,0	100 100
18	TC-F TC-L	2G10 2G11	1 x 16,0	ELXc 142.835	**188222**	220 – 240	A2	16	31	67	85	140	K2		19,0	100 100
22	T-R5	2GX13	1 x 22,0	ELXc 142.835	**188222**	220 – 240	–	16	31	67	85	140	K2		26,0	100
24	TC-F TC-L	2G10 2G11	1 x 22,0	ELXc 142.835	**188222**	220 – 240	A2	16	31	67	85	140	K2		26,0	100 100
26	TC-DEL TC-TEL	G24q-3 GX24q-3	1 x 24,0	ELXc 142.835	**188222**	220 – 240	A2	16	31	67	85	140	K2		28,0	100 100
2x26	TC-DEL TC-TEL	G24q-3 GX24q-3	2 x 24,0	ELXc 257.836	**188205**	220 – 240	A2	14	38	102	134	195	K4		52,0	100 100
32	TC-TEL	GX24q-3	1 x 32,0	ELXc 142.835	**188222**	220 – 240	A2	16	31	67	85	140	K2		36,0	100
2x32	TC-TEL	GX24q-3	2 x 32,0	ELXc 257.836	**188205**	220 – 240	A2	14	38	102	134	195	K4		70,0	100
36	TC-F TC-L	2G10 2G11	1 x 32,0	ELXc 142.835	**188222**	220 – 240	A2	16	31	67	85	140	K2		36,0	100 100
38	TC-DD	GR10q	1 x 36,0	ELXc 142.835	**188222**	220 – 240	A2	16	31	67	85	140	K2		40,0	100
40	TC-L	2G11	1 x 40,0	ELXc 142.835	**188222**	220 – 240	A2	16	31	67	85	140	K2		44,0	100
40	T-R5	2GX13	1 x 40,0	ELXc 142.835	**188222**	220 – 240	A2	16	31	67	85	140	K2		46,0	100
42	TC-TEL	GX24q-4	1 x 43,0	ELXc 142.835	**188222**	220 – 240	A2	16	31	67	85	140	K2		46,0	100
2x42	TC-TEL	GX24q-4	2 x 43,0	ELXc 257.836	**188205**	220 – 240	A2	14	38	102	134	195	K4		94,0	100
2x57	TC-TEL	GX24q-5	2 x 57,5	ELXc 257.836	**188205**	220 – 240	–	14	38	102	134	195	K4		130,0	100
60	TC-QEL	2G8	1 x 60,0	ELXc 120.838	**188273**	220 – 240	–	19	38	102	134	195	K4		66,0	100
85	TC-QEL	2G8	1 x 85,0	ELXc 120.838	**188273**	220 – 240	–	19	38	102	134	195	K4		91,0	100
120	TC-QEL	2G8	1 x 120,0	ELXc 120.838	**188273**	220 – 240	–	19	38	102	134	195	K4		133,0	100

* Схему соединения см. на стр. 256-257

Vossloh-Schwabe Deutschland GmbH
Postfach 2869
D-58478 Luedenscheid
Tel.: +49/(0)23 51/10 12 11
Telefax: +49/(0)23 51/10 13 84
Telefax: +49/(0)23 51/10 12 17
www.vossloh-schwabe.com

Компактные регулируемые встраиваемые электронные пускорегулирующие аппараты (ЭПРА)

ELXd - ЭПРА с управлением 1-10 В для TC-DEL-, TC-TEL-ламп

Корпус: теплостойкий полиамид (K3)
или теплостойкий поликарбонат (K4)
Диапазон регулирования светового потока:
ок. 3-100 % мощности лампы
Линия управления: постоянный ток 1–10 В по EN60929, управляющий ток 0,5 мА в точке подключения линии управления от 1–10 В (с защитой от подключения сетевого напряжения)
Для подключения к приборам управления и регулирования
Коэффициент мощности: 0,98 при 100 %-ной работе
Температура окружающей среды t_a: 5 до 55 °C
Рабочая температура корпуса t_c: макс. 70 °C
Напряжение питания постоянным током: 198–254 В
Время зажигания: < 2 секунды
Безвинтовые контактные зажимы с рычажком:
0,75–1,5 мм² – жесткая проводка
0,30–1,0 мм² – гибкая проводка
(по нажатию рычажка)
Подавление радиопомех
Степень защиты: IP20
Для светильников класса защиты I
Крепления для винтов M4
для бокового монтажа или на основание
Также пригодны для осветительных установок с частым включением (> 5 раз в день)

K3

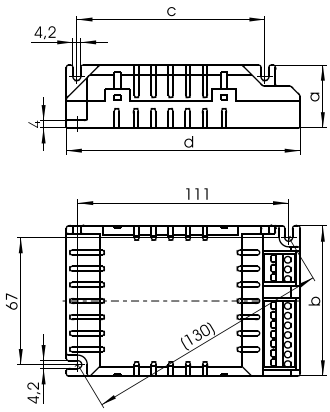

K4

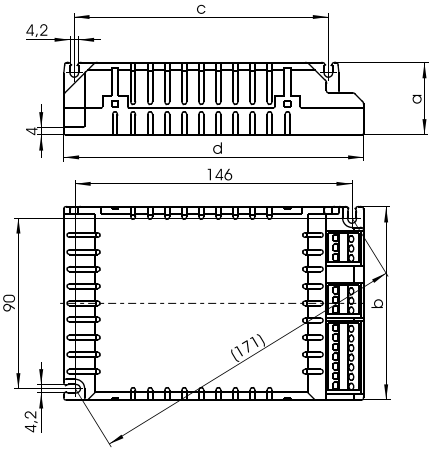

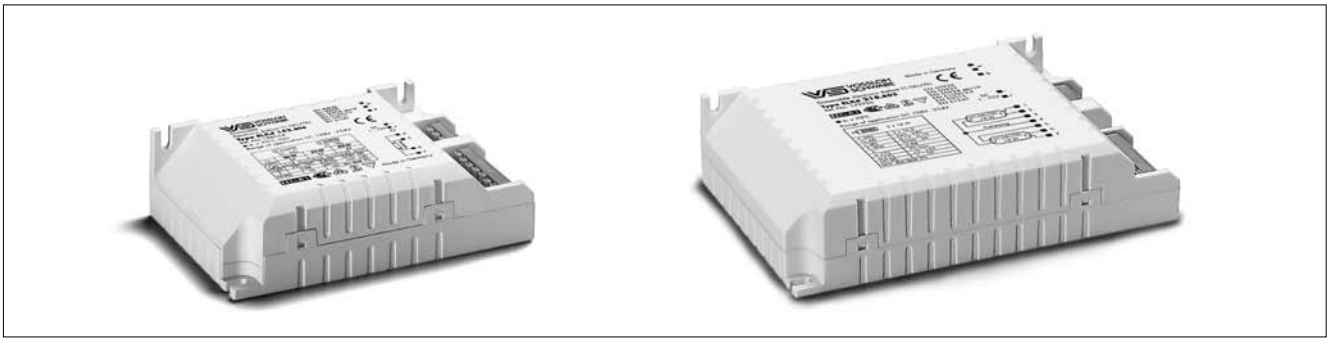

Компактные регулируемые встраиваемые электронные пускорегулирующие аппараты (ЭПРА)

Корпус: K3, K4

Лампа				ЭПРА										Система	
Мощность, Вт	Тип	Цоколь	Мощность потребления, Вт	Тип	**Номер для заказа**	Напряжение, В±10 % 50, 60 Гц	EEI	Электро-схема*	a, мм	b, мм	c, мм	d, мм	Кор-пус	Мощность, Вт	Коэфф. светового потока,%
18	TC-DEL TC-TEL	G24q-2 GX24q-2	1 x 16,5	ELXd 118.802	**188045**	220 – 240	A1	21	33	79	99	123	K3	20,0	100
2x18	TC-DEL TC-TEL	G24q-2 GX24q-2	2 x 16,5	ELXd 218.803	**179796**	220 – 240	A1	22	38	102	134	158	K4	37,0	100
26	TC-DEL TC-TEL	G24q-3 GX24q-3	1 x 24,0	ELXd 142.806	**188054**	220 – 240	A1	21	33	79	99	123	K3	28,0	100
2x26	TC-DEL TC-TEL	G24q-3 GX24q-3	2 x 24,0	ELXd 242.807	**188100**	220 – 240	A1	22	38	102	134	158	K4	53,0	100
32	TC-TEL	GX24q-3	1 x 32,0	ELXd 142.806	**188054**	220 – 240	A1	21	33	79	99	123	K3	36,0	100
2x32	TC-TEL	GX24q-3	2 x 32,0	ELXd 242.807	**188100**	220 – 240	A1	22	38	102	134	158	K4	71,0	100
42	TC-TEL	GX24q-4	1 x 42,0	ELXd 142.806	**188054**	220 – 240	A1	21	33	79	99	123	K3	46,0	100
2x42	TC-TEL	GX24q-4	2 x 42,0	ELXd 242.807	**188100**	220 – 240	A1	22	38	102	134	158	K4	92,0	100

* Схему соединения см. на стр. 256-257

Vossloh-Schwabe Deutschland GmbH
Postfach 2869
D-58478 Luedenscheid
Tel.: +49/(0)23 51/10 12 11
Telefax: +49/(0)23 51/10 13 84
Telefax: +49/(0)23 51/10 12 17
www.vossloh-schwabe.com

Независимые регулируемые компактные электронные пускорегулирующие аппараты (ЭПРА)

ELXd - ЭПРА с управлением 1-10 В для TC-DEL-, TC-TEL-ламп

Корпус: теплостойкий поликарбонат (K4)
Для сетевых проводников:
H03 VVF 3x0,75 мм² или NYM 3x1,5 мм²
Для управляющих проводников: H03 VVF 2x0,5 или
управляющих и сетевых проводников в одном кабеле:
H03 VVF 5x0,75 мм²
Для проводников лампы: H05 VVF 4x1,0; 5x1,0
Диапазон регулирования светового потока:
ок. 3-100 % мощности лампы
Линия управления: постоянный ток 1–10 В
по EN60929, управляющий
ток 0,5 мА в точке подключения линии управления
от 1–10 В (с защитой от подключения сетевого напряжения)
Для подключения к приборам управления и регулирования
Коэффициент мощности: 0,98 при 100 %-ной работе
Температура окружающей среды t_a: 5 до 55 °C
Рабочая температура корпуса t_c: макс. 70 °C
Напряжение питания постоянным током: 198–254 В
Время зажигания: < 2 секунд
Безвинтовые контактные зажимы с рычажком:
0,75–1,5 мм² – жесткая проводка
0,30–1,0 мм² – гибкая проводка
(по нажатию рычажка)
Подавление радиопомех
Степень защиты: IP20
Для светильников класса защиты I и II
Крепления для винтов M4
для бокового монтажа или на основание
Также пригодны для осветительных установок
с частым включением (> 5 раз в день)

K4 с устройством, снижающим натяжение кабеля

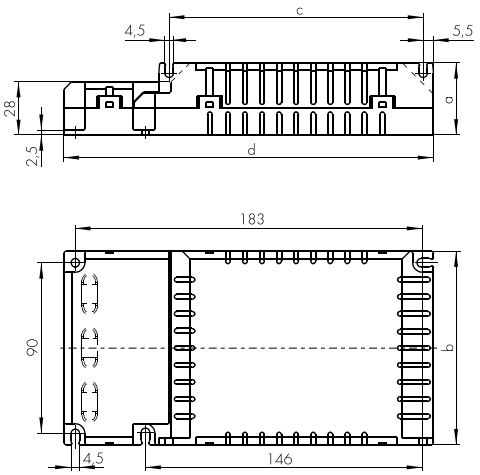

Независимые регулируемые компактные электронные пускорегулирующие аппараты (ЭПРА)

Корпус: K4 с устройством, снижающим натяжение кабеля

Лампа				ЭПРА									Система	
Мощность, Вт	Тип	Цоколь	Мощность потребления, Вт	Тип	**Номер для заказа**	Напряжение, В±10 % 50, 60 Гц	EEI	Электро-схема*	a, мм	b, мм	c, мм	d, мм	Мощность, Вт	Коэфф. светового потока,%
2x18	TC-DEL TC-TEL	G24q-2 GX24q-2	2 x 16,5	ELXd 218.803	**188207**	220 – 240	A1	22	38	102	134	195	37,0	100
2x26	TC-DEL TC-TEL	G24q-3 GX24q-3	2 x 24,0	ELXd 242.807	**188206**	220 – 240	A1	22	38	102	134	195	53,0	100
2x32	TC-TEL	GX24q-3	2 x 32,0	ELXd 242.807	**188206**	220 – 240	A1	22	38	102	134	195	71,0	100
2x42	TC-TEL	GX24q-4	2 x 42,0	ELXd 242.807	**188206**	220 – 240	A1	22	38	102	134	195	92,0	100

* Схему соединения см. на стр. 256-257

Vossloh-Schwabe Deutschland GmbH
Postfach 2869
D-58478 Luedenscheid
Tel.: +49/(0)23 51/10 12 11
Telefax: +49/(0)23 51/10 13 84
Telefax: +49/(0)23 51/10 12 17
www.vossloh-schwabe.com

Компактные регулируемые встраиваемые электронные пускорегулирующие аппараты (ЭПРА)

ELXd - ЭПРА с кнопочным управлением светового потока и DALI* для TC-DEL-, TC-TEL-ламп

Корпус: теплостойкий полиамид (K3)
или теплостойкий поликарбонат (K4)
Диапазон регулирования светового потока:
ок. 3–100 % мощности лампы
Кнопочный переключатель:
регулятор светового потока
с обычным переключателем
DALI: Линия управления (с защитой от подключения сетевого напряжения) для подключения приборов управления, подходящих к стандарту DALI
Низкий уровень по потреблению мощности в режиме ожидания (0,8 Вт)
В выключенном состоянии постоянное отключение всех инверторов
Коэффициент мощности: 0,98 при 100 %-ной работе
Температура окружающей среды t_a: 5 до 55 °C
Рабочая температура корпуса t_c: макс. 70 °C
Безвинтовые контактные зажимы с рычажком:
Напряжение питания постоянным током: 198–254 В
0,75–1,5 мм² – жесткая проводка
0,30–1,0 мм² – гибкая проводка
(по нажатию рычажка)
Подавление радиопомех
Для светильников класса защиты I
Степень защиты: IP20
Крепления для винтов M4
для бокового монтажа или на основание
Также пригодны для осветительных установок с частым включением (> 5 раз в день)

Полное соответствие стандарта DALI
с 16-битным адресом, микроконтроллер со сверхнизким потреблением:
адресуемый, запоминание сцен и групп,
обратная информационная связь, непосредственное и RND обращение, стандартизация характеристик ламп,
многократная обработка потока данных для надежного распознавания команд
Low-Power-Design обеспечивает очень низкий уровень по потреблению мощности в режиме ожидания

K3

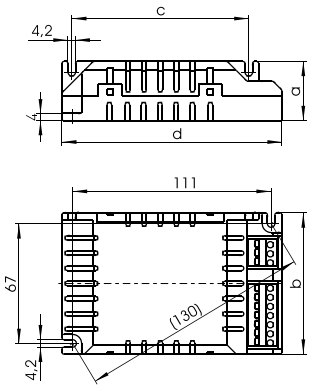

K4

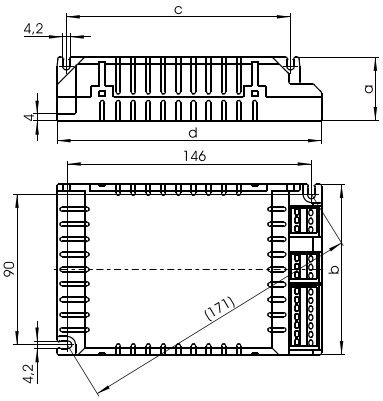

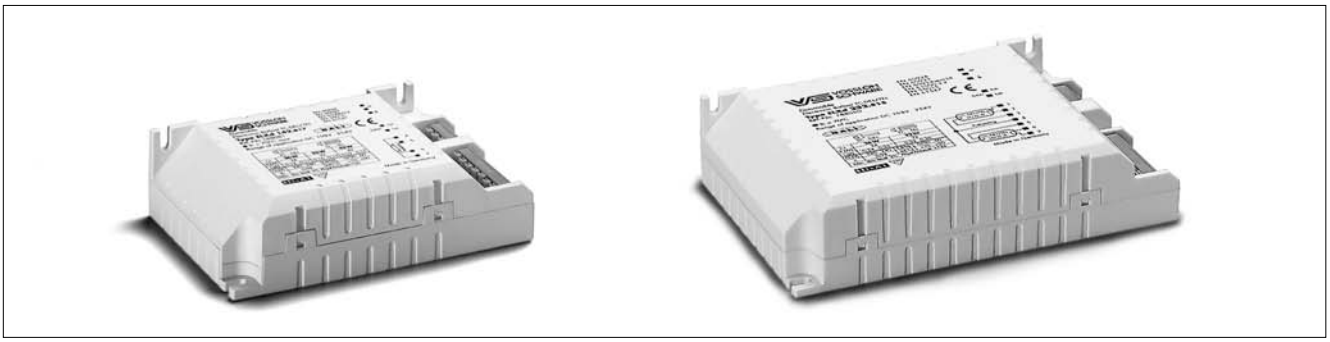

* DALI- Digital Addresible Light Interface (цифровой адресный световой интерфейс)/стандартизированное цифровое управление светом

Компактные регулируемые встраиваемые электронные пускорегулирующие аппараты (ЭПРА)

Корпус: K3, K4

Лампа				ЭПРА											Система	
Мощ-ность, Вт	Тип	Цоколь	Мощность потребления, Вт	Тип	**Номер для заказа**	Напряжение, В±10 % 50, 60 Гц	EEI	Электро-схемы*	a, мм	b, мм	c, мм	d, мм	Корпус	Колич. в упак., штук	Мощность, Вт	Коэфф. светового потока, %
18	TC-DEL TC-TEL	G24q-2 GX24q-2	1 x 16,5	ELXd 118.818	**188097**	220 – 240	A1	23	33	79	99	123	K3	12	20,0	100
2x18	TC-DEL TC-TEL	G24q-2 GX24q-2	2 x 16,5	ELXd 218.816	**188077**	220 – 240	A1	24	38	102	134	158	K4	9	37,0	100
26	TC-DEL TC-TEL	G24q-3 GX24q-3	1 x 24,0	ELXd 142.817	**188081**	220 – 240	A1	23	33	79	99	123	K3	12	28,0	100
2x26	TC-DEL TC-TEL	G24q-3 GX24q-3	2 x 24,0	ELXd 242.814	**188103**	220 – 240	A1	24	38	102	134	158	K4	9	53,0	100
32	TC-TEL	GX24q-3	1 x 32,0	ELXd 142.817	**188081**	220 – 240	A1	23	33	79	99	123	K3	12	36,0	100
2x32	TC-TEL	GX24q-3	2 x 32,0	ELXd 242.814	**188103**	220 – 240	A1	24	38	102	134	158	K4	9	71,0	100
42	TC-TEL	GX24q-4	1 x 42,0	ELXd 142.817	**188081**	220 – 240	A1	23	33	79	99	123	K3	12	46,0	100
2x42	TC-TEL	GX24q-4	2 x 42,0	ELXd 242.814	**188103**	220 – 240	A1	24	38	102	134	158	K4	9	92,0	100

* Схему соединения см. на стр. 256-257

Vossloh-Schwabe Deutschland GmbH
Postfach 2869
D-58478 Luedenscheid
Tel.: +49/(0)23 51/10 12 11
Telefax: +49/(0)23 51/10 13 84
Telefax: +49/(0)23 51/10 12 17
www.vossloh-schwabe.com

Независимые регулируемые компактные электронные пускорегулирующие аппараты (ЭПРА)

ELXd - ЭПРА с кнопочным управлением светового потока и DALI для TC-DEL-, TC-TEL-ламп

Корпус: теплостойкий поликарбонат (K4)
Для сетевых проводников:
H03 VVF 3x0,75 мм² или NYM 3x1,5 мм²
Для управляющих проводников: H03 VVF 2x0,5 или управляющие или сетевые проводники в одном кабеле: H03 VVF 5x0,75 мм²
Для проводников лампы: H05 VVF 4x1,0; 5x1,0
Диапазон регулирования светового потока: ок. 3-100 % мощности лампы
Кнопочный переключатель:
регулятор светового потока с обычным переключателем
DALI: Линия управления (с защитой от подключения сетевого напряжения) для подключения приборов управления, подходящих к стандарту DALI
Низкий уровень по потреблению мощности в режиме ожидания (0,8 Вт)
В выключенном состоянии постоянное отключение всех инвертеров
Коэффициент мощности: 0,98 при 100 %-ной работе
Температура окружающей среды t_a: 5 до 55 °C
Рабочая температура корпуса t_c: макс. 70 °C
Безвинтовые контактные зажимы с рычажком:
Напряжение питания постоянным током: 198–254 В
0,75–1,5 мм² – жесткая проводка
0,30–1,0 мм² – гибкая проводка
(по нажатию рычажка)
Подавление радиопомех
Для светильников класса защиты I и II
Степень защиты: IP20
Крепления для винтов M4
для бокового монтажа или на основании
Также пригодны для осветительных установок с частым включением (> 5 раз в день)

Полное соответствие стандарта DALI с 16-битным адресом, микроконтроллер со сверхнизким потреблением: адресуемый, запоминание сцен и групп, обратная информационная связь, непосредственное и RND обращение, стандартизация характеристик ламп, многократная обработка потока данных для надежного распознавания команд Low-Power-Design обеспечивает очень низкий уровень потребления мощности в режиме ожидания.

K4 с устройством, снижающим натяжение кабеля

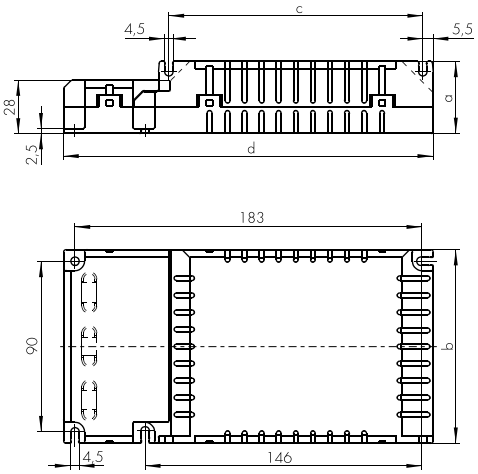

Независимые регулируемые компактные электронные пускорегулирующие аппараты (ЭПРА)

Корпус: K4 с устройством, снижающим натяжение кабеля

Лампа				ЭПРА									Система	
Мощность, Вт	Тип	Цоколь	Мощность потребления, Вт	Тип	**Номер для заказа**	Напряжение, В±10 % 50, 60 Гц	EEI	Электро-схема*	a, мм	b, мм	c, мм	d, мм	Мощность, Вт	Коэфф. светового потока,%
2x18	TC-DEL TC-TEL	G24q-2 GX24q-2	2 x 16,5	ELXd 218.816	**188234**	220–240	A1	24	38	102	134	195	37,0	100
2x26	TC-DEL TC-TEL	G24q-3 GX24q-3	2 x 24,0	ELXd 242.814	**188235**	220–240	A1	24	38	102	134	195	53,0	100
2x32	TC-TEL	GX24q-3	2 x 32,0	ELXd 242.814	**188235**	220–240	A1	24	38	102	134	195	71,0	100
2x42	TC-TEL	GX24q-4	2 x 42,0	ELXd 242.814	**188235**	220–240	A1	24	38	102	134	195	92,0	100

* Схему соединения см. на стр. 256-257

Vossloh-Schwabe Deutschland GmbH
Postfach 2869
D-58478 Luedenscheid
Tel.: +49/(0)23 51/10 12 11
Telefax: +49/(0)23 51/10 13 84
Telefax: +49/(0)23 51/10 12 17
www.vossloh-schwabe.com

Суперкомпактные встраиваемые электронные пускорегулирующие аппараты (ЭПРА)

ELXs - ЭПРА с теплым запуском для T5- и T8-ламп

Корпус: нейлон
Коэффициент мощности: прим. 0,6
(зависит от мощности лампы)
Температура окружающей среды t_a: –15 до 55 °C
Рабочая температура корпуса t_c: макс. 80 °C
(у ELXs 116.900 tc: макс. 75 °C,
у ELXs 124.902 tc: макс. 85 °C)
Напряжение питания постоянным током:
для рабочего режима: 176–254 В
для зажигания: 198–254 В
EEI: A2 или A3, зависит от мощности ламп
Безвинтовые контактные зажимы с рычажком:
0,5–1,5 мм² – жесткая проводка
0,3–1,0 мм² – гибкая проводка
(по нажатию рычажка)
Подавление радиопомех
Для светильников класса защиты I и II
Степень защиты: IP20
Крепления для винтов M4
Также пригодны для осветительных установок
с частым включением (>5 раз в день)

K20

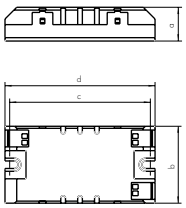

Лампа				ЭПРА								Система
Мощность, Вт	Тип	Цоколь	Мощность потребления, Вт	Тип	**Номер для заказа**	Напряжение, В±10 % 50, 60 Гц	Электро схема*	a, мм	b, мм	c, мм	d, мм	Мощность, Вт
4	T5	G5	1 x 4,5	ELXs 116.900	**188111**	220 – 240	25	18	41	75	80	6,0
6	T5	G5	1 x 6,5	ELXs 116.900	**188111**	220 – 240	25	18	41	75	80	7,5
8	T5	G5	1 x 8,0	ELXs 116.900	**188111**	220 – 240	25	18	41	75	80	8,5
13	T5	G5	1 x 11,5	ELXs 116.900	**188111**	220 – 240	25	18	41	75	80	12,5
14	T5	G5	1 x 15,0	ELXs 121.901	**188112**	220 – 240	25	18	41	75	80	16,0
14	T8	G13	1 x 13,5	ELXs 124.902	**188113**	220 – 240	25	18	41	75	80	16,0
15	T8	G13	1 x 15,5	ELXs 124.902	**188113**	220 – 240	25	18	41	75	80	17,5
16	T8	G13	1 x 12,0	ELXs 116.900	**188111**	220 – 240	25	18	41	75	80	13,0
18	T8	G13	1 x 16,5	ELXs 124.902	**188113**	220 – 240	25	18	41	75	80	18,5
21	T5	G5	1 x 20,5	ELXs 121.901	**188112**	220 – 240	25	18	41	75	80	22,0
24	T5	G5	1 x 20,0	ELXs 124.902	**188113**	220 – 240	25	18	41	75	80	21,0

* Схему соединения см. на стр. 256-257

Vossloh-Schwabe Deutschland GmbH
Postfach 2869
D-58478 Luedenscheid
Tel.: +49/(0)23 51/10 12 11
Telefax: +49/(0)23 51/10 13 84
Telefax: +49/(0)23 51/10 12 17
www.vossloh-schwabe.com

Суперузкие встраиваемые электронные пускорегулирующие аппараты (ЭПРА)

ELXs - ЭПРА с теплым запуском для T5- и T8-ламп

Корпус: теплостойкий поликарбонат
Коэффициент мощности: прим. 0,6
(зависит от мощности лампы)
Температура окружающей среды t_a: –15 до 55°C
Рабочая температура корпуса t_c: макс. 80°C
(у ELXs 116.903 tc: макс. 75°C,
у ELXs 124.905 tc: макс. 85°C)
Напряжение питания постоянным током:
для рабочего режима: 176–254 В
для зажигания: 198–254 В
EEI: A2 или A3
(зависит от мощности лампы)
Безвинтовые контактные зажимы с рычажком:
0,5–1,5 мм² – жесткая проводка
0,3–1,0 мм² – гибкая проводка
(по нажатию рычажка)
Подавление радиопомех
Для светильников класса защиты I и II
Степень защиты: IP20
Крепления для винтов M4
Также пригодны для осветительных установок
с частым включением (>5 раз в день)

K21

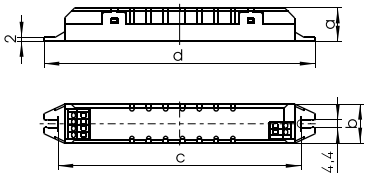

Лампа				ЭПРА								Система
Мощность, Вт	Тип	Цоколь	Мощность потребления, Вт	Тип	**Номер для заказа**	Напряжение, В±10 % 50, 60 Гц	Электро-схема*	a, мм	b, мм	c, мм	d, мм	Мощность, Вт
4	T5	G5	1 x 4,0	ELXs 108.908	**188249**	220 – 240	25	18	21	140	145	5,5
6	T5	G5	1 x 5,5	ELXs 108.908	**188249**	220 – 240	25	18	21	140	145	7,5
8	T5	G5	1 x 7,0	ELXs 108.908	**188249**	220 – 240	25	18	21	140	145	9,0
13	T5	G5	1 x 10,5	ELXs 116.903	**188215**	220 – 240	25	18	21	140	145	13,5
14	T5	G5	1 x 15,5	ELXs 121.904	**188216**	220 – 240	25	18	21	140	145	17,5
14	T8	G13	1 x 13,5	ELXs 124.905	**188217**	220 – 240	25	18	21	140	145	16,0
15	T8	G13	1 x 14,5	ELXs 124.905	**188217**	220 – 240	25	18	21	140	145	17,5
16	T8	G13	1 x 11,0	ELXs 116.903	**188215**	220 – 240	25	18	21	140	145	13,5
18	T8	G13	1 x 16,5	ELXs 124.905	**188217**	220 – 240	25	18	21	140	145	19,0
21	T5	G5	1 x 20,5	ELXs 121.904	**188216**	220 – 240	25	18	21	140	145	23,0
24	T5	G5	1 x 20,0	ELXs 124.905	**188217**	220 – 240	25	18	21	140	145	21,0

* Схему соединения см. на стр. 256-257

Vossloh-Schwabe Deutschland GmbH
Postfach 2869
D-58478 Luedenscheid
Tel.: +49/(0)23 51/10 12 11
Telefax: +49/(0)23 51/10 13 84
Telefax: +49/(0)23 51/10 12 17
www.vossloh-schwabe.com

Узкие электронные пускорегулирующие аппараты (ЭПРА)

ELXe - ЭПРА с холодным запуском для T8-ламп

Корпус: теплостойкий поликарбонат (K9)
Коэффициент мощности: > 0,98
(ELXe 218.526: > 0,97)
Температура окружающей среды t_a: –20 до 45 °C
Рабочая температура корпуса, t_c: макс. 55 °C
Напряжение питания постоянным током: 198–254 В
Безвинтовые контактные зажимы: 0,5–1,5 мм^2
Подавление радиопомех
Для светильников класса защиты I и II
Степень защиты: IP20
Не пригодны для осветительных установок
с частым включением (> 5 раз в день)

K9

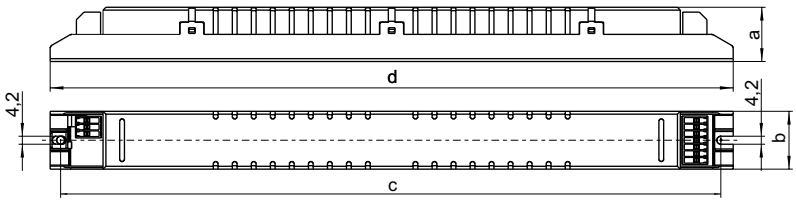

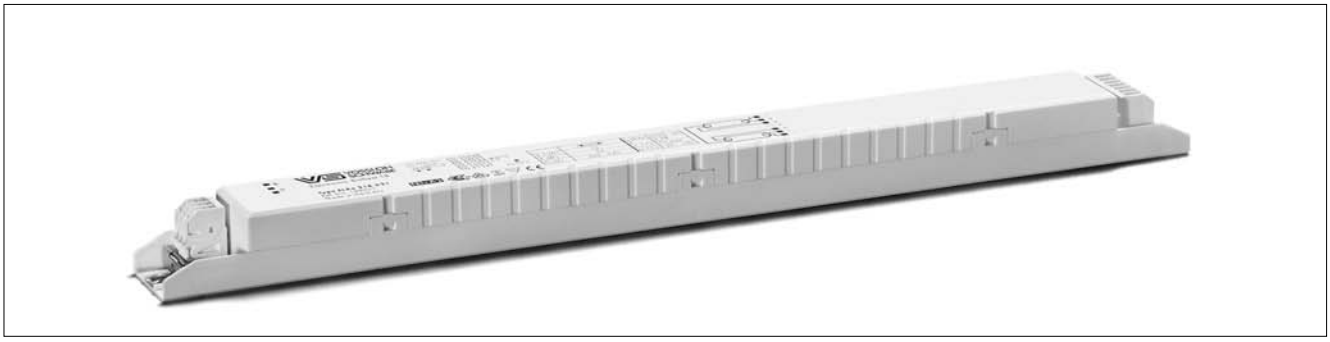

Лампы				ЭПРА										Система	
Мощность, Вт	Тип	Цоколь	Мощность потребления, Вт	Тип	**Номер для заказа**	Напряжение, В±10 % 50, 60 Гц	EEI	Электро-схема*	a, мм	b, мм	c, мм	d, мм	Корпус	Мощность, Вт	Коэфф. светового потока, %
15	T8	G13	1 x 13	ELXe 218.526	**188136**	220 – 240	A2	30	28,5	30,4	350	359	K9	15	100
2x15	T8	G13	2 x 13,5	ELXe 218.526	**188136**	220 – 240	A2	30	28,5	30,4	350	359	K9	30	100
18	T8	G13	1 x 16	ELXe 218.526	**188136**	220 – 240	A2	30	28,5	30,4	350	359	K9	19	100
2x18	T8	G13	2 x 15,5	ELXe 218.526	**188136**	220 – 240	A2	30	28,5	30,4	350	359	K9	35	100
30	T8	G13	1 x 29	ELXe 238.527	**188137**	220 – 240	A2	30	28,5	30,4	350	359	K9	32	100
2x30	T8	G13	2 x 29,5	ELXe 238.527	**188137**	220 – 240	A2	30	28,5	30,4	350	359	K9	64	100
36	T8	G13	1 x 31	ELXe 238.527	**188137**	220 – 240	A2	30	28,5	30,4	350	359	K9	34	100
2x36	T8	G13	2 x 31	ELXe 238.527	**188137**	220 – 240	A2	30	28,5	30,4	350	359	K9	67	100
38	T8	G13	1 x 33	ELXe 238.527	**188137**	220 – 240	A2	30	28,5	30,4	350	359	K9	37	100
2x38	T8	G13	2 x 33	ELXe 238.527	**188137**	220 – 240	A2	30	28,5	30,4	350	359	K9	72	100
58	T8	G13	1 x 50	ELXe 258.222	**188130**	220 – 240	A2	30	28,5	30,4	350	359	K9	54	100
2x58	T8	G13	2 x 50	ELXe 258.222	**188130**	220 – 240	A2	30	28,5	30,4	350	359	K9	107	100

* Схему соединения см. на стр. 256-257

ELXe - ЭПРА с холодным запуском для T8-ламп

Корпус: теплостойкий поликарбонат
Коэффициент мощности: > 0,98
Температура окружающей среды, t_a: –20 до 50 °C
Рабочая температура корпуса, t_c: макс. 70 °C
Напряжение питания постоянным током: 198–254 В
Безвинтовые контактные зажимы: 0,5–1,5 мм^2
Для автоматической сборки светильников:
IDC-зажимы для проводки H05V–U 0,5
Подавление радиопомех
Для светильников класса защиты I и II
Степень защиты: IP20
Не пригодны для осветительных установок с частым включением (>5 раз в день)
Пригодны для взрывозащищенных светильников
Пригодны для аварийного освещения по VDE 0108

K9

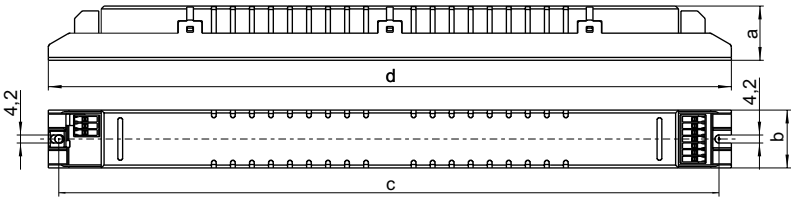

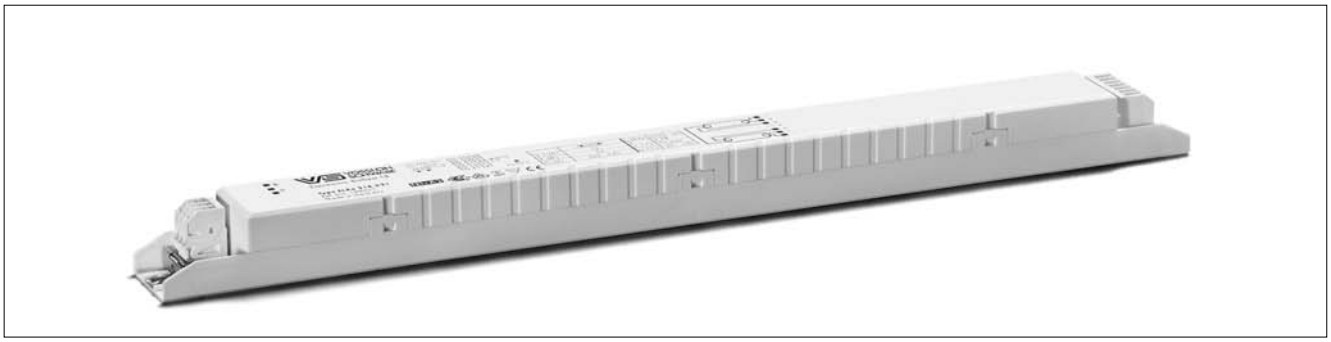

Лампы				ЭПРА									Система	
Мощность, Вт	Тип	Цоколь	Мощность потребления, Вт	Тип	**Номер для заказа**	Напряжение, В±10 % 50, 60 Гц	EEI	Электро-схема*	a, мм	b, мм	c, мм	d, мм	Мощность, Вт	Коэфф. светового потока, %
18	T8	G13	1 x 16,0	ELXe 118.520	**188020**	220 – 240	A2	1	28,5	30,4	350	359	18,0	100
2x18	T8	G13	2 x 16,0	ELXe 218.521	**188021**	220 – 240	A2	2	28,5	30,4	350	359	35,0	100
30	T8	G13	1 x 30,0	ELXe 136.522	**188022**	220 – 240	A2	1	28,5	30,4	350	359	34,0	125
2x30	T8	G13	2 x 30,0	ELXe 236.523	**188023**	220 – 240	A2	3	28,5	30,4	350	359	65,0	125
36	T8	G13	1 x 32,0	ELXe 136.522	**188022**	220 – 240	A2	1	28,5	30,4	350	359	35,0	100
2x36	T8	G13	2 x 32,0	ELXe 236.523	**188023**	220 – 240	A2	3	28,5	30,4	350	359	70,0	100
38	T8	G13	1 x 34,0	ELXe 136.522	**188022**	220 – 240	A2	1	28,5	30,4	350	359	37,0	106
2x38	T8	G13	2 x 34,0	ELXe 236.523	**188023**	220 – 240	A2	3	28,5	30,4	350	359	73,0	106
58	T8	G13	1 x 50,0	ELXe 158.524	**188024**	220 – 240	A2	1	28,5	30,4	350	359	55,0	100
2x58	T8	G13	2 x 50,0	ELXe 258.525	**188025**	220 – 240	A2	3	28,5	30,4	350	359	107,0	100

* Схему соединения см. на стр. 256-257

Vossloh-Schwabe Deutschland GmbH
Postfach 2869
D-58478 Luedenscheid
Tel.: +49/(0)23 51/10 12 11
Telefax: +49/(0)23 51/10 13 84
Telefax: +49/(0)23 51/10 12 17
www.vossloh-schwabe.com

Узкие встраиваемые электронные пускорегулирующие аппараты (ЭПРА)

ELXc - ЭПРА с теплым запуском для T5- и T8-ламп

Корпус: теплостойкий поликарбонат
(K9, K10) или металлический (M10, M11)
Коэффициент мощности: > 0,98
Температура окружающей среды, t_a: –20 до 55 °C
(для T5-ламп ЭПРА t_a: –15 до 55 °C)
Рабочая температура корпуса, t_c: макс. 70 °C
(у ELXc 414.380 t_c: макс. 80 °C,
у ELXc 424.379 t_c: макс. 85 °C)
Напряжение питания постоянным током:
для рабочего режима: 176–254 В
для зажигания: 198–254 В
Безвинтовые контактные зажимы: 0,5–1,5 мм^2
Для автоматической сборки светильников:
IDC-зажимы для проводки H05V–U 0,5
Подавление радиопомех
Для светильников класса защиты I
(металлический корпус)
Для светильников класса защиты I и II
(пластмассовый корпус)
Степень защиты: IP20
Также пригодны для осветительных установок
с частым включением (> 5 раз в день)
Номинальная величина напряжения подсоединяемых
компонентов для T5-ламп–ЭПРА: 400 В

K9

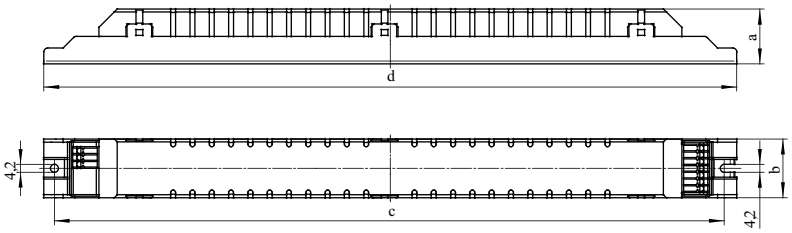

K10

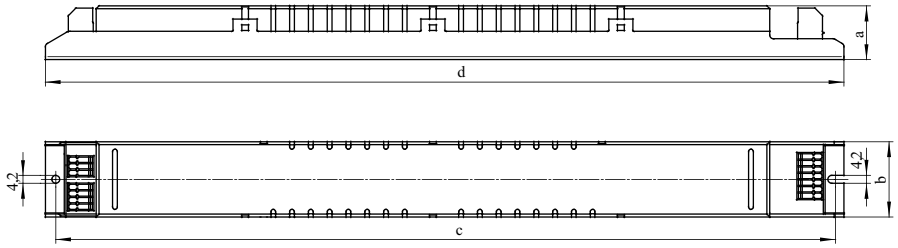

M10, M11

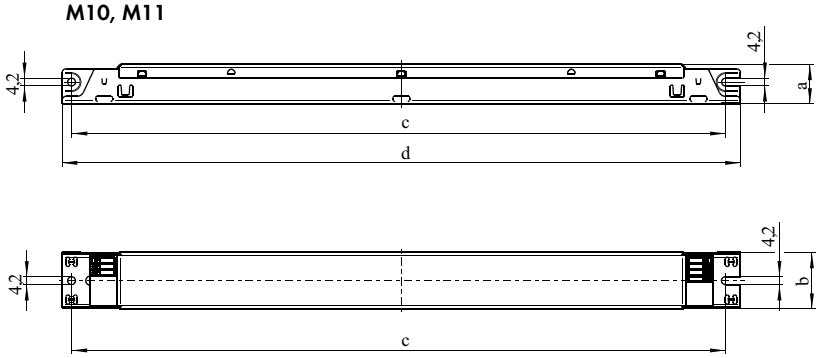

Лампа				ЭПРА										Система	
Мощность, Вт	Тип	Цоколь	Мощность потребления, Вт	Тип	**Номер для заказа**	Напряжение, В±10 % 50, 60 Гц	EEI	Электро-схема*	a, мм	b, мм	c, мм	d, мм	Корпус	Мощность, Вт	Коэфф. светового потока, %
14	T5	G5	1 x 14,0	ELXc 135.856	**188093**	220 – 240	A2	5	21,0	30,0	350	359	M10	17,0	100
2x14	T5	G5	2 x 14,0	ELXc 235.857	**188094**	220 – 240	A2	8	21,0	30,0	350	359	M10	34,0	100
3x14	T5	G5	3 x 14,0	ELXc 414.380	**188117**	220 – 240	A2	9	28,5	40,0	415	425	K10	51,0	100
4x14	T5	G5	4 x 14,0	ELXc 414.380	**188117**	220 – 240	A2	10	28,5	40,0	415	425	K10	65,0	100
18	T8	G13	1 x 16,0	ELXc 118.440	**188198**	220 – 240	A2	4	28,5	30,4	350	359	K9	19,0	100
2x18	T8	G13	2 x 16,0	ELXc 218.441	**188196**	220 – 240	A2	6	28,5	30,4	350	359	K9	37,0	100
3x18	T8	G13	3 x 16,0	ELXc 424.379	**188116**	220 – 240	A2	9	28,5	40,0	415	425	K10	60,0	100
4x18	T8	G13	4 x 16,0	ELXc 424.379	**188116**	220 – 240	A2	10	28,5	40,0	415	425	K10	75,0	100
21	T5	G5	1 x 21,0	ELXc 135.856	**188093**	220 – 240	A2	5	21,0	30,0	350	359	M10	24,0	100
2x21	T5	G5	2 x 21,0	ELXc 235.857	**188094**	220 – 240	A2	8	21,0	30,0	350	359	M10	48,0	100
24	T5	G5	1 x 24,0	ELXc 140.862	**188140**	220 – 240	A2	5	21,0	30,0	350	359	M10	27,0	100
2x24	T5	G5	2 x 24,0	ELXc 240.863	**188141**	220 – 240	A2	7	21,0	30,0	350	359	M10	54,0	100
3x24	T5	G5	3 x 21,5	ELXc 424.379	**188116**	220 – 240	A2	9	28,5	40,0	415	425	K10	76,0	100
4x24	T5	G5	4 x 21,5	ELXc 424.379	**188116**	220 – 240	A2	10	28,5	40,0	415	425	K10	96,5	100
28	T5	G5	1 x 28,0	ELXc 135.856	**188093**	220 – 240	A2	5	21,0	30,0	350	359	M10	32,0	100
2x28	T5	G5	2 x 28,0	ELXc 235.857	**188094**	220 – 240	A2	8	21,0	30,0	350	359	M10	64,0	100
35	T5	G5	1 x 35,0	ELXc 135.856	**188093**	220 – 240	A2	5	21,0	30,0	350	359	M10	39,5	100
2x35	T5	G5	2 x 35,0	ELXc 235.857	**188094**	220 – 240	A2	8	21,0	30,0	350	359	M10	78,0	100
36	T8	G13	1 x 32,0	ELXc 136.442	**188194**	220 – 240	A2	4	28,5	30,4	350	359	K9	36,0	100
2x36	T8	G13	2 x 32,0	ELXc 236.438	**188192**	220 – 240	A2	6	28,5	30,4	350	359	K9	70,0	100
39	T5	G5	1 x 39,0	ELXc 140.862	**188140**	220 – 240	A2	5	21,0	30,0	350	359	M10	43,0	100
2x39	T5	G5	2 x 39,0	ELXc 240.863	**188141**	220 – 240	A2	7	21,0	30,0	350	359	M10	87,0	100
49	T5	G5	1 x 49,0	ELXc 149.858	**188095**	220 – 240	A2	5	21,0	30,0	350	359	M10	55,0	100
2x49	T5	G5	2 x 49,0	ELXc 249.859	**188139**	220 – 240	A2	8	28,0	30,0	350	359	M10	107,0	100
54	T5	G5	1 x 54,0	ELXc 154.864	**188142**	220 – 240	A2	5	21,0	30,0	350	359	M10	59,5	100
2x54	T5	G5	2 x 54,0	ELXc 254.865	**188143**	220 – 240	A2	7	21,0	30,0	350	359	M10	109,0	100
58	T8	G13	1 x 50,0	ELXc 158.444	**188190**	220 – 240	A2	4	28,5	30,4	350	359	K9	54,0	100
2x58	T8	G13	2 x 50,0	ELXc 258.439	**188188**	220 – 240	A2	6	28,5	30,4	350	359	K9	107,0	100
80	T5	G5	1 x 80,0	ELXc 180.866	**188144**	220 – 240	A2	5	21,0	30,0	350	359	M10	88,0	100
2x80	T5	G5	2 x 80,0	ELXc 280.538	**188233**	220 – 240	A2	7	21,0	30,0	412	425	M11	174,0	100

* Схему соединения см. на стр. 256-257

Vossloh-Schwabe Deutschland GmbH
Postfach 2869
D-58478 Luedenscheid
Tel.: +49/(0)23 51/10 12 11
Telefax: +49/(0)23 51/10 13 84
Telefax: +49/(0)23 51/10 12 17
www.vossloh-schwabe.com

Узкие регулируемые встраиваемые электронные пускорегулирующие аппараты (ЭПРА)

ELXd - ЭПРА с управлением 1–10 В для T5- и T8-ламп

Корпус: теплостойкий поликарбонат (K9)
или металлический, белый лакированный (M20, M21)
Линия управления у T5-ламп:
Постоянный ток 1–10 В
по EN60929 с управляющим током 0,5 мА
в точке подключения линии управления
(у T8-ламп: 0,6 мА)
(с защитой от подключения сетевого
напряжения)

Диапазон регулирования светового потока:
ок. 3–100 % мощности лампы (у T8-ламп: 1–100 %)
Для подключения к приборам управления и контроля
Коэффициент мощности: > 0,95 при 100 %-ной работе
Температура окружающей среды, t_a: 10 до 55 °C
(у T8-ламп: 0 до 50°C)
Рабочая температура корпуса, t_c: макс. 70 °C
Напряжение питания постоянным током: 198–254 В
Безвинтовые контактные зажимы: 0,5–1,5 мм^2
Для автоматической сборки светильников:
IDC-зажимы для проводки H05V-U 0,5
Подавление радиопомех
Для светильников класса защиты I
Степень защиты: IP20
Также пригодны для осветительных установок
с частым включением (> 5 раз в день)
Пригодны для аварийного освещения
по VDE 0108 (только T8-лампы)

K9

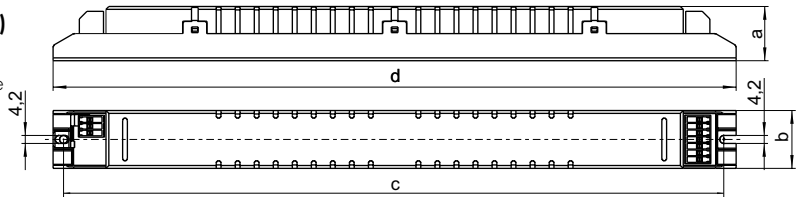

M20, M21

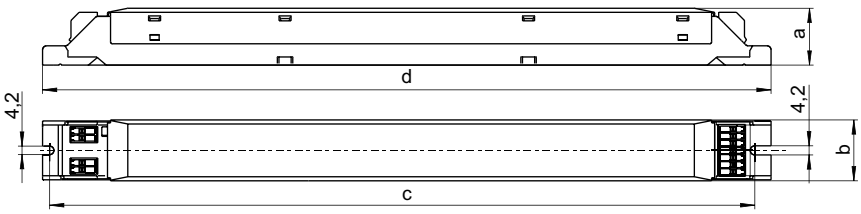

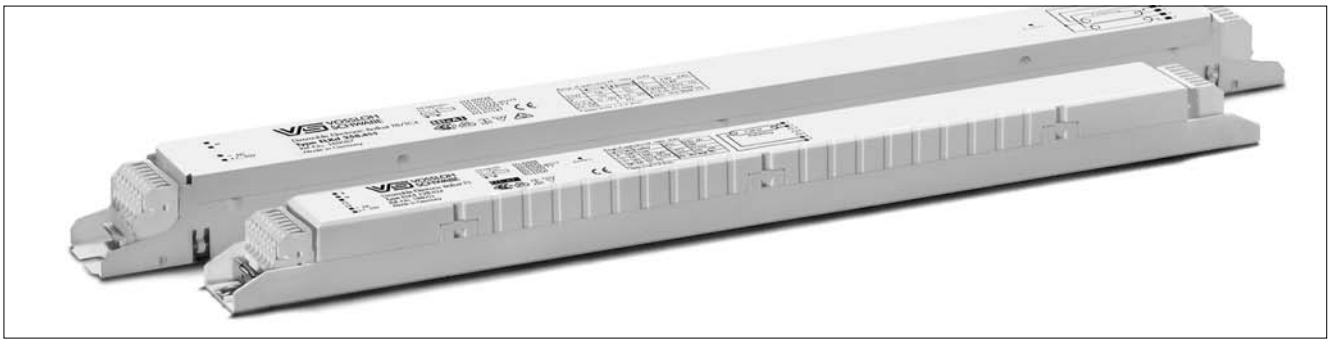

Узкие электронные пускорегулирующие аппараты (ЭПРА) для управления световым потоком

Корпус: K9, M20, M21

Лампа				ЭПРА											Система	
Мощность, Вт	Тип	Цоколь	Мощность потребления, Вт	Тип	**Номер для заказа**	Напряжение, В±10 % 50, 60 Гц	EEI	Электро-схема*	a, мм	b, мм	c, мм	d, мм	Корпус	Колич. в упак., штук	Мощность, Вт	Коэфф. светового потока, %
14	T5	G5	1 x 14,0	ELXd 114.820	**188090**	220 – 240	A1	13	28,5	30,4	350	359	K9	15	17,5	100
18	T8	G13	1 x 16,0	ELXd 118.850	**188082**	230 – 240	A1	11	30,0	30,0	350	359	M20	20	20,0	100
2x18	T8	G13	2 x 16,0	ELXd 218.851	**188083**	230 – 240	A1	12	30,0	30,0	415	423	M21	20	36,0	100
21	T5	G5	1 x 21,0	ELXd 121.822	**188091**	220 – 240	A1	13	28,5	30,4	350	359	K9	15	24,5	100
28	T5	G5	1 x 28,0	ELXd 128.824	**188053**	220 – 240	A1	13	28,5	30,4	350	359	K9	15	32,0	100
2x28	T5	G5	2 x 28,0	ELXd 228.825	**188088**	220 – 240	A1	14	28,5	30,4	350	359	K9	15	62,0	100
35	T5	G5	1 x 35,0	ELXd 135.826	**188052**	220 – 240	A1	13	28,5	30,4	350	359	K9	15	39,0	100
2x35	T5	G5	2 x 35,0	ELXd 235.827	**188089**	220 – 240	A1	14	28,5	30,4	350	359	K9	15	77,0	100
36	T8	G13	1 x 32,0	ELXd 136.852	**188084**	230 – 240	A1	11	30,0	30,0	350	359	M20	20	38,0	100
2x36	T8	G13	2 x 32,0	ELXd 236.853	**188085**	230 – 240	A1	12	30,0	30,0	415	423	M21	20	74,0	100
58	T8	G13	1 x 50,0	ELXd 158.854	**188086**	230 – 240	A1	11	30,0	30,0	350	359	M20	20	56,0	100
2x58	T8	G13	2 x 50,0	ELXd 258.855	**188087**	230 – 240	A1	12	30,0	30,0	415	423	M21	20	114,0	100

* Схему соединения см. на стр. 256-257

Vossloh-Schwabe Deutschland GmbH
Postfach 2869
D-58478 Luedenscheid
Tel.: +49/(0)23 51/10 12 11
Telefax: +49/(0)23 51/10 13 84
Telefax: +49/(0)23 51/10 12 17
www.vossloh-schwabe.com

Компоненты регулирования для электронных пускорегулирующих аппаратов (ЭПРА)

Пульт ручного управления
Регулятор светового потока для
ЭПРА, управляемых по входу 0–10 В
С нажимным переключателем
4 мм стержень для розеток скрытого монтажа с *55 мм*
Макс. 50 ЭПРА на один регулятор светового потока
Вес: 60/30 г. Колич. штук в упаковке: 25
Без крышки
Размеры: 67x67x51,5 мм
Номер для заказа: 172778
Крышка с ручкой управления
Размеры: 80x80x9 мм
Номер для заказа: 172775 белый

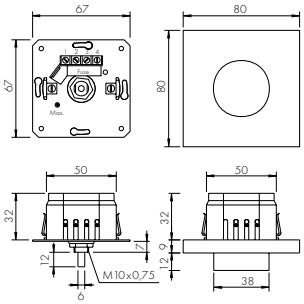

Датчик света
Министабилизатор, включая монтажные зажимы
для люминесцентных ламп T8 (T26) и
компактных люминесцентных ламп
С проводом для подключения: 2x0,24 мм²
Длина: 800 мм
макс. 50 ЭПРА на один датчик света
Размеры: 33,5x40x96 мм
Вес: 55 г. Колич. штук в упаковке: 60
Номер для заказа: 172776

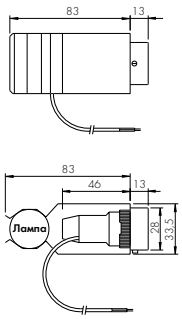

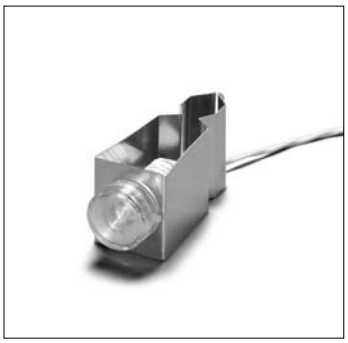

Многофункциональный датчик
С таким датчиком возможна поддержка заданного
постоянного уровня освещенности
Со встроенным датчиком движения
макс. 50 ЭПРА на один многофункциональный
датчик
Размеры: 58x71x42 мм
Вес: 125 г. Колич. штук в упаковке: 25
Номер для заказа: 172777

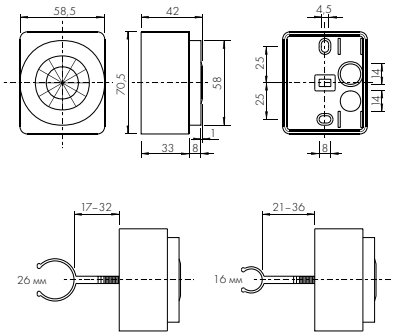

Vossloh-Schwabe Deutschland GmbH
Postfach 2869
D-58478 Luedenscheid
Tel.: +49/(0)23 51/10 12 11
Telefax: +49/(0)23 51/10 13 84
Telefax: +49/(0)23 51/10 12 17
www.vossloh-schwabe.com