МОНТАЖНЫЕ СИСТЕМЫ

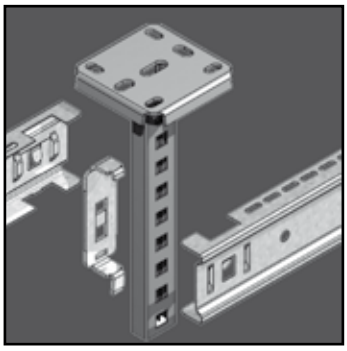

МОНТАЖНЫЕ СИСТЕМЫ

	Описание системы	5-5
КРЕПЛЕНИЕ С ПОМОЩЬЮ ШПИЛЕК		
FL	Струбцина для шпильки	5-6
PB	Кронштейн потолочный	5-6
PBR	Кронштейн потолочный регулируемый	5-7
SDBG	Кронштейн потолочный	5-7
VFCB	Пластина центрального подвеса (VF/VFL)	5-8
OBG	Траверса	5-8
BG	Скоба внутренняя для подвешивания лотка	5-9
DR 15*30	Траверса	5-9
DR 21*41	Траверса	5-10
СИСТЕМЫ КРЕПЛЕНИЯ		
VMB	Кронштейн напольный/стеновой/подвесной	5-10
OBZ 130	Скоба крепёжная потолочная	5-11
OBZ 180	Скоба крепёжная потолочная	5-12
COMEGACL 170	Скоба потолочная VF/VFL	5-13
COMEGA 170	Скоба потолочная	5-13
COMEGA 290	Скоба крепёжная потолочная	5-14
CCLTI	Консоль универсальная потолочная / стеновая (KBSTI)	5-15
КОНСОЛИ		
LOMEGACL 150	Скоба стеновая VF/VFL	5-16
LOMEGA 150	Скоба крепёжная стеновая	5-17
VOMEGA	Элемент монтажный	5-17
MBZ	Скоба крепёжная стеновая	5-18
WS	Консоль стеновая	5-18
KCL	Консоль быстрой фиксации	5-19
WKS	Консоль для средних нагрузок	5-20
WKSS	Консоль регулируемая	5-21
WK	Консоль для больших нагрузок	5-22
WKM	Консоль для больших нагрузок	5-23
WKZ	Консоль для сверхвысоких нагрузок	5-23
HKI	Консоль зажимная для больших нагрузок	5-24
HKIZ	Консоль зажимная для сверхвысоких нагрузок	5-25
СТОЙКИ ПОТОЛОЧНЫЕ		
KPCL	Опора для подвешивания, защелкивающаяся	5-26
MPCL	Профиль монтажный	5-26
HSLECL	Стойка потолочная одинарная	5-27
CLHS	Адаптер для HSLECL	5-27
HSLDCL	Стойка потолочная двойная	5-28
HSME	Стойка потолочная одинарная	5-29
HSMD	Стойка потолочная двойная	5-29
HSMDT	Стойка потолочная двойная	5-30
HSIZ	Стойка потолочная для больших нагрузок	5-30
АКСЕССУАРЫ ДЛЯ ПОТОЛОЧНЫХ СТОЕК		
DOP 41*41	Колпачок защитный (MP 41*41)	5-31
DOPHSLECL	Колпачок защитный (HSLECL)	5-31
DOPHSMD	Колпачок защитный (HSMD)	5-31
SKP	Опора регулируемая	5-32
АКСЕССУАРЫ ДЛЯ IPN		
IPN 80 SL	Профиль потолочный усиленный	5-32
PR 80	Защитный колпачок (IPN 80 SL)	5-33
IPL 06	Опора для подвешивания (IPN 80 SL)	5-33
IPL 10	Опора для подвешивания (IPN 80 SL)	5-33
SKIPN	Опора регулируемая (IPN 80 SL)	5-34
KPIPN	Пластина соединительная (IPN 80 SL)	5-34
DKIPN	Пластина соединительная (IPN 80 SL)	5-35
KIPN	Скоба крепежная (IPN 80 SL)	5-35
WVPIPN	Скоба крепежная (IPN 80 SL)	5-35
ПРОФИЛИ		
L 25	L-профиль	5-36
L 25*50	L-профиль	5-36

L 50*50	L-профиль	5-36
Z 25	Z-профиль	5-37
Z 50	Z-профиль	5-37
MP 41*21*2.50 SL	Профиль монтажный	5-37
MP 41*41*2.50 SL	Профиль монтажный	5-38
MPZ 41*21*2.50 SL	Профиль монтажный	5-38
MPZ 41*41*2.50 SL	Профиль монтажный	5-38
MP 41*21*1.50 SL	Профиль монтажный	5-39
MP 41*41*2.50 DGL	Профиль монтажный	5-39
MPZ 41*41*2.50 DGL	Профиль монтажный	5-39
МОНТАЖ VS		
VS 41	Монтажные элементы	5-41
МОНТАЖНЫЕ ЭЛЕМЕНТЫ		
TIM	Шпилька (DIN 975)	5-42
VM 6334	Гайка соединительная	5-42
GM	Гайка фасонная для несущего профиля	5-43
GM 41	Гайка фасонная для несущего профиля	5-43
GMV 41	Гайка фасонная пружинная	5-44
B	Болт (DIN 933)	5-44
M	Гайка (DIN 934)	5-45
VM	Гайка и винт с зубчатыми насечками	5-45
VMK	Винт с квадратной шейкой и гайка с зубчатыми насечками (DIN 603)	5-46
RB	винт с зубчатыми насечками	5-46
RM	Гайка с зубчатыми насечками (DIN 6923)	5-46
CRO	Шайба усиленная (DIN 9021)	5-47
RO	Шайба (DIN 125-1 A)	5-47
VSZ	Краска цинковая в аэрозольной упаковке	5-48
RBS	Шнур защитный для острых кромок	5-48
	Техническая информация	5-49

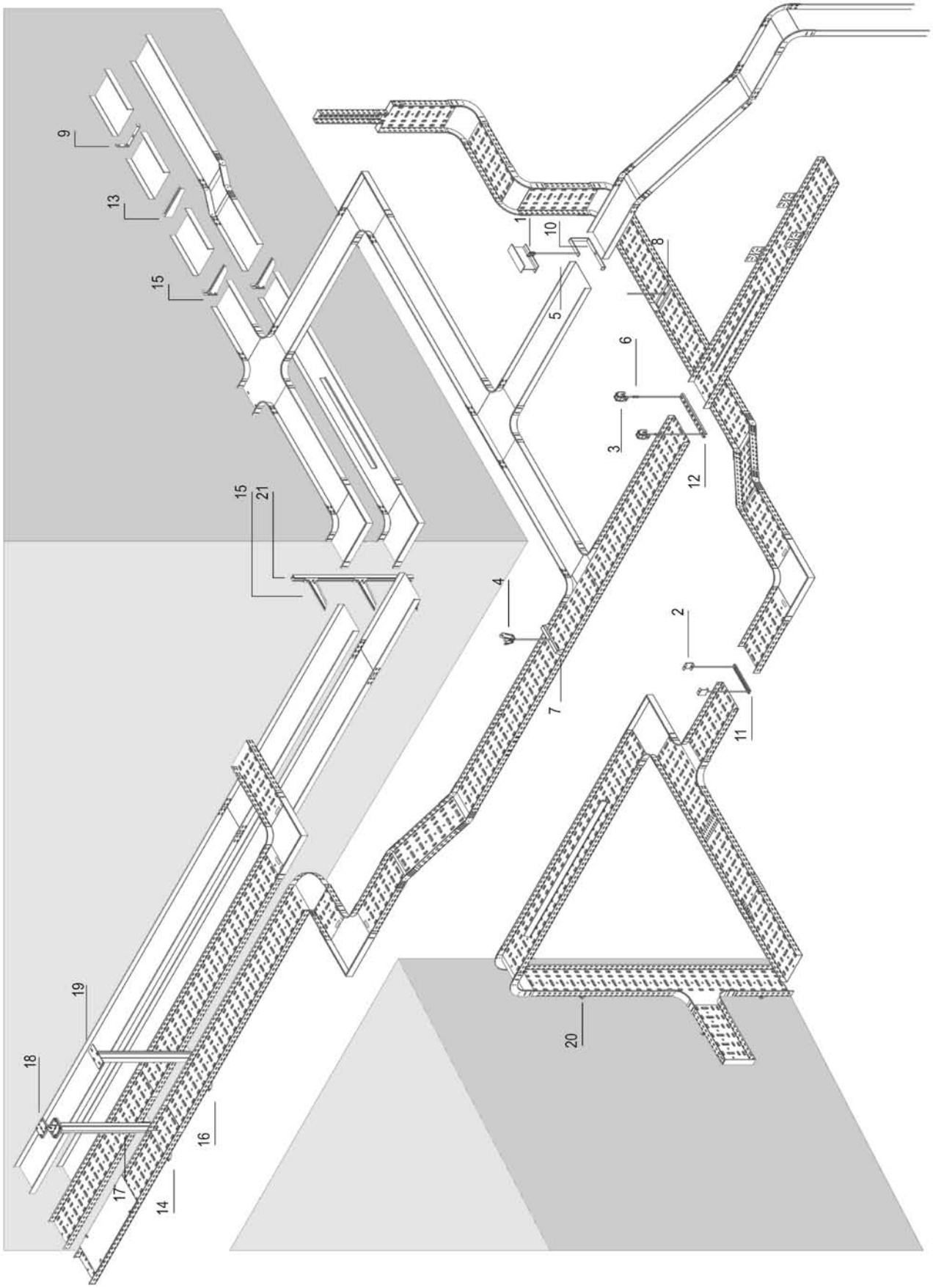
9
13
15
15
21
19
18
16
17
14
1
10
5
8
6
3
12
4
7
2
11
20

Описание системы

		Артикул	Стр.
1	Струбцина для шпильки	FL	5-6
2	Кронштейн потолочный	PB	5-6
3	Кронштейн потолочный регулируемый	PBR	5-7
4	Кронштейн потолочный	SDBG	5-7
5	Шпилька (DIN 975)	TIM	5-42
6	Гайка соединительная	VM 6334	5-42
7	Траверса	OBG	5-8
8	Скоба внутренняя для подвешивания лотка	BG	5-9
9	Скоба крепёжная стеновая	MBZ	5-18
10	Скоба крепёжная потолочная	OBZ 130	5-11
11	Траверса	DR 15*30	5-9
12	Траверса	DR 21*41	5-10
13	Консоль стеновая	WS	5-18
14	Консоль для средних нагрузок	WKS	5-20
15	Консоль для больших нагрузок	WK	5-22
16	Консоль зажимная для больших нагрузок	HKI	5-24
17	Стойка потолочная двойная	HSMD	5-29
18	Опора регулируемая	SKP	5-32
19	Стойка потолочная для больших нагрузок	HSIZ	5-30
20	Z-профиль	Z 25	5-37
21	Профиль монтажный	MP 41*41*2.50 SL	5-38

FL

Струбцина для шпильки

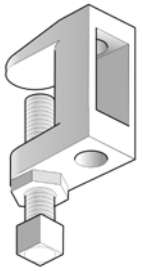

Артикул	Максимальная нагрузка (в даН)	Clamp range
FL 1	250	0-22 mm
FL 2	250	0-19 mm
FL 3	350	5-25 mm

Стандартное исполнение	Гальваническое цинковое покрытие

1		Артикул	Высота	Ширина	Толщина	Длина	кг/шт.	Станд. Упаковка	Наличие на складе	Ед. изм.			
-	-	**FL 1**	-	-	M8	-	0,140	50	✓	шт.			
-	-	**FL 2**	-	-	M10	-	0,150	50	✓	шт.			
-	-	**FL 3**	-	-	M12	-	0,210	50	✓	шт.			

Применяется для подвешивания кабельных трасс к металлоконструкциям зданий и сооружений. Струбцина поставляется вместе с зажимным болтом и контргайкой. Шпилька для подвешивания заказывается отдельно.

PB

Кронштейн потолочный

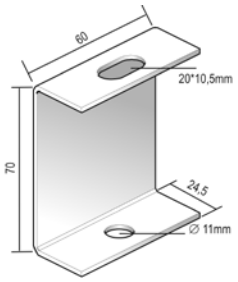

По запросу	Порошковая окраска / ‘Duplex’ покрытие
Максимальная нагрузка	250 даН
Стандартное исполнение	Сталь sendzimir

1		Артикул	Высота	Ширина	Толщина	Длина	кг/шт.	Станд. Упаковка	Наличие на складе	Ед. изм.			
-	-	**PB**	70	-	-	-	0,100	48	✓	шт.			

Шпилька TIM 8 или TIM 10 заказывается отдельно.

PBR

Кронштейн потолочный регулируемый

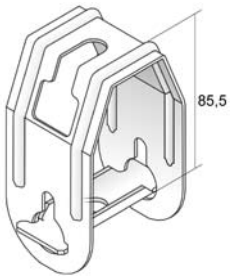

применяется для крепления к наклонным потолочным конструкциям.

Максимальная нагрузка	170 даН
Стандартное исполнение	Сталь sendzimir

1		Артикул	Высота	Ширина	Толщина	Длина	кг/шт.	Станд. Упаковка	Наличие на складе	Ед. изм.			
-	-	**PBR**	-	-	-	-	0,140	48	✓	шт.			

Шпилька TIM 8 или TIM 10 заказывается отдельно.

SDBG

Кронштейн потолочный

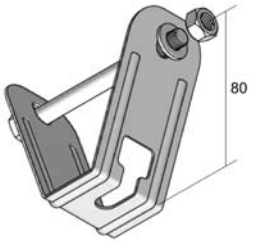

Для подвешивания лотка к потолочным металлоконструкциям(профнастил)

Максимальная нагрузка	300 даН
Стандартное исполнение	Сталь sendzimir

1		Артикул	Высота	Ширина	Толщина	Длина	кг/шт.	Станд. Упаковка	Наличие на складе	Ед. изм.			
-	-	**SDBG**	-	-	-	-	0,200	48	✓	шт.			

Поставляется в комплекте с болтом B 10*110, гайкой M 10 и шайбой RO 10.

VFCB

Пластина центрального подвеса (VF/VFL)

Используется для подвешивания на шпильке с использованием гаек M6 или M8.

По запросу	Порошковая окраска / 'Duplex' покрытие
Стандартное исполнение	Сталь sendzimir
Вариант исполнения 1	Горячее цинкование

1		Артикул	Высота	Ширина	Толщина	Длина	kg/ комплект	Станд. Упаковка	Наличие на складе	Ед. изм.			
HD	-	**VFCB**	-	-	-	-	0,070	30	✓	комплект			

В комплекте 2 шт.
Может использоваться для проволочных лотков VFL/VF 35*100, VFL/VF 60*100 и VFL/VF 60*150.
Шпильки (TIM 6 или TIM 8) и гайки (M6 или M8) заказывается отдельно.

OBG

Траверса

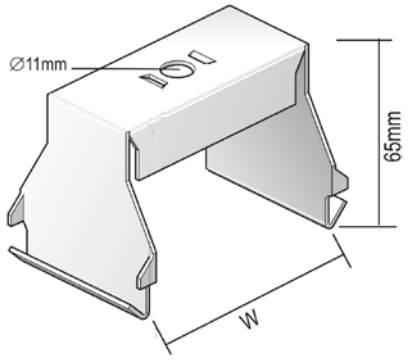

Подходит для установки кабельных лотков с разделителем.

Ширина	Максимальная нагрузка (в даН)
050	200
075	200
100	200
150	200
200	200
250	150
300	150
400	90

По запросу	Порошковая окраска / 'Duplex' покрытие
Стандартное исполнение	Сталь sendzimir
Вариант исполнения 1	Горячее цинкование

1		Артикул	Высота	Ширина	Толщина	Длина	кг/шт.	Станд. Упаковка	Наличие на складе	Ед. изм.			
HD	-	**OBG 050**	-	50	-	-	0,100	12	✓	шт.			
HD	-	**OBG 075**	-	75	-	-	0,130	12	✓	шт.			
HD	-	**OBG 100**	-	100	-	-	0,140	12	✓	шт.			
HD	-	**OBG 150**	-	150	-	-	0,190	12	✓	шт.			
HD	-	**OBG 200**	-	200	-	-	0,220	12	✓	шт.			
HD	-	**OBG 250**	-	250	-	-	0,270	12	✓	шт.			
HD	-	**OBG 300**	-	300	-	-	0,310	6	✓	шт.			
HD	-	**OBG 400**	-	400	-	-	0,390	6	✓	шт.			

Крепится с помощью шпилек TIM 8 или TIM 10.

BG

Скоба внутренняя для подвешивания лотка

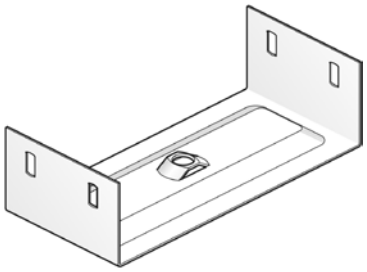

Ширина	Максимальная нагрузка (в даН)
075	200
100	200
150	200
200	150
250	120
300	90
400	30

По запросу	высотой 35 мм
По запросу	Порошковая окраска / 'Duplex' покрытие
Стандартное исполнение	Сталь sendzimir
Вариант исполнения 1	Горячее цинкование

1		Артикул	Высота	Ширина	Толщина	Длина	кг/шт.	Станд. Упаковка	Наличие на складе	Ед. изм.			
HD	-	**BG 60*075**	60	75	-	-	0,200	12	✓	шт.			
HD	-	**BG 60*100**	60	100	-	-	0,210	12	✓	шт.			
HD	-	**BG 60*150**	60	150	-	-	0,270	12	✓	шт.			
HD	-	**BG 60*200**	60	200	-	-	0,330	12	✓	шт.			
HD	-	**BG 60*250**	60	250	-	-	0,380	12	✓	шт.			
HD	-	**BG 60*300**	60	300	-	-	0,430	6	✓	шт.			
HD	-	**BG 60*400**	60	400	-	-	0,530	6	✓	шт.			

Крепится с помощью шпилек TIM 8 или TIM 10.
Поставляется с предварительно вмонтированной гайкой M 10

DR 15*30

Траверса

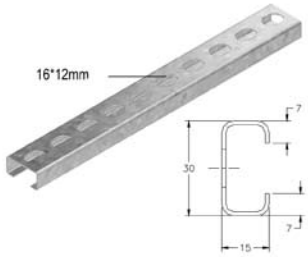

По запросу	Порошковая окраска / 'Duplex' покрытие
Максимальная нагрузка	100 даН
Стандартное исполнение	Сталь sendzimir
Вариант исполнения 1	Горячее цинкование

1		Артикул	Высота	Ширина	Толщина	Длина	кг/шт.	Станд. Упаковка	Наличие на складе	Ед. изм.			
HD	-	**DR 100**	15	30	-	100	0,060	50	✓	шт.			
HD	-	**DR 150**	15	30	-	150	0,080	50	✓	шт.			
HD	-	**DR 200**	15	30	-	200	0,110	50	✓	шт.			
HD	-	**DR 250**	15	30	-	250	0,130	50	✓	шт.			
HD	-	**DR 300**	15	30	-	300	0,160	50	✓	шт.			
HD	-	**DR 350**	15	30	-	350	0,190	50	✓	шт.			
HD	-	**DR 15*30*2000**	15	30	-	2000	0,600	1	-	м			

Фиксируется с помощью двух шпилек TIM 8 гайки M 8 и шайбы CRO 8.
При заказе профиля прибавьте к ширине лотка по 50 мм из расчёта на каждую опору.

DR 21*41

Траверса

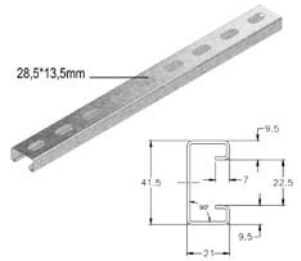

По запросу	Порошковая окраска / ‘Duplex’ покрытие
Максимальная нагрузка	150 даН
Стандартное исполнение	Сталь sendzimir
Вариант исполнения 1	Горячее цинкование

1		Артикул	Высота	Ширина	Толщина	Длина	кг/шт.	Станд. Упаковка	Наличие на складе	Ед. изм.			
HD	-	**DR 450**	21	41	-	450	0,500	20	✓	шт.			
HD	-	**DR 550**	21	41	-	550	0,620	20	✓	шт.			
HD	-	**DR 650**	21	41	-	650	0,700	20	✓	шт.			

Фиксируется с помощью двух шпилек TIM 10 гайки M 10 и шайбы CRO 10.
При заказе профиля прибавьте к ширине лотка по 50 мм из расчёта на каждую опору.

VMB

Кронштейн напольный/стеновой/подвесной

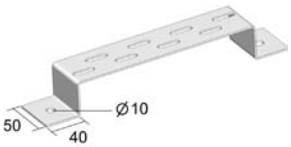

Используется в качестве напольных, стеновых и подвесных кронштейнов.

По запросу	Порошковая окраска / ‘Duplex’ покрытие
Максимальная нагрузка	200 даН
Стандартное исполнение	Сталь sendzimir
Вариант исполнения 1	Горячее цинкование

1		Артикул	Высота	Ширина	Толщина	Длина	кг/шт.	Станд. Упаковка	Наличие на складе	Ед. изм.			
HD	-	**VMB 100**	40	100	2,00	-	0,190	30	✓	шт.			
HD	-	**VMB 150**	40	150	2,00	-	0,220	30	✓	шт.			
HD	-	**VMB 200**	40	200	2,00	-	0,260	30	✓	шт.			
HD	-	**VMB 300**	40	300	2,00	-	0,330	30	✓	шт.			
HD	-	**VMB 400**	40	400	2,00	-	0,390	30	✓	шт.			
HD	-	**VMB 500**	40	500	2,00	-	0,460	30	✓	шт.			
HD	-	**VMB 600**	40	600	2,00	-	0,530	30	✓	шт.			

Более подробные характеристики данного изделия приведены в конце главы.

Для крепление лотка к напольным и подвесным кронштейнам используется фиксатор VFCL.
Для крепление лотка к стеновым кронштейнам используется соединительный комплект VFK.

OBZ 130

Скоба крепёжная потолочная

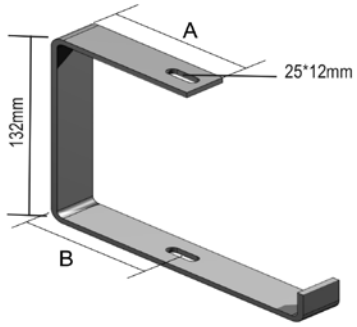

Применяется для непосредственного крепления к потолку или при помощи шпилек TIM 8 или TIM 10.

Ширина	Максимальная нагрузка (в даН)	A	B
75	80	64	42,5
100	40	80	59,5
150	50	105	84,5
200	30	130	109,5
250	50	155	134,5
300	40	180	159,5
400	30	230	209,5

По запросу	Порошковая окраска / ‘Duplex’ покрытие
Стандартное исполнение	Гальваническое цинковое покрытие
Вариант исполнения 1	Горячее цинкование

1		Артикул	Высота	Ширина	Толщина	Длина	кг/шт.	Станд. Упаковка	Наличие на складе	Ед. изм.			
HD	-	**OBZ 130*075**	132	92	-	-	0,340	12	✓	шт.			
HD	-	**OBZ 130*100**	132	115	-	-	0,380	12	✓	шт.			
HD	-	**OBZ 130*150**	132	165	-	-	0,570	12	✓	шт.			
HD	-	**OBZ 130*200**	132	215	-	-	0,670	12	✓	шт.			
HD	-	**OBZ 130*250**	132	265	-	-	1,020	12	✓	шт.			
HD	-	**OBZ 130*300**	132	315	-	-	1,180	6	✓	шт.			
HD	-	**OBZ 130*400**	132	415	-	-	1,600	6	✓	шт.			

Фиксация кабельного лотка с помощью VM 6*20.
Максимальная нагрузка (в кг.): Равномерно распределенная на всю ширину кронштейнов.

OBZ 180

Скоба крепёжная потолочная

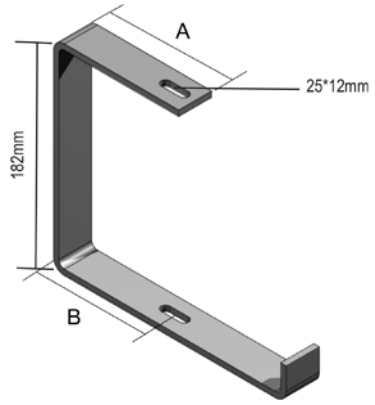

Применяется для непосредственного крепления к потолку или при помощи шпилек TIM 8 или TIM 10.

Ширина	Максимальная нагрузка (в даН)	A	B
75	50	64	42,5
100	30	80	59,5
150	30	105	84,5
200	30	130	109,5
250	40	155	134,5
300	40	180	159,5
400	20	230	209,5

По запросу	Порошковая окраска / ‘Duplex’ покрытие
Стандартное исполнение	Гальваническое цинковое покрытие
Вариант исполнения 1	Горячее цинкование

1		Артикул	Высота	Ширина	Толщина	Длина	кг/шт.	Станд. Упаковка	Наличие на складе	Ед. изм.			
HD	-	**OBZ 180*075**	182	92	-	-	0,390	12	✓	шт.			
HD	-	**OBZ 180*100**	182	115	-	-	0,440	12	✓	шт.			
HD	-	**OBZ 180*150**	182	165	-	-	0,630	12	✓	шт.			
HD	-	**OBZ 180*200**	182	215	-	-	0,720	12	✓	шт.			
HD	-	**OBZ 180*250**	182	265	-	-	1,100	12	✓	шт.			
HD	-	**OBZ 180*300**	182	315	-	-	1,270	6	✓	шт.			
HD	-	**OBZ 180*400**	182	415	-	-	1,500	6	✓	шт.			

Фиксация кабельного лотка с помощью VM 6*20.
Максимальная нагрузка (в кг.): Равномерно распределенная на всю ширину кронштейнов.

COMEGACL 170

Скоба потолочная VF/VFL

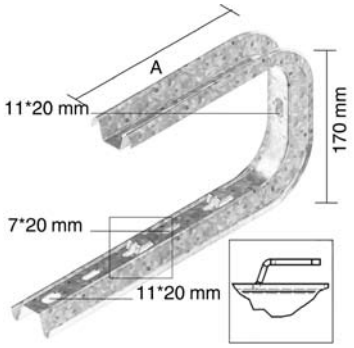

Применяется для крепления непосредственно к потолку или с помощью шпилек TIM 8 или TIM 10

Ширина	Максимальная нагрузка (даН)	A
150	60	147
200	60	172
300	50	222
400	40	272

По запросу	Порошковая окраска
Стандартное исполнение	Сталь sendzimir

1		Артикул	Высота	Ширина	Толщина	Длина	кг/шт.	Станд. Упаковка	Наличие на складе	Ед. изм.			
-	-	**COMEGACL 170*150**	170	182	-	-	0,46	10	✓	шт.			
-	-	**COMEGACL 170*200**	170	232	-	-	0,54	10	✓	шт.			
-	-	**COMEGACL 170*300**	170	332	-	-	0,70	10	✓	шт.			
-	-	**COMEGACL 170*400**	170	432	-	-	0,86	10	✓	шт.			

Фиксируется на :

COMEGACL 170*150 :
VF(L) 35*100, VF(L) 35*150, VF(L) 60*100, VF(L) 60*150

COMEGACL 170*200 : VF(L) 35*150, VF(L) 60*150, VF(L) 60*200

COMEGACL 170*300 :
VF(L) 35*200, VF(L) 35*250, VF(L) 60*200, VF(L) 60*300

COMEGACL 170*400 :
VF(L) 35*350, VF(L) 60*300, VF(L) 60*400

Максимальная нагрузка (даН): Равномерно распределенная на всю ширину кронштейнов.

COMEGA 170

Скоба потолочная

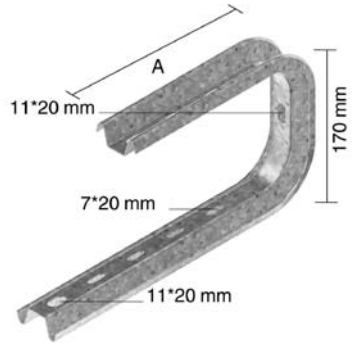

Применяется для крепления непосредственно к потолку или с помощью шпилек TIM 8 или TIM 10

Ширина	Максимальная нагрузка (даН)	A
150	60	147
200	60	172
300	50	222
400	40	272

По запросу	Порошковая окраска
Стандартное исполнение	Сталь sendzimir

1		Артикул	Высота	Ширина	Толщина	Длина	кг/шт.	Станд. Упаковка	Наличие на складе	Ед. изм.			
-	-	**COMEGA 170*150**	170	182	-	-	0,46	12	✓	шт.			
-	-	**COMEGA 170*200**	170	232	-	-	0,54	12	✓	шт.			
-	-	**COMEGA 170*300**	170	332	-	-	0,70	12	✓	шт.			
-	-	**COMEGA 170*400**	170	432	-	-	0,86	12	✓	шт.			

Максимальная нагрузка (даН): Равномерно распределенная на всю ширину кронштейнов.

COMEGA 290

Скоба крепёжная потолочная

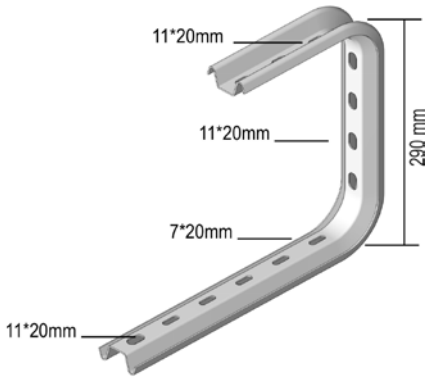

Применяется для непосредственного крепления к потолку или со шпильками для подвеса TIM 8 или TIM 10.

Ширина	Максимальная нагрузка (в даН)
100	70
150	60
200	60
250	50
300	50
400	40

По запросу	Порошковая окраска / ‘Duplex’ покрытие
Стандартное исполнение	Сталь sendzimir

1		Артикул	Высота	Ширина	Толщина	Длина	кг/шт.	Станд. Упаковка	Наличие на складе	Ед. изм.			
-	-	**COMEGA 290*100**	290	100	-	-	0,520	12	✓	шт.			
-	-	**COMEGA 290*150**	290	150	-	-	0,560	12	✓	шт.			
-	-	**COMEGA 290*200**	290	200	-	-	0,620	12	✓	шт.			
-	-	**COMEGA 290*250**	290	250	-	-	0,760	12	✓	шт.			
-	-	**COMEGA 290*300**	290	300	-	-	0,820	6	✓	шт.			
-	-	**COMEGA 290*400**	290	400	-	-	0,930	6	✓	шт.			

Фиксация кабельного лотка с помощью VM 6*10.
Во избежание деформации консоли при монтаже используется VOMEGA.
Максимальная нагрузка (в кг.): Равномерно распределенная на всю ширину кронштейнов.

CCLTI

Консоль универсальная потолочная / стеновая (KBSTI)

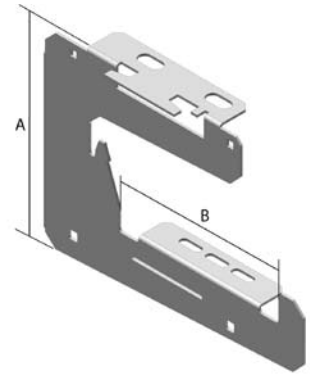

Удобна для монтажа в помещениях и сооружениях с низкими перекрытиями.
Пригодна для монтажа лотков KBSI, KBS, KGI, KG.

Ширина	Максимальная нагрузка (в даН) (стену)	Максимальная нагрузка (в кг.) (потолок)	A	B
150	107	63	179	103
200	80	47	181	153
250	150	110	184	203
300	133	83	190	253
400	100	62	188	353

По запросу	Порошковая окраска / ‘Duplex’ покрытие
Стандартное исполнение	Сталь sendzimir
Вариант исполнения 1	Горячее цинкование

1		Артикул	Высота	Ширина	Толщина	Длина	кг/шт.	Станд. Упаковка	Наличие на складе	Ед. изм.			
HD	-	**CCLTI 150**	-	150	-	-	0,457	1	✓	шт.			
HD	-	**CCLTI 200**	-	200	-	-	0,507	1	✓	шт.			
HD	-	**CCLTI 250**	-	250	-	-	0,781	1	✓	шт.			
HD	-	**CCLTI 300**	-	300	-	-	1,105	1	✓	шт.			
HD	-	**CCLTI 400**	-	400	-	-	1,395	1	✓	шт.			

Более подробные характеристики данного изделия приведены в конце главы.

Имеется возможность монтажа консолей в многоярусные конструкции (одна под другой) предварительно соединив, их друг с другом

LOMEGACL 150

Скоба стеновая VF/VFL

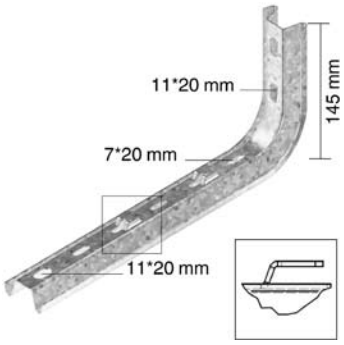

Ширина	Максимальная нагрузка (даН)
150	100
200	90
300	70
400	50

По запросу	Порошковая окраска
Стандартное исполнение	Сталь sendzimir

1		Артикул	Высота	Ширина	Толщина	Длина	кг/шт.	Станд. Упаковка	Наличие на складе	Ед. изм.			
-	-	**LOMEGACL 150*150**	145	195	-	-	0,33	12	✓	шт.			
-	-	**LOMEGACL 150*200**	145	245	-	-	0,38	12	✓	шт.			
-	-	**LOMEGACL 150*300**	145	345	-	-	0,48	12	✓	шт.			
-	-	**LOMEGACL 150*400**	145	445	-	-	0,59	12	✓	шт.			

Фиксируется на :

LOMEGACL 150*150 :
VF(L) 35*100, VF(L) 35*150, VF(L) 60*100, VF(L) 60*150

LOMEGACL 150*200 :
VF(L) 35*150, VF(L) 35*200, VF(L) 60*150, VF(L) 60*200

LOMEGACL 150*300 :
VF(L) 35*200, VF(L) 35*250, VF(L) 60*200, VF(L) 60*300

LOMEGACL 150*400 :
VF(L) 35*350, VF(L) 60*300, VF(L) 60*400

Максимальная нагрузка (даН): Равномерно распределенная на всю ширину кронштейнов.

LOMEGA 150

Скоба крепёжная стеновая

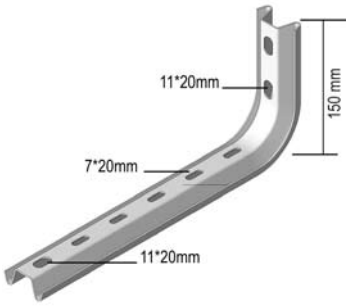

Ширина	Максимальная нагрузка (в даН)
100	110
150	100
200	90
250	80
300	70
400	50
500	40
600	30

По запросу	Порошковая окраска / 'Duplex' покрытие
Стандартное исполнение	Сталь sendzimir

1		Артикул	Высота	Ширина	Толщина	Длина	кг/шт.	Станд. Упаковка	Наличие на складе	Ед. изм.			
-	-	**LOMEGA 150*100**	150	100	-	-	0,300	12	✓	шт.			
-	-	**LOMEGA 150*150**	150	150	-	-	0,320	12	✓	шт.			
-	-	**LOMEGA 150*200**	150	200	-	-	0,340	12	✓	шт.			
-	-	**LOMEGA 150*250**	150	250	-	-	0,450	6	✓	шт.			
-	-	**LOMEGA 150*300**	150	300	-	-	0,490	6	✓	шт.			
-	-	**LOMEGA 150*400**	150	400	-	-	0,540	6	✓	шт.			
-	-	**LOMEGA 150*500**	150	500	-	-	0,710	6	✓	шт.			
-	-	**LOMEGA 150*600**	150	600	-	-	0,770	6	✓	шт.			

Во избежание деформации консоли при креплении используется VOMEGA.
Максимальная нагрузка (в кг.): Равномерно распределенная на всю ширину кронштейнов.

VOMEGA

Элемент монтажный

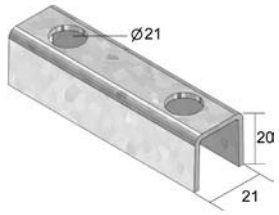

По запросу	Порошковая окраска / 'Duplex' покрытие
Стандартное исполнение	Сталь sendzimir

1		Артикул	Высота	Ширина	Толщина	Длина	кг/шт.	Станд. Упаковка	Наличие на складе	Ед. изм.			
-	-	**VOMEGA**	-	-	-	-	0,060	48	✓	шт.			

Для крепления к стене используется один элемент, для крепления к другой консоли – два элемента «спинка к спинке».
Усиливающий элемент. Предотвращает деформацию профиля при монтаже и больших нагрузках.

MBZ

Скоба крепёжная стеновая

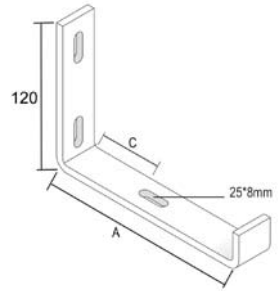

Ширина	A	C
75	92	30
100	113	47,50
150	163	65,50
200	217	97,50

По запросу	Порошковая окраска / ‘Duplex’ покрытие
Максимальная нагрузка	40 даН
Стандартное исполнение	Горячее цинкование

1		Артикул	Высота	Ширина	Толщина	Длина	кг/шт.	Станд. Упаковка	Наличие на складе	Ед. изм.			
-	-	**MBZ 075**	120	92	-	-	0,310	6	✓	шт.			
-	-	**MBZ 100**	120	113	-	-	0,350	6	✓	шт.			
-	-	**MBZ 150**	120	163	-	-	0,470	6	✓	шт.			
-	-	**MBZ 200**	120	217	-	-	0,660	6	✓	шт.			

WS

Консоль стеновая

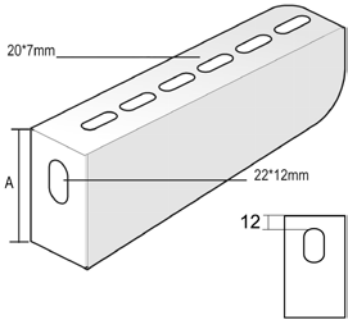

Для непосредственного крепления на стену

Ширина	Максимальная нагрузка (в даН)	A
100	70	53
150	60	58,5
200	60	64
250	60	69
300	50	75
400	50	86
500	40	96
600	30	107

По запросу	Порошковая окраска / ‘Duplex’ покрытие
Стандартное исполнение	Сталь sendzimir

1		Артикул	Высота	Ширина	Толщина	Длина	кг/шт.	Станд. Упаковка	Наличие на складе	Ед. изм.			
-	-	**WS 100**	-	117	-	-	0,130	48	✓	шт.			
-	-	**WS 150**	-	167	-	-	0,190	48	✓	шт.			
-	-	**WS 200**	-	217	-	-	0,230	48	✓	шт.			
-	-	**WS 250**	-	267	-	-	0,300	24	✓	шт.			
-	-	**WS 300**	-	317	-	-	0,350	48	✓	шт.			
-	-	**WS 400**	-	417	-	-	0,440	48	✓	шт.			
-	-	**WS 500**	-	517	-	-	0,640	24	✓	шт.			
-	-	**WS 600**	-	617	-	-	0,740	12	✓	шт.			

Максимальная нагрузка (в кг.): Равномерно распределенная на всю ширину кронштейнов.

KCL

Консоль быстрой фиксации

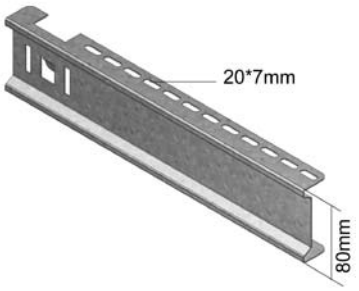

Для крепления к потолочной стойке дополнительные крепежные элементы не требуются. Для крепления к потолочной стойке HSLECL и монтажному профилю MPCL.

Ширина	Максимальная нагрузка (в даН)
100	110
150	100
200	100
250	90
300	90
400	70
500	60
600	50

Стандартное исполнение	Сталь sendzimir

1		Артикул	Высота	Ширина	Толщина	Длина	кг/шт.	Станд. Упаковка	Наличие на складе	Ед. изм.			
-	-	**KCL 100**	80	100	-	-	0,220	48	✓	шт.			
-	-	**KCL 150**	80	150	-	-	0,300	48	✓	шт.			
-	-	**KCL 200**	80	200	-	-	0,350	48	✓	шт.			
-	-	**KCL 250**	80	250	-	-	0,440	24	✓	шт.			
-	-	**KCL 300**	80	300	-	-	0,470	24	✓	шт.			
-	-	**KCL 400**	80	400	-	-	0,750	24	✓	шт.			
-	-	**KCL 500**	80	500	-	-	0,950	12	✓	шт.			
-	-	**KCL 600**	80	600	-	-	1,130	12	✓	шт.			

Адаптер CLHS для симметричного крепления.
Максимальная нагрузка (в кг.): Равномерно распределенная на всю ширину кронштейнов.

WKS

Консоль для средних нагрузок

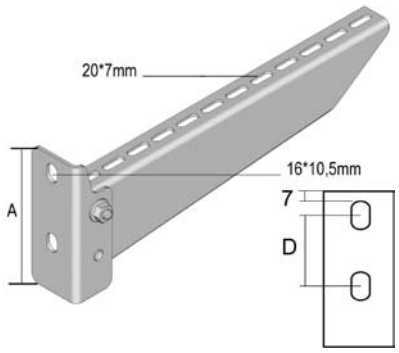

Для крепления непосредственно на стену и к потолочным стойки

Ширина	Максимальная нагрузка (в даН)	A	D
100	110	99	25
150	110	99	25
200	120	99	25
250	120	99	25
300	130	119	45
400	130	119	45
500	140	139	65
600	150	139	65

По запросу	Порошковая окраска / ‘Duplex’ покрытие
Стандартное исполнение	Сталь sendzimir
Вариант исполнения 1	Горячее цинкование

1		Артикул	Высота	Ширина	Толщина	Длина	кг/шт.	Станд. Упаковка	Наличие на складе	Ед. изм.			
HD	-	**WKS 100**	-	117	-	-	0,240	24	✓	шт.			
HD	-	**WKS 150**	-	167	-	-	0,330	24	✓	шт.			
HD	-	**WKS 200**	-	217	-	-	0,380	24	✓	шт.			
HD	-	**WKS 250**	-	267	-	-	0,430	12	✓	шт.			
HD	-	**WKS 300**	-	317	-	-	0,630	12	✓	шт.			
HD	-	**WKS 400**	-	417	-	-	0,760	12	✓	шт.			
HD	-	**WKS 500**	-	517	-	-	1,000	6	✓	шт.			
HD	-	**WKS 600**	-	617	-	-	1,230	6	✓	шт.			

Более подробные характеристики данного изделия приведены в конце главы.

Для крепления к потолочным стойкам необходимые крепежные элементы заказываются отдельно: две фасонные гайки GM 41 M 10 и
- болт B 10*20 для потолочной стойки HSLECL/HSLDCL.
- болт B 10*30 для потолочной стойки HSME/HSMD.
Максимальная нагрузка (в кг.): Равномерно распределенная на всю ширину кронштейнов.

WKSS

Консоль регулируемая

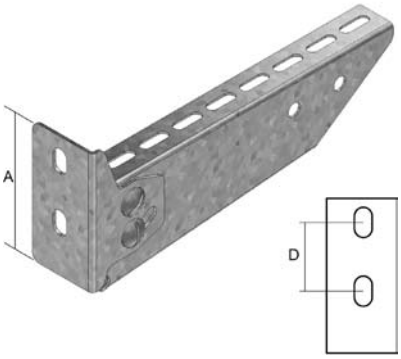

Для крепления непосредственно на стену или к потолочным стойках.
Регулируемый угол от -20° до +40°.

Ширина	Максимальная нагрузка (в даН)	A	D
100	110	90	40
150	110	90	40
200	120	90	40
250	120	90	40
300	100	110	60
400	75	110	60
500	60	130	80
600	50	130	80

По запросу	Порошковая окраска / ‘Duplex’ покрытие
Стандартное исполнение	Сталь sendzimir
Вариант исполнения 1	Горячее цинкование

1		Артикул	Высота	Ширина	Толщина	Длина	кг/шт.	Станд. Упаковка	Наличие на складе	Ед. изм.			
HD	-	**WKSS 100**	-	100	-	-	0,330	1	✓	шт.			
HD	-	**WKSS 150**	-	150	-	-	0,267	1	✓	шт.			
HD	-	**WKSS 200**	-	200	-	-	0,320	1	✓	шт.			
HD	-	**WKSS 250**	-	250	-	-	0,375	1	✓	шт.			
HD	-	**WKSS 300**	-	300	-	-	0,641	1	✓	шт.			
HD	-	**WKSS 400**	-	400	-	-	0,821	1	✓	шт.			
HD	-	**WKSS 500**	-	500	-	-	1,071	1	✓	шт.			
HD	-	**WKSS 600**	-	600	-	-	1,259	1	✓	шт.			

WK

Консоль для больших нагрузок

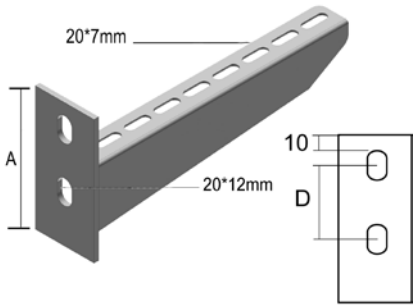

Для крепления непосредственно на стену и к потолочным стойкам

Ширина	Максимальная нагрузка (в даН)	A	D
100	120	106,5	46,5
150	230	112	52
200	340	116	56
250	450	120,5	60,5
300	320	125	65
400	430	134	74
500	390	142,5	82,5
600	350	150	90
800	280	150	90
1000	200	150	90

По запросу	Порошковая окраска / ‘Duplex’ покрытие
Толщина опорной пластины	5 мм.
Стандартное исполнение	Горячее цинкование

1		Артикул	Высота	Ширина	Толщина	Длина	кг/шт.	Станд. Упаковка	Наличие на складе	Ед. изм.			
-	-	**WK 100**	-	117	-	-	0,300	24	✓	шт.			
-	-	**WK 150**	-	167	-	-	0,360	24	✓	шт.			
-	-	**WK 200**	-	217	-	-	0,430	24	✓	шт.			
-	-	**WK 250**	-	267	-	-	0,530	12	✓	шт.			
-	-	**WK 300**	-	317	-	-	0,730	12	✓	шт.			
-	-	**WK 400**	-	417	-	-	0,880	12	✓	шт.			
-	-	**WK 500**	-	517	-	-	1,300	6	✓	шт.			
-	-	**WK 600**	-	617	-	-	1,600	6	✓	шт.			
-	-	**WK 800**	-	817	-	-	1,900	1	✓	шт.			
-	-	**WK 1000**	-	1017	-	-	2,400	1	✓	шт.			

Для крепления к потолочным стойкам необходимые крепежные элементы заказываются отдельно: две фасонные гайки GM 41 M 10 и
- болт B 10*20 для потолочной стойки HSLECL/HSLDCL.
- болт B 10*30 для потолочной стойки HSME/HSMD.
Максимальная нагрузка (в кг.): Равномерно распределенная на всю ширину кронштейнов.

WKM

Консоль для больших нагрузок

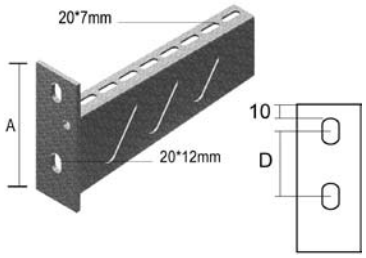

Для непосредственного крепления на стену и для крепления на потолочную стойку

Ширина	Максимальная нагрузка (в даН)	A	D
300	640	142,5	82,5
400	550	150	90

По запросу	Порошковая окраска / ‘Duplex’ покрытие
Стандартное исполнение	Горячее цинкование

1		Артикул	Высота	Ширина	Толщина	Длина	кг/шт.	Станд. Упаковка	Наличие на складе	Ед. изм.			
-	-	**WKM 300**	-	317	-	-	0,130	6	✓	шт.			
-	-	**WKM 400**	-	417	-	-	0,950	6	✓	шт.			

Максимальная нагрузка (в кг.): Равномерно распределенная на всю ширину кронштейнов.

WKZ

Консоль для сверхвысоких нагрузок

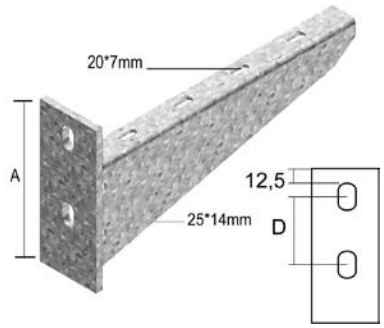

Только для непосредственного крепления на стену

Ширина	Максимальная нагрузка (в даН)	A	D
300	750	175	82,5
400	740	200	107,5
500	720	230	137,5
600	710	260	167,5

По запросу	Порошковая окраска / ‘Duplex’ покрытие
Толщина опорной пластины	8 мм
Стандартное исполнение	Горячее цинкование

1		Артикул	Высота	Ширина	Толщина	Длина	кг/шт.	Станд. Упаковка	Наличие на складе	Ед. изм.			
-	-	**WKZ 300**	-	325	-	-	1,650	4	✓	шт.			
-	-	**WKZ 400**	-	425	-	-	2,200	2	✓	шт.			
-	-	**WKZ 500**	-	525	-	-	2,970	2	✓	шт.			
-	-	**WKZ 600**	-	626	-	-	3,700	2	✓	шт.			

Максимальная нагрузка (в кг.): Равномерно распределенная на всю ширину кронштейнов.

HKI

Консоль зажимная для больших нагрузок

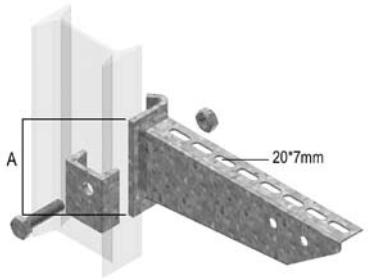

Для крепления к потолочной стойке HSIZ и профилю IPN 80 SL

Ширина	Максимальная нагрузка (в даН)	A
100	300	90
150	310	90
200	330	90
250	340	90
300	360	100
400	370	100
500	380	117
600	410	117
800	370	117
1000	330	117

По запросу	Порошковая окраска / ‘Duplex’ покрытие
Стандартное исполнение	Горячее цинкование

1		Артикул	Высота	Ширина	Толщина	Длина	кг/шт.	Станд. Упаковка	Наличие на складе	Ед. изм.			
-	-	**HKI 100**	-	117	-	-	0,300	24	✓	шт.			
-	-	**HKI 150**	-	167	-	-	0,370	24	✓	шт.			
-	-	**HKI 200**	-	217	-	-	0,500	24	✓	шт.			
-	-	**HKI 250**	-	267	-	-	0,460	12	✓	шт.			
-	-	**HKI 300**	-	317	-	-	0,690	12	✓	шт.			
-	-	**HKI 400**	-	417	-	-	0,850	12	✓	шт.			
-	-	**HKI 500**	-	517	-	-	1,350	6	✓	шт.			
-	-	**HKI 600**	-	617	-	-	1,550	6	✓	шт.			
-	-	**HKI 800**	-	817	-	-	1,800	1	✓	шт.			
-	-	**HKI 1000**	-	1017	-	-	2,300	1	✓	шт.			

Опорная пластина приварена.
Комплект поставки включает зажимную пластину с болтом B 10*40 и гайкой M 10.
Максимальная нагрузка (в кг.): Равномерно распределенная на всю ширину кронштейнов.

HKIZ

Консоль зажимная для сверхвысоких нагрузок

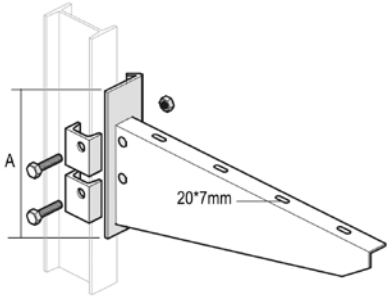

Только для крепления к профилю IPN 80 SL

Ширина	Максимальная нагрузка (в даН)	A
300	900	175
400	910	200
500	920	230
600	930	260

По запросу	Порошковая окраска / ‘Duplex’ покрытие
Толщина опорной пластины	5 мм.
Стандартное исполнение	Горячее цинкование

1		Артикул	Высота	Ширина	Толщина	Длина	кг/шт.	Станд. Упаковка	Наличие на складе	Ед. изм.			
-	-	**HKIZ 300**	-	325	-	-	1,300	1	✓	шт.			
-	-	**HKIZ 400**	-	425	-	-	1,700	1	✓	шт.			
-	-	**HKIZ 500**	-	525	-	-	2,250	1	✓	шт.			
-	-	**HKIZ 600**	-	625	-	-	3,050	1	✓	шт.			

Опорная пластина толщиной 5 мм.
Комплект поставки включает зажимные пластины с 2-мя гайками М 10 и 2-мя болтами В 10*40.
Максимальная нагрузка (в кг.): Равномерно распределенная на всю ширину кронштейнов.

KPCL

Опора для подвешивания, защелкивающаяся

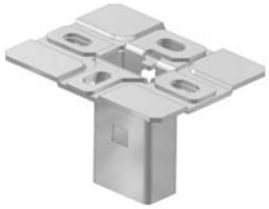

Стандартное исполнение	Сталь sendzimir

1		Артикул	Высота	Ширина	Толщина	Длина	кг/шт.	Станд. Упаковка	Наличие на складе	Ед. изм.			
-	-	**KPCL 41*21**	-	-	-	-	0,280	10	✓	шт.			

Более подробные характеристики данного изделия приведены в конце главы.

Характеристики
Устанавливается совместно с прямоугольной опорной пластиной

- муфта для монтажного профиля
- эргономичный дизайн и технологичное решение
- тестировалось согласно IEC 61537 аналогично HSLECL

MPCL

Профиль монтажный

Профиль для KPCL

По запросу	Порошковая окраска / ‘Duplex’ покрытие
Стандартное исполнение	Сталь sendzimir

1		Артикул	Высота	Ширина	Толщина	Длина	кг/шт.	Станд. Упаковка	Наличие на складе	Ед. изм.			
-	-	**MPCL 41*21*1.50*200**	41	21	1,50	200	0,240	10	✓	шт.			
-	-	**MPCL 41*21*1.50*300**	41	21	1,50	300	0,340	10	✓	шт.			
-	-	**MPCL 41*21*1.50*400**	41	21	1,50	400	0,480	10	✓	шт.			
-	-	**MPCL 41*21*1.50*500**	41	21	1,50	500	0,580	10	✓	шт.			
-	-	**MPCL 41*21*1.50*600**	41	21	1,50	600	0,680	10	✓	шт.			
-	-	**MPCL 41*21*1.50*800**	41	21	1,50	800	0,920	10	✓	шт.			
-	-	**MPCL 41*21*1.50*3000**	41	21	1,50	3000	3,420	3	✓	шт.			

- конструкция с предварительно установленными консолями вставляется в KPCL
- вставляется в KPCL и автоматически фиксируется
- применяется совместно с консолью KCL

HSLECL

Стойка потолочная одинарная

Профиль: MP 41*21
С приваренной опорной пластиной : 120 x 120 mm

По запросу	Порошковая окраска / 'Duplex' покрытие
Толщина опорной пластины	4 мм.
Стандартное исполнение	Горячее цинкование

1		Артикул	Высота	Ширина	Толщина	Длина	кг/шт.	Станд. Упаковка	Наличие на складе	Ед. изм.			
-	-	**HSLECL 200**	-	-	-	200	0,740	25	✓	шт.			
-	-	**HSLECL 300**	-	-	-	300	0,850	1	✓	шт.			
-	-	**HSLECL 400**	-	-	-	400	1,010	1	✓	шт.			
-	-	**HSLECL 500**	-	-	-	500	1,130	1	✓	шт.			
-	-	**HSLECL 600**	-	-	-	600	1,230	1	✓	шт.			
-	-	**HSLECL 800**	-	-	-	800	1,450	1	✓	шт.			
-	-	**HSLECL 1000**	-	-	-	1000	1,750	1	✓	шт.			
-	-	**HSLECL 1200**	-	-	-	1200	1,950	1	✓	шт.			

Более подробные характеристики данного изделия приведены в конце главы.

Для односторонней и двусторонней фиксации консоли KCL и односторонней фиксации консолей WKS и WK используются фасонная гайка GM 41M 10 и болт с шестигранной головкой B 10*20.
Защитный колпачок из желтого поливинилхлорида.

CLHS

Адаптер для HSLECL

Стандартное исполнение	Сталь sendzimir

1		Артикул	Высота	Ширина	Толщина	Длина	кг/шт.	Станд. Упаковка	Наличие на складе	Ед. изм.			
-	-	**CLHS**	-	-	-	-	0,120	100	✓	шт.			

HSLDCL

Стойка потолочная двойная

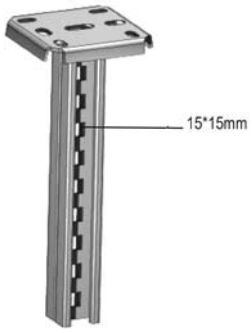

Профиль: MP 41*21
С приваренной опорной пластиной : 120 x 120 mm

По запросу	Порошковая окраска / ‘Duplex’ покрытие
Толщина опорной пластины	4 мм.
Стандартное исполнение	Горячее цинкование

1		Артикул	Высота	Ширина	Толщина	Длина	кг/шт.	Станд. Упаковка	Наличие на складе	Ед. изм.			
-	-	**HSLDCL 200**	-	-	-	200	1,000	20	✓	шт.			
-	-	**HSLDCL 300**	-	-	-	300	1,230	1	✓	шт.			
-	-	**HSLDCL 400**	-	-	-	400	1,480	1	✓	шт.			
-	-	**HSLDCL 500**	-	-	-	500	1,700	1	✓	шт.			
-	-	**HSLDCL 600**	-	-	-	600	1,900	1	✓	шт.			
-	-	**HSLDCL 800**	-	-	-	800	2,250	1	✓	шт.			
-	-	**HSLDCL 1000**	-	-	-	1000	2,900	1	✓	шт.			
-	-	**HSLDCL 1200**	-	-	-	1200	3,340	1	✓	шт.			

Более подробные характеристики данного изделия приведены в конце главы.

Для односторонней и двусторонней фиксации консолей WKS и WK.
Используются фасонная гайка GM 41M 10 и болт с шестигранной головкой B 10*20.

HSME

Стойка потолочная одинарная

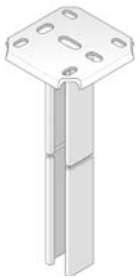

Профиль: MP 41*41
С приваренной опорной пластиной : 120 x 120 mm

По запросу	Порошковая окраска / ‘Duplex’ покрытие
Толщина опорной пластины	4 мм.
Стандартное исполнение	Горячее цинкование

1		Артикул	Высота	Ширина	Толщина	Длина	кг/шт.	Станд. Упаковка	Наличие на складе	Ед. изм.			
-	-	**HSME 200**	-	-	-	200	1,030	20	✓	шт.			
-	-	**HSME 300**	-	-	-	300	1,330	1	✓	шт.			
-	-	**HSME 400**	-	-	-	400	1,600	1	✓	шт.			
-	-	**HSME 500**	-	-	-	500	1,900	1	✓	шт.			
-	-	**HSME 600**	-	-	-	600	2,150	1	✓	шт.			
-	-	**HSME 800**	-	-	-	800	2,700	1	✓	шт.			
-	-	**HSME 1000**	-	-	-	1000	3,250	1	✓	шт.			
-	-	**HSME 1200**	-	-	-	1200	3,800	1	✓	шт.			
-	-	**HSME 1500**	-	-	-	1500	4,620	1	✓	шт.			

Более подробные характеристики данного изделия приведены в конце главы.

Для односторонней фиксации консолей.
Используются фасонная гайка GM 41 M 10 и болт с шестигранной головкой B 10*30.

HSMD

Стойка потолочная двойная

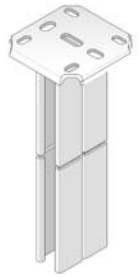

Профиль: MP 41*41
С приваренной опорной пластиной : 120 x 120 mm

По запросу	Порошковая окраска / ‘Duplex’ покрытие
Толщина опорной пластины	4 мм.
Стандартное исполнение	Горячее цинкование

1		Артикул	Высота	Ширина	Толщина	Длина	кг/шт.	Станд. Упаковка	Наличие на складе	Ед. изм.			
-	-	**HSMD 200**	-	-	-	200	1,600	15	✓	шт.			
-	-	**HSMD 300**	-	-	-	300	2,150	1	✓	шт.			
-	-	**HSMD 400**	-	-	-	400	2,650	1	✓	шт.			
-	-	**HSMD 500**	-	-	-	500	3,300	1	✓	шт.			
-	-	**HSMD 600**	-	-	-	600	3,900	1	✓	шт.			
-	-	**HSMD 800**	-	-	-	800	4,900	1	✓	шт.			
-	-	**HSMD 1000**	-	-	-	1000	6,000	1	✓	шт.			
-	-	**HSMD 1200**	-	-	-	1200	7,200	1	✓	шт.			
-	-	**HSMD 1500**	-	-	-	1500	9,000	1	✓	шт.			

Для односторонней и двусторонней фиксации консолей.
Используются фасонная гайка GM 41M 10 и болт с шестигранной головкой B 10*30.

HSMDT

Стойка потолочная двойная

По запросу	Порошковая окраска / ‘Duplex’ покрытие
Стандартное исполнение	Горячее цинкование

1		Артикул	Высота	Ширина	Толщина	Длина	кг/шт.	Станд. Упаковка	Наличие на складе	Ед. изм.			
-	-	**HSMDT 400**	-	-	-	400	2,496	1	✓	шт.			
-	-	**HSMDT 600**	-	-	-	600	2,844	1	✓	шт.			
-	-	**HSMDT 800**	-	-	-	800	3,792	1	✓	шт.			
-	-	**HSMDT 1200**	-	-	-	1200	5,688	1	✓	шт.			

HSIZ

Стойка потолочная для больших нагрузок

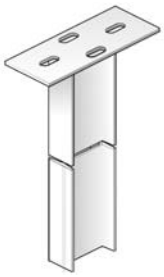

Профиль: IPN 80
С приваренной опорной пластиной 80 x 200 мм

По запросу	Порошковая окраска / ‘Duplex’ покрытие
Толщина опорной пластины	5 мм.
Стандартное исполнение	Горячее цинкование

1		Артикул	Высота	Ширина	Толщина	Длина	кг/шт.	Станд. Упаковка	Наличие на складе	Ед. изм.			
-	-	**HSIZ 200**	-	-	-	200	1,800	1	✓	шт.			
-	-	**HSIZ 400**	-	-	-	400	3,050	1	✓	шт.			
-	-	**HSIZ 500**	-	-	-	500	3,600	1	✓	шт.			
-	-	**HSIZ 600**	-	-	-	600	4,200	1	✓	шт.			
-	-	**HSIZ 800**	-	-	-	800	5,500	1	✓	шт.			
-	-	**HSIZ 1000**	-	-	-	1000	6,700	1	✓	шт.			
-	-	**HSIZ 1200**	-	-	-	1200	8,000	1	✓	шт.			
-	-	**HSIZ 1500**	-	-	-	1500	9,900	1	✓	шт.			
-	-	**HSIZ 1800**	-	-	-	1800	12,000	1	✓	шт.			
-	-	**HSIZ 2000**	-	-	-	2000	13,300	1	✓	шт.			

Более подробные характеристики данного изделия приведены в конце главы.

Для двусторонней фиксации зажимных консолей. Применяется в качестве напольной или потолочной опоры.

DOP 41*41

Колпачок защитный (MP 41*41)

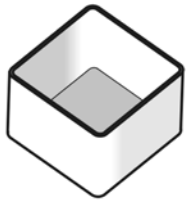

Цвет	Желтый
Стандартное исполнение	Поливинилхлорид

1		Артикул	Высота	Ширина	Толщина	Длина	кг/шт.	Станд. Упаковка	Наличие на складе	Ед. изм.			
-	-	**DOP 41*41**	26	41	2,00	41	0,010	50	✓	шт.			

DOPHSLECL

Колпачок защитный (HSLECL)

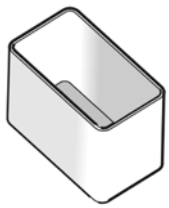

Цвет	Желтый
Стандартное исполнение	Поливинилхлорид

1		Артикул	Высота	Ширина	Толщина	Длина	кг/шт.	Станд. Упаковка	Наличие на складе	Ед. изм.			
-	-	**DOPHSLECL**	-	-	-	-	0,010	50	✓	шт.			

DOPHSMD

Колпачок защитный (HSMD)

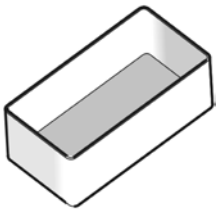

Цвет	Желтый
Стандартное исполнение	Поливинилхлорид

1		Артикул	Высота	Ширина	Толщина	Длина	кг/шт.	Станд. Упаковка	Наличие на складе	Ед. изм.			
-	-	**DOPHSMD**	-	-	-	-	0,020	50	✓	шт.			

SKP

Опора регулируемая

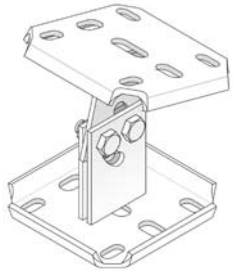

Опора регулируемая: KPHS

Стандартное исполнение	Горячее цинкование

1		Артикул	Высота	Ширина	Толщина	Длина	кг/шт.	Станд. Упаковка	Наличие на складе	Ед. изм.			
-	-	**SKP**	-	120	-	120	1,300	12	✓	шт.			

Более подробные характеристики данного изделия приведены в конце главы.

Опорная пластина 120 x 120 мм с отверстиями для фиксации.
Применяется для крепления к наклонным конструкциям с помощью четырёх болтов B 10*20 и четырёх гаек M 10 под углом не более 60°.

IPN 80 SL

Профиль потолочный усиленный

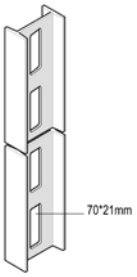

По запросу	Порошковая окраска / ‘Duplex’ покрытие
Стандартное исполнение	Горячее цинкование

1		Артикул	Высота	Ширина	Толщина	Длина	кг/м	Станд. Упаковка	Наличие на складе	Ед. изм.			
-	-	**IPN 80 SL**	80	-	-	6000	5,750	6	✓	м			

Момент сопротивления сечения профиля: Wx = 19,50 см^3.

PR 80

Защитный колпачок (IPN 80 SL)

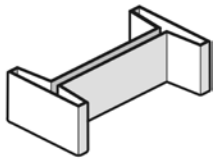

Цвет	Желтый
Стандартное исполнение	Поливинилхлорид

1		Артикул	Высота	Ширина	Толщина	Длина	кг/шт.	Станд. Упаковка	Наличие на складе	Ед. изм.			
-	-	**PR 80**	-	-	-	-	0,020	12	✓	шт.			

IPL 06

Опора для подвешивания (IPN 80 SL)

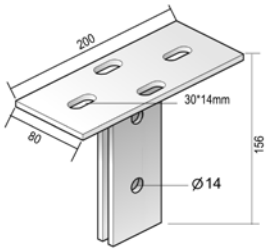

По запросу	Порошковая окраска / ‘Duplex’ покрытие
Толщина опорной пластины	6 мм.
Стандартное исполнение	Горячее цинкование

1		Артикул	Высота	Ширина	Толщина	Длина	кг/шт.	Станд. Упаковка	Наличие на складе	Ед. изм.			
-	-	**IPL 06**	-	-	6,00	-	1,280	6	✓	шт.			

Фиксируется на IPN 80 SL при помощи 2-х болтов B 12*40 и 2-х гаек M 12.

IPL 10

Опора для подвешивания (IPN 80 SL)

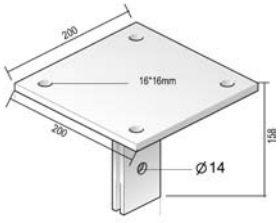

По запросу	Порошковая окраска / ‘Duplex’ покрытие
Толщина опорной пластины	10 мм.
Стандартное исполнение	Горячее цинкование

1		Артикул	Высота	Ширина	Толщина	Длина	кг/шт.	Станд. Упаковка	Наличие на складе	Ед. изм.			
-	-	**IPL 10**	-	-	10,00	-	3,900	1	✓	шт.			

Фиксируется на IPN 80 SL при помощи 2-х болтов B 12*40 и 2-х гаек M 12.

SKIPN

Опора регулируемая (IPN 80 SL)

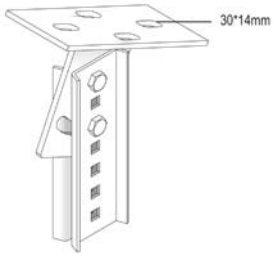

Для крепления к профилю IPN 80 SL под углом не более 35°.

По запросу	Порошковая окраска / ‘Duplex’ покрытие
Стандартное исполнение	Горячее цинкование

1		Артикул	Высота	Ширина	Толщина	Длина	кг/шт.	Станд. Упаковка	Наличие на складе	Ед. изм.			
-	-	**SKIPN**	-	-	-	-	0,920	6	✓	шт.			

Более подробные характеристики данного изделия приведены в конце главы.

Поставляется в комплекте с 2-мя болтами B 10*30, 2-мя гайками M 10 и 2-мя шайбами RO 10.

KPIPN

Пластина соединительная (IPN 80 SL)

Для соединения профилей IPN 80 SL.

По запросу	Порошковая окраска / ‘Duplex’ покрытие
Стандартное исполнение	Горячее цинкование

1		Артикул	Высота	Ширина	Толщина	Длина	кг/шт.	Станд. Упаковка	Наличие на складе	Ед. изм.			
-	-	**KPIPN**	-	-	3,00	191	0,370	6	✓	шт.			

Крепежные элементы B 10*30, M 10 и RO 10 заказываются отдельно.

DKIPN

Пластина соединительная (IPN 80 SL)

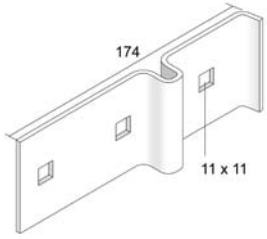

Для соединения 2 профилей IPN 80 SL под прямым углом.

По запросу	Порошковая окраска / ‘Duplex’ покрытие
Стандартное исполнение	Горячее цинкование

1		Артикул	Высота	Ширина	Толщина	Длина	кг/шт.	Станд. Упаковка	Наличие на складе	Ед. изм.			
-	-	**DKIPN**	-	-	3,00	-	0,270	6	✓	шт.			

Крепежные элементы B 10*30, M 10 и RO 10 заказываются отдельно.

KIPN

Скоба крепежная (IPN 80 SL)

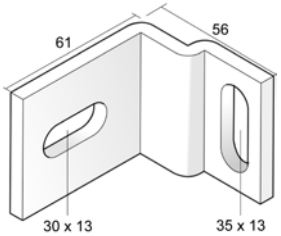

Для крепления IPN 80 SL профиля к стене.

По запросу	Порошковая окраска / ‘Duplex’ покрытие
Стандартное исполнение	Горячее цинкование

1		Артикул	Высота	Ширина	Толщина	Длина	кг/шт.	Станд. Упаковка	Наличие на складе	Ед. изм.			
-	-	**KIPN**	-	-	6,00	-	0,240	6	✓	шт.			

WVPIPN

Скоба крепежная (IPN 80 SL)

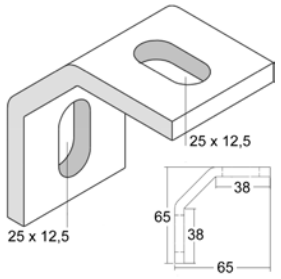

По запросу	Порошковая окраска / ‘Duplex’ покрытие
Стандартное исполнение	Горячее цинкование

1		Артикул	Высота	Ширина	Толщина	Длина	кг/шт.	Станд. Упаковка	Наличие на складе	Ед. изм.			
-	-	**WVPIPN**	-	-	6,50	-	0,190	50	✓	шт.			

L 25

L-профиль

Пазы 25*7 мм с интервалом в 50 мм.

По запросу	Порошковая окраска / ‘Duplex’ покрытие
Стандартное исполнение	Сталь sendzimir
Вариант исполнения 1	Горячее цинкование

1		Артикул	Высота	Ширина	Толщина	Длина	кг/м	Станд. Упаковка	Наличие на складе	Ед. изм.			
HD	-	**L 25*1.25**	25	25	1,25	3000	0,400	3	-	м			
HD	-	**L 25*2.00**	25	25	2,00	3000	0,670	3	-	м			

L 25*50

L-профиль

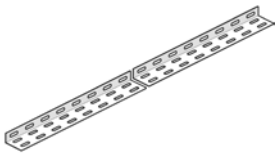

По запросу	Порошковая окраска / ‘Duplex’ покрытие
Стандартное исполнение	Сталь sendzimir
Вариант исполнения 1	Горячее цинкование

1		Артикул	Высота	Ширина	Толщина	Длина	кг/м	Станд. Упаковка	Наличие на складе	Ед. изм.			
HD	-	**L 25*50*1.25**	25	50	1,25	3000	0,820	3	-	м			
HD	-	**L 25*50*2.00**	25	50	2,00	3000	1,000	3	-	м			

Пазы 25*7 мм с интервалом в 50 мм.

L 50*50

L-профиль

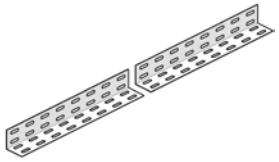

По запросу	Порошковая окраска / ‘Duplex’ покрытие
Стандартное исполнение	Сталь sendzimir
Вариант исполнения 1	Горячее цинкование

1		Артикул	Высота	Ширина	Толщина	Длина	кг/м	Станд. Упаковка	Наличие на складе	Ед. изм.			
HD	-	**L 50*50*1.25**	50	50	1,25	3000	0,800	3	-	м			
HD	-	**L 50*50*2.00**	50	50	2,00	3000	1,330	3	-	м			

Пазы 25*7 мм с интервалом в 50 мм.

Z 25

Z-профиль

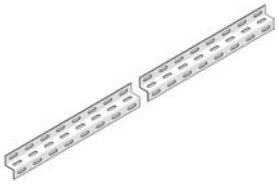

По запросу	Порошковая окраска / ‘Duplex’ покрытие
Стандартное исполнение	Сталь sendzimir
Вариант исполнения 1	Горячее цинкование

1		Артикул	Высота	Ширина	Толщина	Длина	кг/м	Станд. Упаковка	Наличие на складе	Ед. изм.			
HD	-	**Z 25*25*25*1.50**	25	25	1,50	3000	0,730	3	-	м			

Более подробные характеристики данного изделия приведены в конце главы.

Пазы 25*7 мм с интервалом в 50 мм.

Z 50

Z-профиль

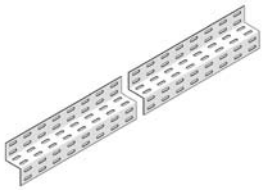

По запросу	Порошковая окраска / ‘Duplex’ покрытие
Стандартное исполнение	Сталь sendzimir
Вариант исполнения 1	Горячее цинкование

1		Артикул	Высота	Ширина	Толщина	Длина	кг/м	Станд. Упаковка	Наличие на складе	Ед. изм.			
HD	-	**Z 50*50*50*1.50**	50	50	1,50	3000	1,520	3	-	м			

Пазы 25*7 мм с интервалом в 50 мм.

MP 41*21*2.50 SL

Профиль монтажный

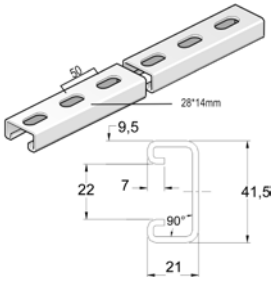

По запросу	Порошковая окраска / ‘Duplex’ покрытие
Открытый профиль	22 мм.
Стандартное исполнение	Горячее цинкование

1		Артикул	Высота	Ширина	Толщина	Длина	кг/м	Станд. Упаковка	Наличие на складе	Ед. изм.			
-	-	**MP 41*21*2.50*3 SL**	41	21	2,50	3000	1,850	1	✓	м			
-	-	**MP 41*21*2.50*6 SL**	41	21	2,50	6000	1,850	1	✓	м			

MP 41*41*2.50 SL

Профиль монтажный

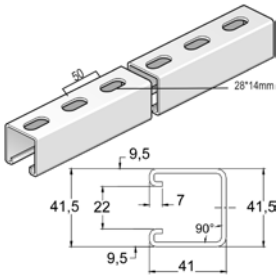

По запросу	Порошковая окраска / ‘Duplex’ покрытие
Открытый профиль	22 мм.
Стандартное исполнение	Горячее цинкование

1		Артикул	Высота	Ширина	Толщина	Длина	кг/м	Станд. Упаковка	Наличие на складе	Ед. изм.			
-	-	**MP 41*41*2.50*3 SL**	41	41	2,50	3000	2,700	1	✓	м			
-	-	**MP 41*41*2.50*6 SL**	41	41	2,50	6000	2,700	1	✓	м			

MPZ 41*21*2.50 SL

Профиль монтажный

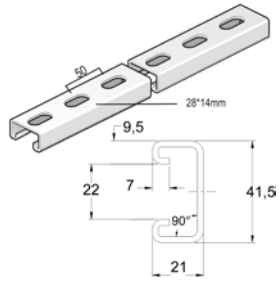

По запросу	Порошковая окраска / ‘Duplex’ покрытие
Открытый профиль	22 мм.
Стандартное исполнение	Сталь sendzimir

1		Артикул	Высота	Ширина	Толщина	Длина	кг/м	Станд. Упаковка	Наличие на складе	Ед. изм.			
-	-	**MPZ 41*21*2.50*6 SL**	41	21	2,50	6000	1,660	1	✓	м			

MPZ 41*41*2.50 SL

Профиль монтажный

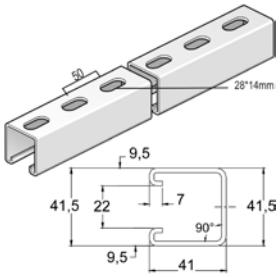

По запросу	Порошковая окраска / ‘Duplex’ покрытие
Открытый профиль	22 мм.
Стандартное исполнение	Сталь sendzimir

1		Артикул	Высота	Ширина	Толщина	Длина	кг/м	Станд. Упаковка	Наличие на складе	Ед. изм.			
-	-	**MPZ 41*41*2.50*6 SL**	41	41	2,50	6000	2,530	1	✓	м			

MP 41*21*1.50 SL

Профиль монтажный

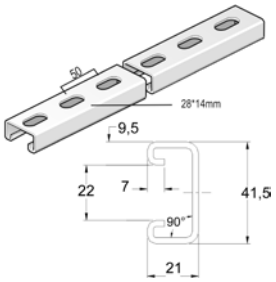

По запросу	Порошковая окраска / ‘Duplex’ покрытие
Открытый профиль	22 мм.
Стандартное исполнение	Сталь sendzimir

1		Артикул	Высота	Ширина	Толщина	Длина	кг/м	Станд. Упаковка	Наличие на складе	Ед. изм.			
-	-	**MPZ 41*21*1.50*3 SL**	41	21	1,50	3000	1,130	1	✓	м			

MP 41*41*2.50 DGL

Профиль монтажный

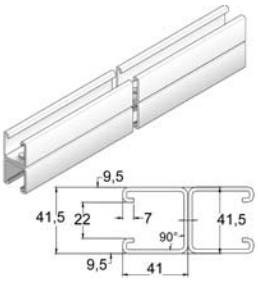

По запросу	Порошковая окраска / ‘Duplex’ покрытие
Открытый профиль	22 мм.
Стандартное исполнение	Горячее цинкование

1		Артикул	Высота	Ширина	Толщина	Длина	кг/м	Станд. Упаковка	Наличие на складе	Ед. изм.			
-	-	**MP 41*41*2.50*6 DGL**	82	41	2,50	6000	5,330	1	✓	м			

MPZ 41*41*2.50 DGL

Профиль монтажный

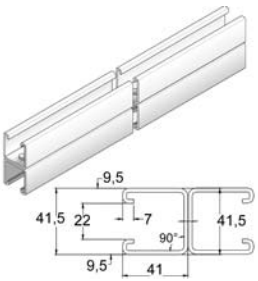

По запросу	Порошковая окраска / ‘Duplex’ покрытие
Открытый профиль	22 мм.
Стандартное исполнение	Сталь sendzimir

1		Артикул	Высота	Ширина	Толщина	Длина	кг/м	Станд. Упаковка	Наличие на складе	Ед. изм.			
-	-	**MPZ 41*41*2.50*6 DGL**	82	41	2,50	6000	5,330	1	✓	м			

VS 41*01

VS 41*02

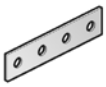

VS 41*03

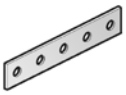

VS 41*04

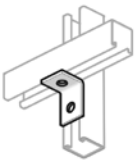

VS 41*05

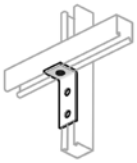

VS 41*06

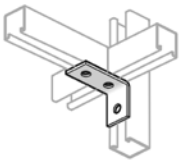

VS 41*07

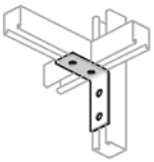

VS 41*08

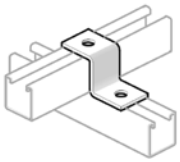

VS 41*09

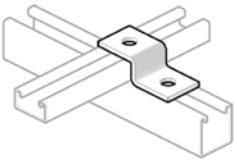

VS 41*10

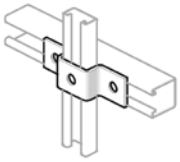

VS 41*12

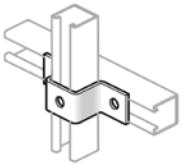

VS 41*13

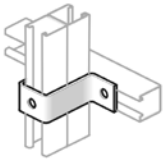

VS 41*14

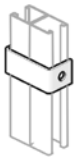

VS 41*16

VS 41*17

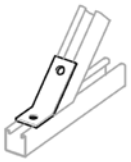

VS 41*18

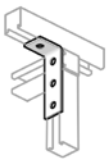

VS 41*19

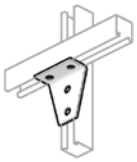

VS 41*20

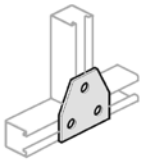

VS 41*25

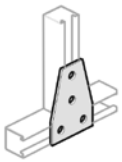

VS 41*26

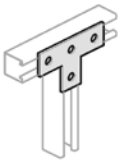

VS 41*27

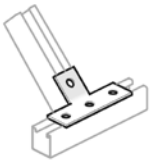

VS 41*28

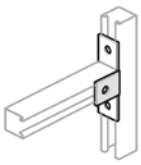

VS 41*31

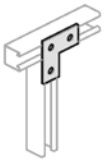

VS 41*36

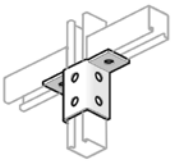

VS 41*37

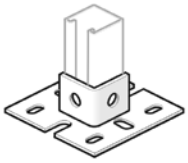

VS 41*38

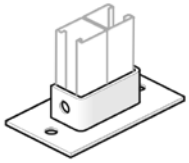

VS 41*39

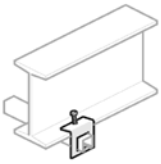

VS 41*41

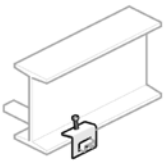

VS 41*42

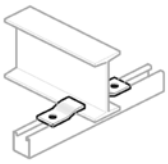

VS 41*43

VS 41*44

VS 41

Монтажные элементы

По запросу	Порошковая окраска / ‘Duplex’ покрытие
Стандартное исполнение	Горячее цинкование

1		Артикул	Высота	Ширина	Толщина	Длина	кг/шт.	Станд. Упаковка	Наличие на складе	Ед. изм.			
-	-	**VS 41*01**	-	40	5,00	-	0,130	24	✓	шт.			
-	-	**VS 41*02**	-	40	5,00	-	0,190	24	✓	шт.			
-	-	**VS 41*03**	-	40	5,00	-	0,260	24	✓	шт.			
-	-	**VS 41*04**	-	40	5,00	-	0,320	24	✓	шт.			
-	-	**VS 41*05**	-	40	5,00	-	0,130	24	✓	шт.			
-	-	**VS 41*06**	-	40	5,00	-	0,190	24	✓	шт.			
-	-	**VS 41*07**	-	40	5,00	-	0,200	24	✓	шт.			
-	-	**VS 41*08**	-	40	5,00	-	0,260	24	✓	шт.			
-	-	**VS 41*09**	-	40	5,00	-	0,190	24	✓	шт.			
-	-	**VS 41*10**	-	40	5,00	-	0,160	24	✓	шт.			
-	-	**VS 41*12**	-	40	5,00	-	0,260	12	✓	шт.			
-	-	**VS 41*13**	-	40	5,00	-	0,320	12	✓	шт.			
-	-	**VS 41*14**	-	40	5,00	-	0,460	12	✓	шт.			
-	-	**VS 41*16**	-	40	5,00	-	0,270	12	✓	шт.			
-	-	**VS 41*17**	-	40	5,00	-	0,240	12	✓	шт.			
-	-	**VS 41*18**	-	40	5,00	-	0,210	12	✓	шт.			
-	-	**VS 41*19**	-	40	5,00	-	0,270	12	✓	шт.			
-	-	**VS 41*20**	-	40	5,00	-	0,350	12	✓	шт.			
-	-	**VS 41*25**	-	40	5,00	-	0,250	12	✓	шт.			
-	-	**VS 41*26**	-	40	5,00	-	0,360	12	✓	шт.			
-	-	**VS 41*27**	-	40	5,00	-	0,290	12	✓	шт.			
-	-	**VS 41*28**	-	40	5,00	-	0,290	12	✓	шт.			
-	-	**VS 41*31**	-	40	5,00	-	0,340	12	✓	шт.			
-	-	**VS 41*36**	-	40	5,00	-	0,210	12	✓	шт.			
-	-	**VS 41*37**	-	40	5,00	-	0,470	12	✓	шт.			
-	-	**VS 41*38**	-	40	5,00	-	0,640	12	✓	шт.			
-	-	**VS 41*39**	-	40	5,00	-	0,920	12	✓	шт.			
-	-	**VS 41*41**	-	40	5,00	-	0,370	12	✓	шт.			
-	-	**VS 41*42**	-	40	5,00	-	0,330	12	✓	шт.			
-	-	**VS 41*43**	-	40	8,00	-	0,200	12	✓	шт.			
-	-	**VS 41*44**	-	40	5,00	-	0,110	12	✓	шт.			

VS 41*41 / VS 41*42: Поставляется в комплекте с болтом PB 10*40.

TIM

Шпилька (DIN 975)

Артикул	Максимальная нагрузка (в даН)
TIM 6	300
TIM 8	550
TIM 10	900
TIM 12	1300

Стандартное исполнение — Гальваническое цинковое покрытие

1		Артикул	Высота	Ширина	Толщина	Длина	кг/м	Станд. Упаковка	Наличие на складе	Ед. изм.			
-	-	**TIM 6**	-	-	M6	2000	0,170	50	✓	м			
-	-	**TIM 8**	-	-	M8	2000	0,310	20	✓	м			
-	-	**TIM 10**	-	-	M10	2000	0,460	20	✓	м			
-	-	**TIM 12**	-	-	M12	2000	0,700	10	✓	м			
Для монтажа с:													
HD	-	**M 8**	-	-	M8	-	0,010	250	✓	шт.			
HD	-	**M 10**	-	-	M10	-	0,010	250	✓	шт.			
HD	-	**M 12**	-	-	M12	-	0,020	250	✓	шт.			
HD	-	**RO 12**	-	-	M12	-	0,010	250	✓	шт.			
HD	-	**RO 8**	-	-	M8	-	0,010	250	✓	шт.			
HD	-	**RO 10**	-	-	M10	-	0,010	250	✓	шт.			

VM 6334

Гайка соединительная

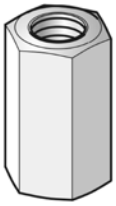

Стандартное исполнение — Гальваническое цинковое покрытие

1		Артикул	Высота	Ширина	Толщина	Длина	кг/шт.	Станд. Упаковка	Наличие на складе	Ед. изм.			
-	-	**VM 6**	18	-	M6	-	0,010	48	✓	шт.			
-	-	**VM 8**	24	-	M8	-	0,020	48	✓	шт.			
-	-	**VM 10**	30	-	M10	-	0,040	48	✓	шт.			
-	-	**VM 12**	36	-	M12	-	0,060	48	✓	шт.			

Согласно DIN 6334.

GM

Гайка фасонная для несущего профиля

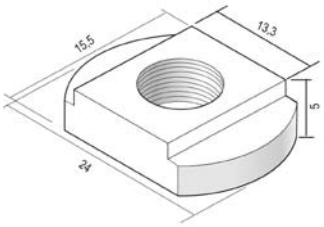

Стандартное исполнение	Гальваническое цинковое покрытие

1		Артикул	Высота	Ширина	Толщина	Длина	кг/шт.	Станд. Упаковка	Наличие на складе	Ед. изм.			
-	-	**GM 6**	-	-	M6	-	0,010	48	✓	шт.			
-	-	**GM 8**	-	-	M8	-	0,010	48	✓	шт.			

Фиксируется на перекладинах кабельных лотков лестничного типа KL.

GM 41

Гайка фасонная для несущего профиля

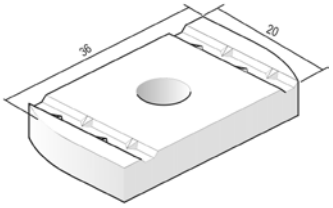

Для бесшагового крепления консолей на потолочных стойках.

Стандартное исполнение	Гальваническое цинковое покрытие
Вариант исполнения 1	Горячее цинкование

1		Артикул	Высота	Ширина	Толщина	Длина	кг/шт.	Станд. Упаковка	Наличие на складе	Ед. изм.			
HD	-	**GM 41 M 6**	-	-	M6	-	0,030	48	✓	шт.			
HD	-	**GM 41 M 8**	-	-	M8	-	0,030	48	✓	шт.			
HD	-	**GM 41 M 10**	-	-	M10	-	0,040	48	✓	шт.			
HD	-	**GM 41 M 12**	-	-	M12	-	0,040	48	✓	шт.			

Используется для профилей MP 41*21 и MP 41*41.

GMV 41

Гайка фасонная пружинная

Стандартное исполнение — Гальваническое цинковое покрытие

1		Артикул	Высота	Ширина	Толщина	Длина	кг/шт.	Станд. Упаковка	Наличие на складе	Ед. изм.			
-	-	**GMV 41 M 6**	-	-	M6	-	0,030	48	✓	шт.			
-	-	**GMV 41 M 8**	-	-	M8	-	0,030	48	✓	шт.			
-	-	**GMV 41 M 10**	-	-	M10	-	0,040	48	✓	шт.			
-	-	**GMV 41 M 12**	-	-	M12	-	0,040	48	✓	шт.			

B

Болт (DIN 933)

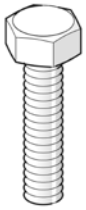

Стандартное исполнение — Гальваническое цинковое покрытие

1		Артикул	Высота	Ширина	Толщина	Длина	кг/шт.	Станд. Упаковка	Наличие на складе	Ед. изм.			
-	-	**B 6*20**	-	-	M6	20	0,005	250	✓	шт.			
-	-	**B 6*30**	-	-	M6	30	0,008	250	✓	шт.			
HD	-	**B 8*20**	-	-	M8	20	0,012	250	✓	шт.			
HD	-	**B 8*30**	-	-	M8	30	0,015	250	✓	шт.			
HD	-	**B 8*40**	-	-	M8	40	0,018	250	✓	шт.			
HD	-	**B 8*50**	-	-	M8	50	0,022	250	✓	шт.			
HD	-	**B 8*70**	-	-	M8	70	0,028	250	✓	шт.			
HD	-	**B 10*20**	-	-	M10	20	0,022	250	✓	шт.			
HD	-	**B 10*30**	-	-	M10	30	0,026	250	✓	шт.			
HD	-	**B 10*40**	-	-	M10	40	0,030	250	✓	шт.			
HD	-	**B 12*20**	-	-	M12	20	0,030	250	✓	шт.			
HD	-	**B 12*30**	-	-	M12	30	0,039	250	✓	шт.			
HD	-	**B 12*40**	-	-	M12	40	0,045	250	✓	шт.			
HD	-	**B 12*50**	-	-	M12	50	0,055	250	✓	шт.			

Минимальный объем заказа 250 шт.

M

Гайка (DIN 934)

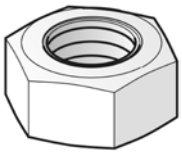

Стандартное исполнение — Гальваническое цинковое покрытие

1		Артикул	Высота	Ширина	Толщина	Длина	кг/шт.	Станд. Упаковка	Наличие на складе	Ед. изм.			
-	-	**M 6**	-	-	M6	-	0,010	250	✓	шт.			
HD	-	**M 8**	-	-	M8	-	0,010	250	✓	шт.			
HD	-	**M 10**	-	-	M10	-	0,010	250	✓	шт.			
HD	-	**M 12**	-	-	M12	-	0,020	250	✓	шт.			

Согласно EN 024-034.
Минимальный объем заказа 250 шт.

VM

Гайка и винт с зубчатыми насечками

Стандартное исполнение — Гальваническое цинковое покрытие

1		Артикул	Высота	Ширина	Толщина	Длина	кг/шт.	Станд. Упаковка	Наличие на складе	Ед. изм.			
-	-	**VM 4*40**	-	-	M4	40	0,010	250	✓	шт.			
HD	-	**VM 6*10**	-	-	M6	10	0,010	250	✓	шт.			
HD	-	**VM 6*20**	-	-	M6	20	0,010	250	✓	шт.			
-	-	**VM 6*50**	-	-	M6	50	0,020	250	✓	шт.			
-	-	**VM 8*16**	-	-	M8	16	0,010	250	✓	шт.			
-	-	**VM 10*50**	-	-	M10	50	0,050	250	✓	шт.			

Согласно DIN 50 961.
Минимальный объем заказа 250 шт.

VMK

Винт с квадратной шейкой и гайка с зубчатыми насечками (DIN 603)

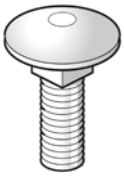

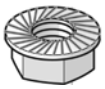

Стандартное исполнение	Гальваническое цинковое покрытие
Вариант исполнения 1	Горячее цинкование

1		Артикул	Высота	Ширина	Толщина	Длина	кг/шт.	Станд. Упаковка	Наличие на складе	Ед. изм.			
HD	-	**VMK 6*10**	-	-	M6	-	0,010	250	✓	шт.			
-	-	**VMK 8*15**	-	-	M8	-	0,020	250	✓	шт.			

Минимальный объем заказа 250 шт.

RB

винт с зубчатыми насечками

Стандартное исполнение	Гальваническое цинковое покрытие

1		Артикул	Высота	Ширина	Толщина	Длина	кг/шт.	Станд. Упаковка	Наличие на складе	Ед. изм.			
-	-	**RB 6*10**	-	-	M6	10	0,010	250	-	шт.			

RM

Гайка с зубчатыми насечками (DIN 6923)

Стандартное исполнение	Гальваническое цинковое покрытие

1		Артикул	Высота	Ширина	Толщина	Длина	кг/шт.	Станд. Упаковка	Наличие на складе	Ед. изм.			
-	-	**RM 6**	-	-	M6	-	0,010	250	-	шт.			

CRO

Шайба усиленная (DIN 9021)

Стандартное исполнение — Гальваническое цинковое покрытие

1		Артикул	Высота	Ширина	Толщина	Длина	кг/шт.	Станд. Упаковка	Наличие на складе	Ед. изм.			
-	-	**CRO 6**	-	-	M6	-	0,010	250	✓	шт.			
HD	-	**CRO 8**	-	-	M8	-	0,008	250	✓	шт.			
HD	-	**CRO 10**	-	-	M10	-	0,011	250	✓	шт.			
HD	-	**CRO 12**	-	-	M12	-	0,023	250	✓	шт.			

Минимальный объем заказа 250 шт.

RO

Шайба (DIN 125-1 A)

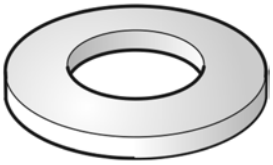

Стандартное исполнение — Гальваническое цинковое покрытие

1		Артикул	Высота	Ширина	Толщина	Длина	кг/шт.	Станд. Упаковка	Наличие на складе	Ед. изм.			
-	-	**RO 4**	-	-	M4	-	0,010	250	✓	шт.			
-	-	**RO 6**	-	-	M6	-	0,010	250	✓	шт.			
HD	-	**RO 8**	-	-	M8	-	0,010	250	✓	шт.			
HD	-	**RO 10**	-	-	M10	-	0,010	250	✓	шт.			
HD	-	**RO 12**	-	-	M12	-	0,010	250	✓	шт.			

Минимальный объем заказа 250 шт.

VSZ

Краска цинковая в аэрозольной упаковке

Стандартное исполнение Цинк

1		Артикул	Высота	Ширина	Толщина	Длина	кг/шт.	Станд. Упаковка	Наличие на складе	Ед. изм.			
-	-	**VSZ**	-	-	-	-	0,450	2	✓	шт.			

RBS

Шнур защитный для острых кромок

Стандартное исполнение

1		Артикул	Высота	Ширина	Толщина	Длина	кг/м	Станд. Упаковка	Наличие на складе	Ед. изм.			
-	-	**RBS 0.75*2.50**	-	-	-	-	0,035	-	✓	м			

VMB

Принцип монтажа

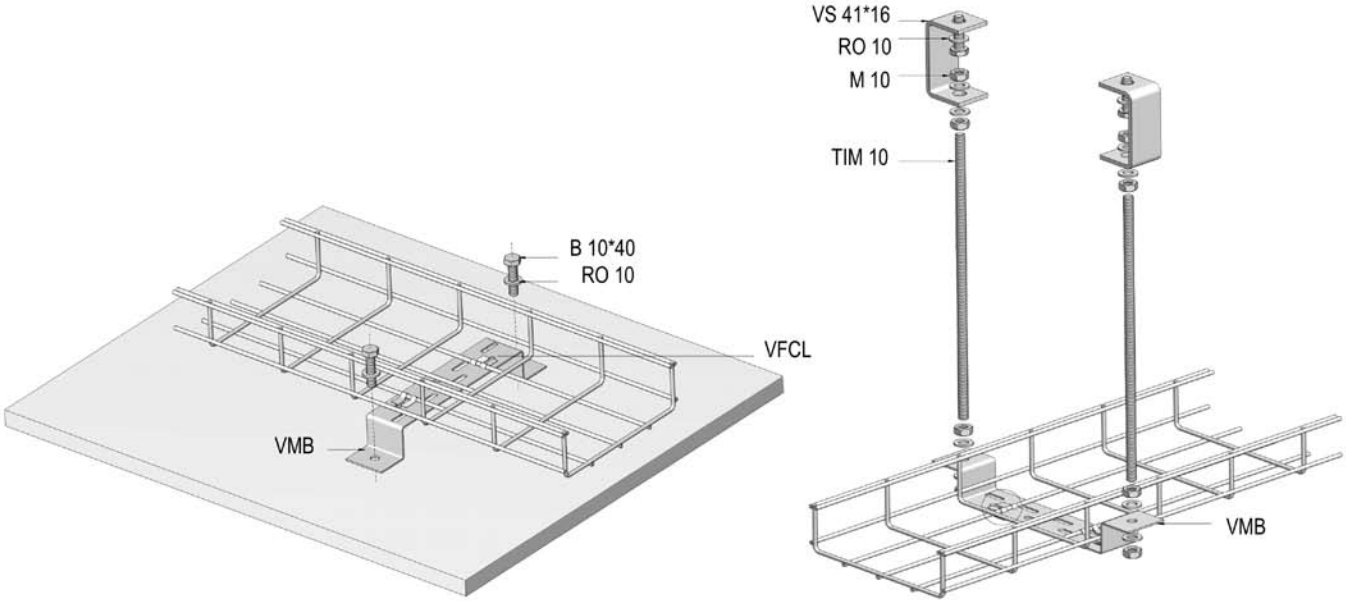

CCLTI

Принцип монтажа

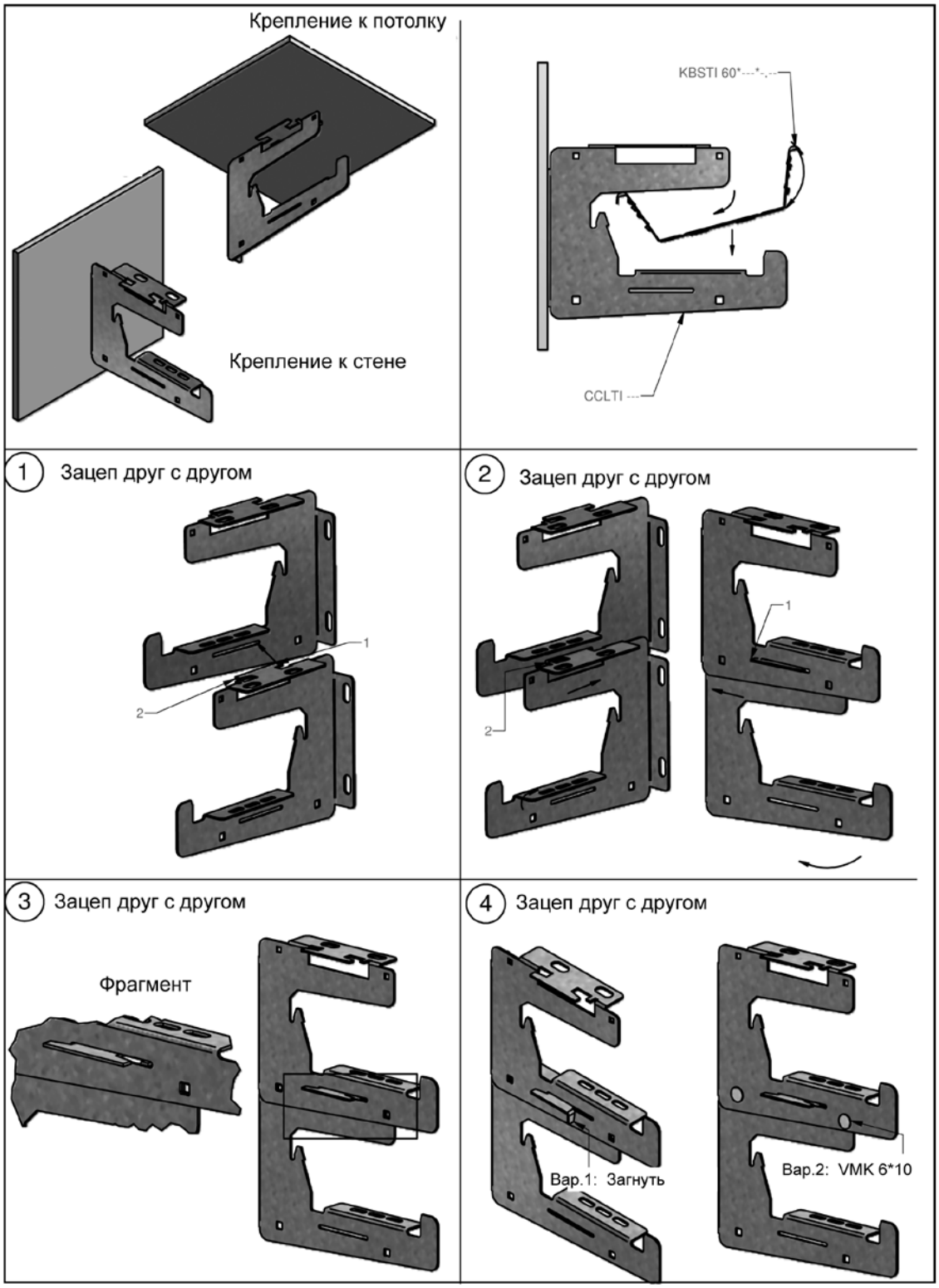

WKS

Принцип монтажа

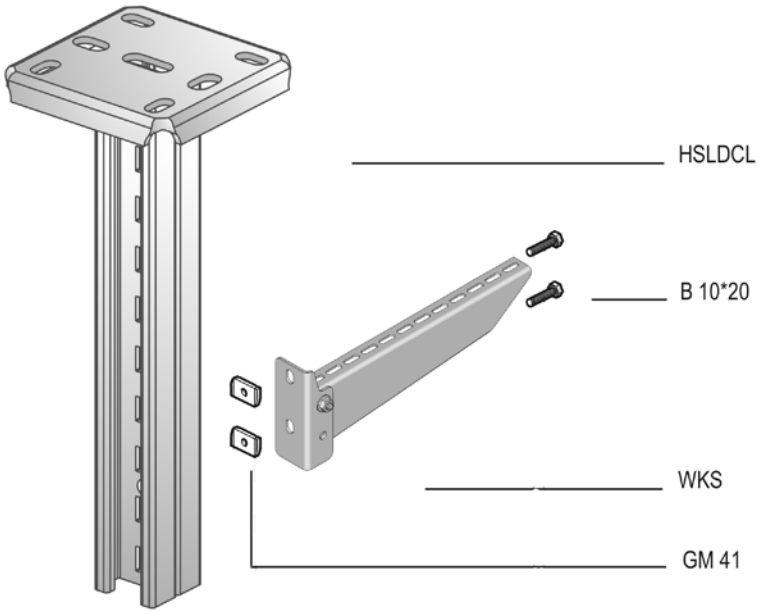

KPCL - HSLECL -HSLDCL - HSME - HSMDT - HSMD - HSIZ

Принцип монтажа

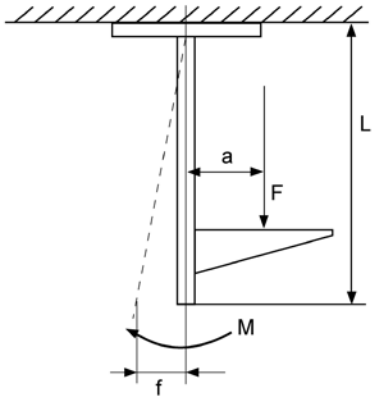

	M (Nm)	S (daN)
MP+KPCL	160	300
HSLECL	180	300
HSLDCL	590	500
HSME	480	800
HSMDT	650	1200
HSMD	1850	1500
HSIZ	2150	2000

M - Момент (Нм) (5% отклонение)

S - Симметричная нагрузка (кг.)

Тестировалось согласно IEC 61537.

Отклонение 5% относительно L

M = F x a

M - момент (Нм)

F - нагрузка (Ньютон)

a - расстояние (м)

L = длина (м)

HSLECL

Принцип монтажа

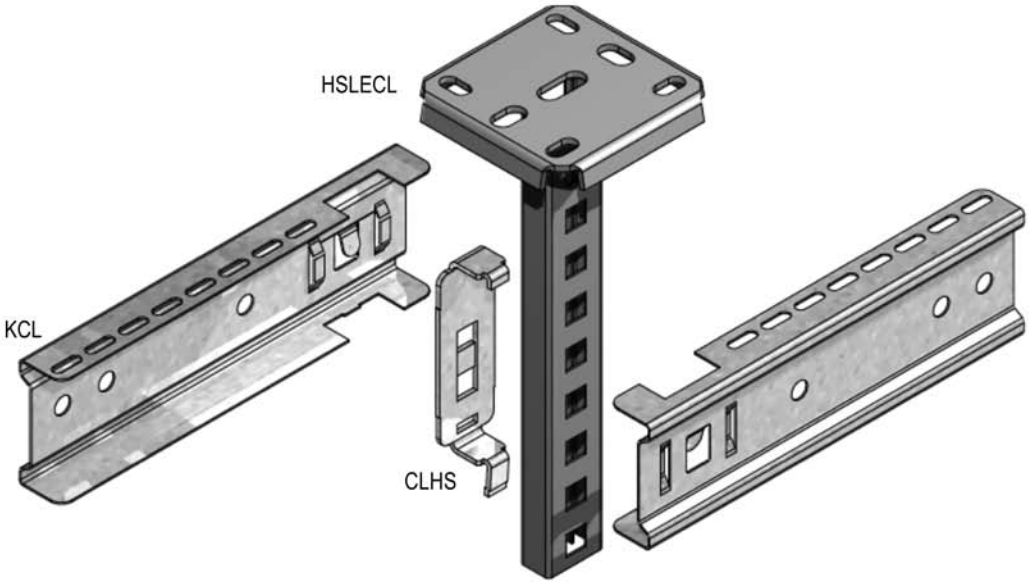

HSLDCL

Принцип монтажа

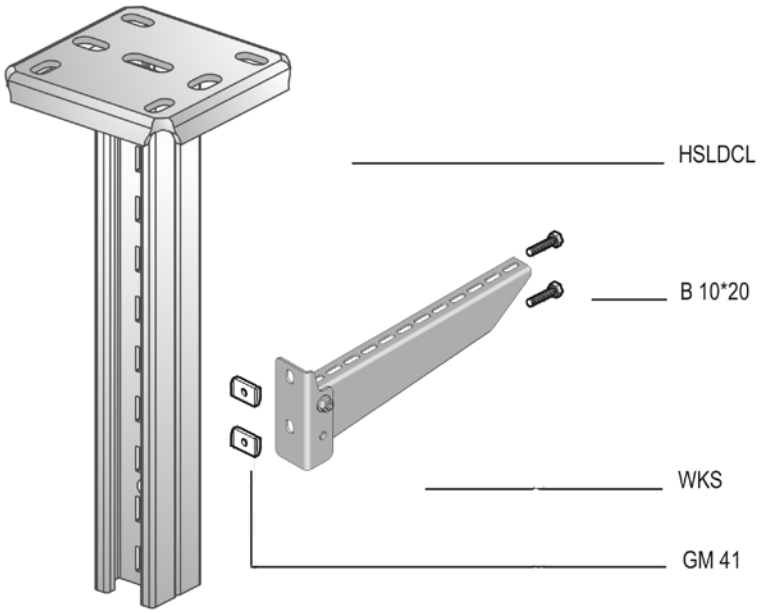

HSME - HSLECL - HSLDCL - HSMD - SKP

Принцип монтажа

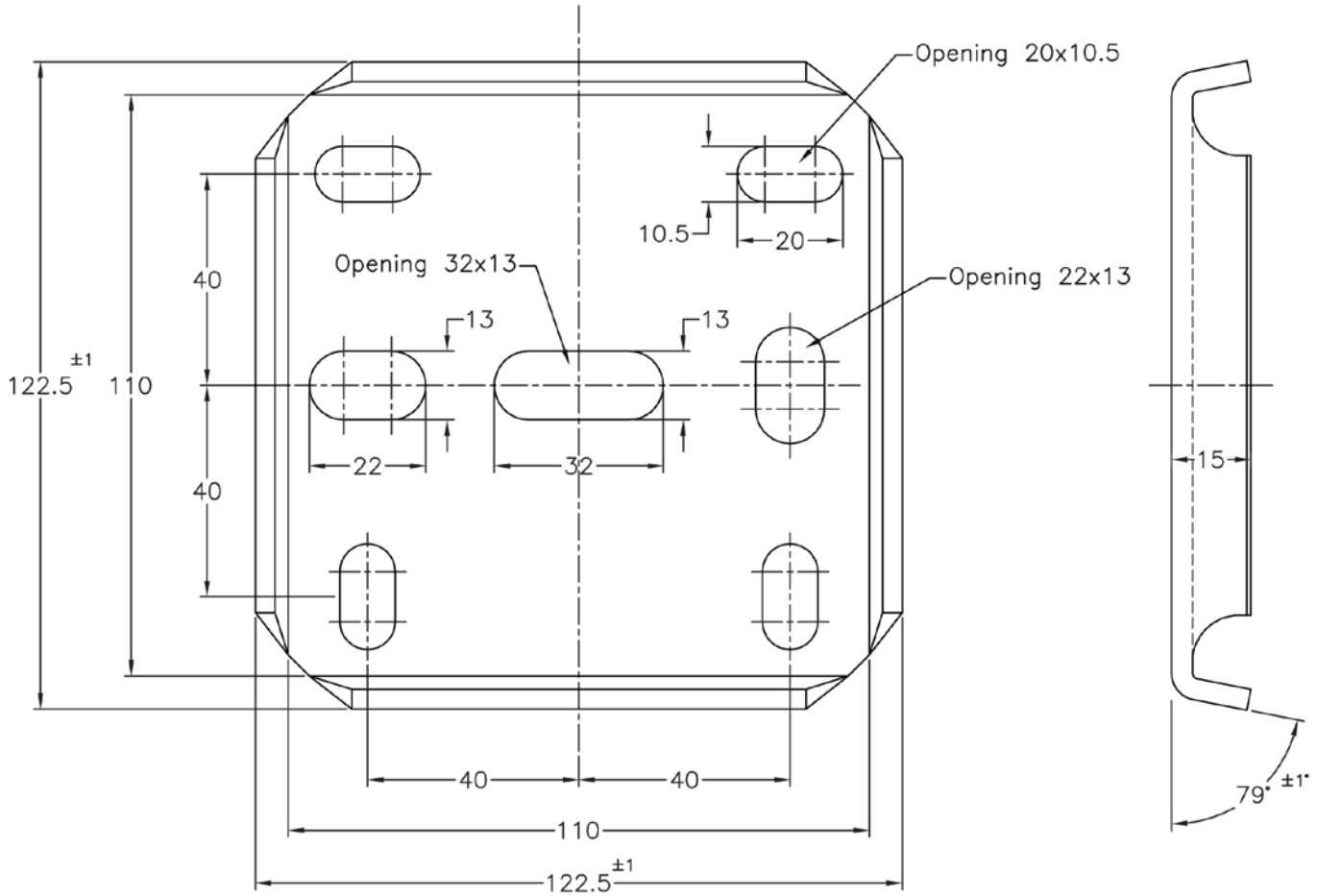

HSIZ

Принцип монтажа

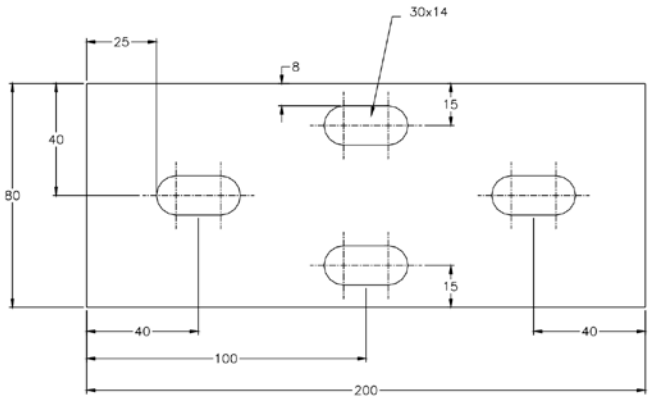

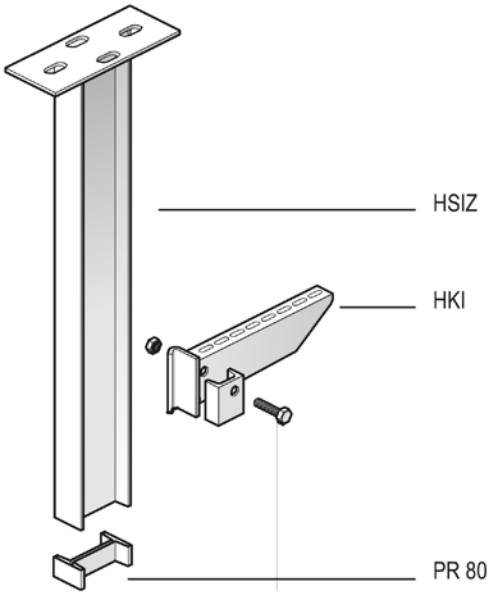

SKP

Принцип монтажа

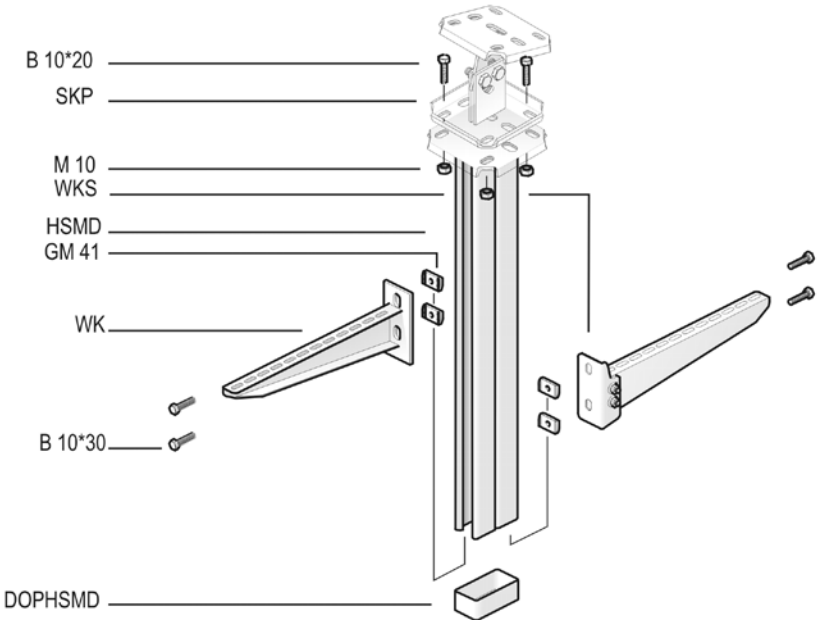

SKIPN

Принцип монтажа

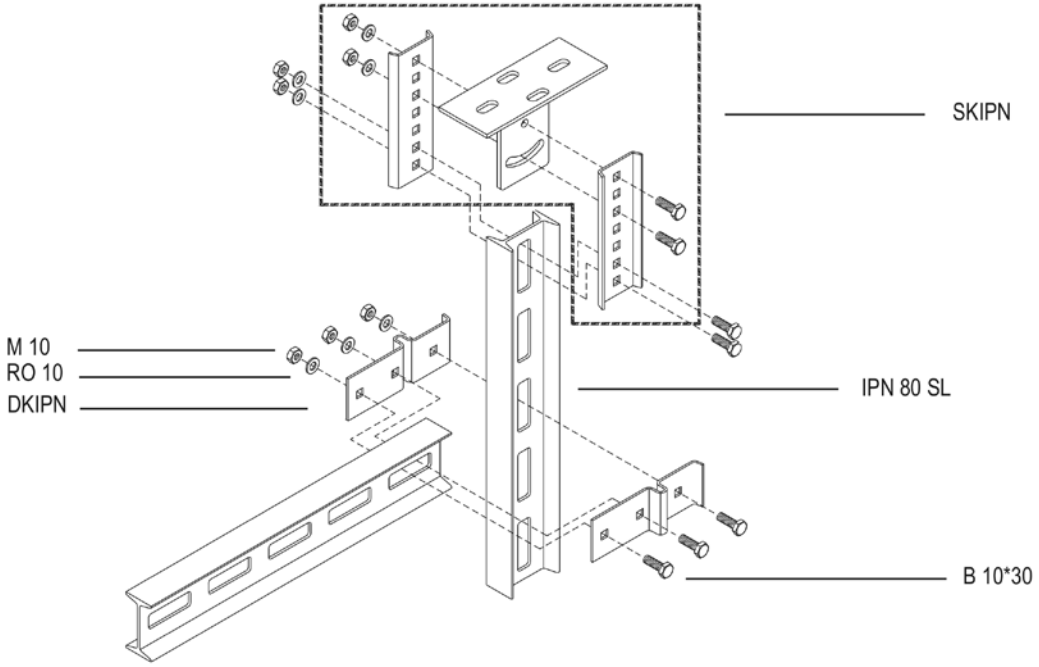

Z 25

Принцип монтажа

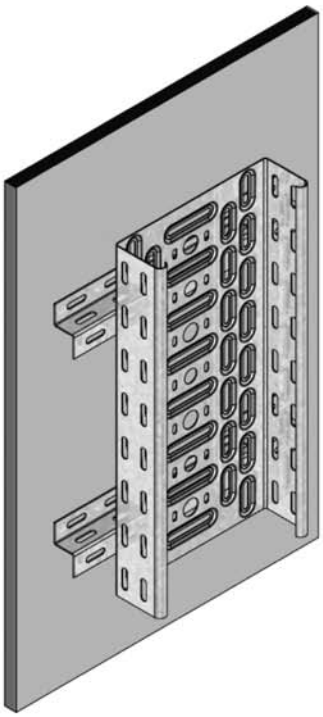

Максимально допустимые нагрузки на элементы монтажных систем

МОНТАЖ С ИСПОЛЬЗОВАНИЕМ ШПИЛЕК

Изделие	Макс. нагрузка (кг.)
FL 1	250
FL 2	250
FL 3	350

Изделие	Макс. нагрузка (кг.)
TIM 6	300
TIM 8	550
TIM 10	900
TIM 12	1300

Изделие	Макс. нагрузка (кг.)
VMB	200

Изделие	Макс. нагрузка (кг.)
OBG 050	200
OBG 075	200
OBG 100	200
OBG 150	200
OBG 200	200
OBG 250	150
OBG 300	150
OBG 400	90

Изделие	Макс. нагрузка (кг.)
DR 15*30	100
DR 21*41	150

Изделие	Макс. нагрузка (кг.)
BG 60*075	200
BG 60*100	200
BG 60*150	200
BG 60*200	150
BG 60*250	120
BG 60*300	90
BG 60*400	30

Изделие	Макс. нагрузка (кг.)
PB	250
PBR	170
SDBG	300

КРЕПЁЖНЫЕ СКОБЫ

Изделие	Макс. нагрузка (кг.)
OBZ 130*075	80
OBZ 130*100	40
OBZ 130*150	50
OBZ 130*200	30
OBZ 130*250	50
OBZ 130*300	40
OBZ 130*400	30

Изделие	Макс. нагрузка (кг.)
OBZ 180*075	50
OBZ 180*100	30
OBZ 180*150	30
OBZ 180*200	30
OBZ 180*250	40
OBZ 180*300	40
OBZ 180*400	20

Изделие	Макс. нагрузка (кг.)
COMEGACL 170*150	60
COMEGACL 170*200	60
COMEGACL 170*300	50
COMEGACL 170*400	40

Изделие	Макс. нагрузка (кг.)
COMEGA 170*150	60
COMEGA 170*200	60
COMEGA 170*300	50
COMEGA 170*400	40

Изделие	Макс. нагрузка (кг.)
COMEGA 290*100	70
COMEGA 290*150	60
COMEGA 290*200	60
COMEGA 290*250	50
COMEGA 290*300	50
COMEGA 290*400	40

Изделие	Макс. нагрузка (кг.)	
	Стена	Потолок
CCLTI 150	107	63
CCLTI 200	80	47
CCLTI 250	150	110
CCLTI 300	133	83
CCLTI 400	100	62

КОНСОЛИ

Изделие	Макс. нагрузка (кг.)
LOMEGA 150*100	110
LOMEGA 150*150	100
LOMEGA 150*200	90
LOMEGA 150*250	80
LOMEGA 150*300	70
LOMEGA 150*400	50
LOMEGA 150*500	40
LOMEGA 150*600	30

Изделие	Макс. нагрузка (кг.)
LOMEGACL 150*150	100
LOMEGACL 150*200	90
LOMEGACL 150*300	70
LOMEGACL 150*400	50

Изделие	Макс. нагрузка (кг.)
WS 100	70
WS 150	60
WS 200	60
WS 250	60
WS 300	50
WS 400	50
WS 500	40
WS 600	30

Изделие	Макс. нагрузка (кг.)
MBZ	40

Изделие	Макс. нагрузка (кг.)
WKM	640
WKM	550

Изделие	Макс. нагрузка (кг.)
KCL 100	110
KCL 150	100
KCL 200	100
KCL 250	90
KCL 300	90
KCL 400	70
KCL 500	60
KCL 600	50

Изделие	Макс. нагрузка (кг.)
WKS 100	110
WKS 150	110
WKS 200	120
WKS 250	120
WKS 300	130
WKS 400	130
WKS 500	140
WKS 600	150

Изделие	Макс. нагрузка (кг.)
WKSS 100	110
WKSS 150	110
WKSS 200	120
WKSS 250	120
WKSS 300	100
WKSS 400	75
WKSS 500	60
WKSS 600	50

Изделие	Макс. нагрузка (кг.)
WK 100	120
WK 150	230
WK 200	340
WK 250	450
WK 300	320
WK 400	430
WK 500	390
WK 600	350
WK 800	280
WK 1000	200

Изделие	Макс. нагрузка (кг.)
HKI 100	300
HKI 150	310
HKI 200	330
HKI 250	340
HKI 300	360
HKI 400	370
HKI 500	380
HKI 600	410
HKI 800	370
HKI 1000	330

Изделие	Макс. нагрузка (кг.)
WKZ 300	750
WKZ 400	740
WKZ 500	720
WKZ 600	710

Изделие	Макс. нагрузка (кг.)
HKIZ 300	900
HKIZ 400	910
HKIZ 500	920
HKIZ 600	930

ПОТОЛОЧНЫЕ СТОЙКИ

Изделие	Макс. нагрузка (кг.)
MP + KPCL	300
HSLECL	300
HSLDCL	500
HSME	800
HSMD	1500
HSIZ	2000