Техническое описание продукта

QTi DALI 2X58 DIM

QUICKTRONIC INTELLIGENT DALI DIM T8 | Диммируемый ЭПРА DALI для ЛЛ 26 мм

Области применения

- Подходит для использования в системах аварийного освещения согласно EN 50172/DIN VDE 0108-100
- Офисные помещения с открытой планировкой, коридоры и помещения для хранения
- Спортзалы и заводы
- Дневное освещение
- Подходит для использования в светильниках с классом защиты I

Преимущества продукта

- Одинаковый световой поток при питании от сети постоянного и переменного тока
- Регулирование силы света амальгамных ламп без мерцания или сокращения срока службы
- Автоматический перезапуск после замены ламп

Характеристики устройства DALI

- Управление через интерфейс DALI
- Соответствие стандарта DALI нормативам IEC 60929 и IEC 62386
- Защита входа управления от бросков напряжения и изменения полярности (ЭПРА OSRAM)

Функция Touch DIM датчика Touch DIM

- Ручное регулирование силы света без использования контроллера с помощью стандартных выключателей
- Включая функцию памяти (двойной щелчок)и плавный запуск

© 2015, OSRAM GmbH. All rights reserved.

Характеристики продукта

- Срок службы: > 100 000 ч (для T = 65 °C при T_c)

© 2015, OSRAM GmbH. All rights reserved.

Техническое описание продукта

Technical data

Электрические параметры

Входное напряжение сети переменного тока	198...264 В
Номинальный напряжение	220...240 В
Частота сети	50...60 Hz
Входн. напряжение сети постоянного тока	154...276 В
Рабочая частота	46...120 кГц
Макс. количество ЭПРА на предохра **10 A**	8 [1]
Макс. количество ЭПРА на предохра **16 A**	13 [1]
Потеря мощности в раб режиме	0,2 Вт
Пусковой ток	45 A

[1] Type B

Светотехнические параметры

Время зажигания	0,6 s [1]

[1] опитимальный пуск с предварительным нагревом

Размеры и вес

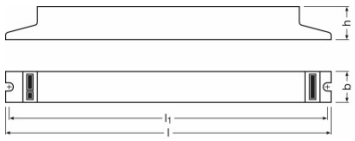

Длина	423,0 mm
Ширина	30,0 mm
Высота	21,0 mm
Расстояние монтажного отверстия, длина	415,0 mm
Вес продукта	370,00 g
Длина проволоки на стороне ввода	8,0...9,0 mm [1]
Длина проволоки на стороне вывода	8,0...9,0 mm [1]
Сечения кабеля, сторона вывода	0,5...1,5 / 0,5...1,0 mm² [2]
Сечения кабеля, сторона ввода	0,5...1,5 / 0,5...1,0 mm² [2]

[1] Комбинированный провод

[2] Массивные жилы / Гибкий

© 2015, OSRAM GmbH. All rights reserved.

Техническое описание продукта

Температурные условия

Диапазон температуры окружающей среды	-20...+50 °C
Относительная влажность воздуха	5...85 % [1]

[1] Максимально 56 дней / в год на 85%

Срок службы

Срок эксплуатации ЭПРА	100000 h [1]

[1] При температуре корпуса = 65°C при tc / 10 % выходов из строя

Предполагаемый срок службы

Название продукта	Группа ламп				
QTi DALI 2x58 DIM	L 58 W	ЭПРА температура окржающей среды [ta]	40	50	60
		температура в критической точке [°C]	55	65	75
		срок службы [h]	100000	100000	90000

Возможности / мощности

Интерфейс для диммирования	DALI / Touch DIM / Touch DIM Sensor
Диапазон регулировки яркости	1...100 % [1]
С регулировкой яркости	Да
Предохранитель	Да
Защита от перегрева	Power reduction and switch off at T > 75 °C at the tc point
Подходит для светильников,имеющ.кл.защ.	I
Безопасное окончание срока службы лампы	EOL T.2

[1] Световой поток

Сертификаты и Стандарты

Сертификация/Соответствие стандартам	VDE / VDE-EMC / ENEC 10 / EL / GOST / RCM / CCC
EEI – Класс энергоэффективности	A1 BAT
Стандарты	Acc. to EN 61347-2-3/Acc. to EN 60929/Acc. to EN 55015:2006 + A1:2007/Acc. to EN 61000-3-2/Acc. to EN 61547
Класс защиты	I
Тип защиты	IP20

© 2015, OSRAM GmbH. All rights reserved.

Схема подключения

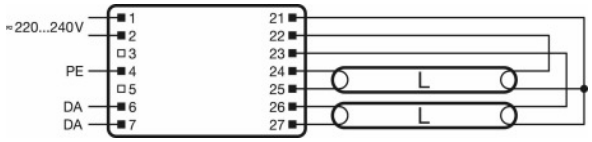

Wiring diagram

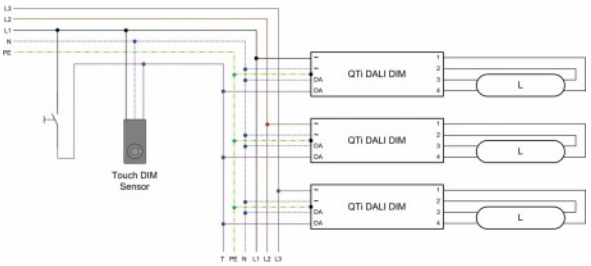

Wiring diagram

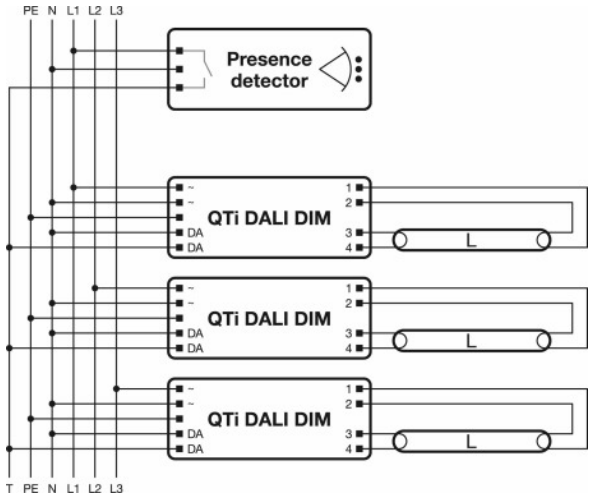

Wiring diagram

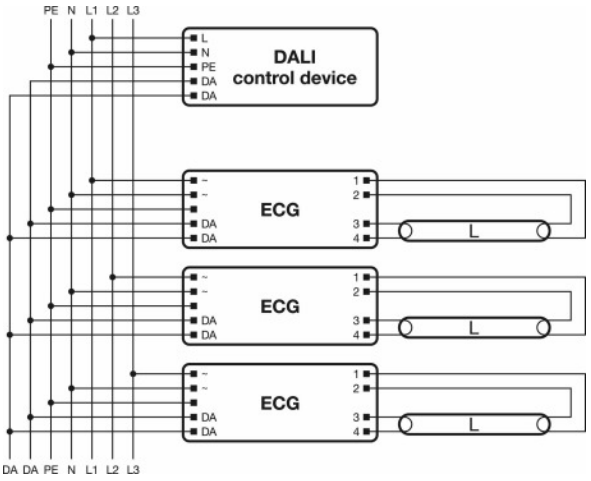

Wiring diagram

Загрузка данных

© 2015, OSRAM GmbH. All rights reserved.

Техническое описание продукта

	Файл
	Addon Technical Information Frequent switching Quicktronic
	Addon Technical Information ECG lifetime - QUICKTRONIC (DALI) DIM
	Certificates INOTEC
	Certificates ENECVDE-Marks approval
	Certificates Manufacturer´s declaration Burning-in of fluorescent lamps
	Certificates Manufacturer´s declaration Low stand-by
	Certificates Manufacturer´s declaration EN 55015:2006+A1:2007 (300 MHz)
	Certificates Manufacturer´s declaration LampECG combinations: Frequent switching
	Certificates Manufacturer´s declaration Additional hints
	Certificates VDE-EMC-CERTIFICATE QTI DALI DIM
	Certificates EAC certificate for Quicktronics QT
	Declarations of conformity Declaration of conformity
	Installation/Operation notice Technical application guide QUICKTRONIC Intelligent DALI DIM (GB)
	Operating instructions EAC QTi T8 DALI DIM
	CAD data 3-dim 423x30x21 1881282
	CAD data 3-dim 423x30x21 1881282
	CAD data 3-dim 423x30x21 1881282
	CAD data PDF 423x30x21 1881282

Данные для заказа

Product code	Описание продукта	Упаковка (цена/шт.)	Размеры (длина **x** ширина **x** высота)	Объем	Вес брутто
4050300870847	QTi DALI 2X58 DIM	Shipping carton box 20	455 mm x 98 mm x 163 mm	7.27 дм³	7640.00 g

© 2015, OSRAM GmbH. All rights reserved.

Product code	Описание продукта	Упаковка (цена/шт.)	Размеры (длина x ширина x высота)	Объем	Вес брутто

The mentioned product code describes the smallest quantity unit which can be ordered. One shipping unit can contain one or more single products. When placing an order, for the quantity please enter single or multiples of a shipping unit.

Ссылки

Более подробную информацию по системной гарантии и положениям и условиям гарантийного обслуживания см. на странице

- www.osram.com/system-guarantee

Примечание

В заказ могут быть внесены изменения без предварительного уведомления. Проверьте информацию на наличие ошибок. Убедитесь, что информация актуальна.

© 2015, OSRAM GmbH. All rights reserved.

Техническое описание продукта

QTi DALI 2X58 DIM

QUICKTRONIC INTELLIGENT DALI DIM T8 | Диммируемый ЭПРА DALI для ЛЛ 26 мм

Название продукта	Группа ламп	Номинальный ток	Потери мощности	Световой поток при 35 °C	Чи гор
QTi DALI 2x58 DIM	L 58 W	0.47 A	108.00 Вт	5000 лм	2
	L 58 W XT	0.47 A	108.00 Вт	5000 лм	2
	L 58 W XXT	0.47 A	108.00 Вт	5000 лм	2