Техническое описание продукта

QTP-D/E 1X10...13/220...240

QUICKTRONIC PROFESSIONAL M | ЭПРА для компактных люминесцентных ламп

Области применения

- Системы аварийного освещения согл. EN 50172 / DIN VDE 0108-100
- Спортзалы и заводы
- Подходит для использования в светильниках с классом защиты I

Преимущества продукта

- Длительный срок службы лампы
- Отсутствие неблагоприятного эффекта от частого включения-выключения
- Автоматический перезапуск после замены ламп
- Идеальный розжиг лампы для систем с датчиками движения
- Возможность разнесенного монтажа благодаря опциональным кабельным зажимам для корпусов K2 и K3

Характеристики продукта

- Напряжение питания: 220 – 240 В
- Сетевое напряжение: от 198 до 264 В
- Частота напряжения сети питания: 0 Гц | 50 Гц | 60 Гц
- Розжиг лампы с оптимальным предварительным разогревом спиральной нити накала
- Индекс энергоэффективности EEI: A2
- Автоматическое выключение ламп при окончании срока их службы (EoL T.2)
- Функционирование лампы: согласно EN 60929
- Безопасность: согласно EN 61347-2-3

© 2015, OSRAM GmbH. All rights reserved.

Техническое описание продукта

Technical data

Электрические параметры

Входное напряжение сети переменного тока	198...264 В
Номинальный напряжение	220...240 В
Частота сети	50...60 Hz
Входн. напряжение сети постоянного тока	176...276 В [1]
Рабочая частота	44 кГц [2]
Макс. количество ЭПРА на предохра **10 A**	25 [3]
Макс. количество ЭПРА на предохра **16 A**	41 [3]
Пусковой ток	7 A

[1] Минимальное напряжение для зажигания лампы: 198 В

[2] Примерно

[3] Type B

Светотехнические параметры

Время зажигания	1,0 s

Размеры и вес

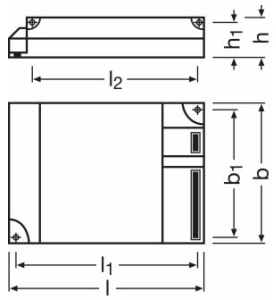

Длина	93,0 mm
Ширина	58,0 mm
Высота	29,0 mm
Расстояние монтажного отверстия, длина	84,0 mm
Расстояние монтажного отверстия, ширина	48,0 mm
Вес продукта	100,00 g
Сечения кабеля, сторона вывода	0,5...1,5 mm²
Сечения кабеля, сторона ввода	0,5...1,5 mm²

Температурные условия

© 2015, OSRAM GmbH. All rights reserved.

Техническое описание продукта

Диапазон температуры окружающей среды	-20...+50 °C
Относительная влажность воздуха	5...85 % [1]

[1] Максимально 56 дней / в год на 85%

Срок службы

Срок эксплуатации ЭПРА	50000 h [1]

[1] При температуре корпуса = 75°C при tc / 10 % выходов из строя

Дополнительные данные

Комментраий о продукте	Дополнительный кабельный зажим, см. глава монтаж ЭПРА - кабельный зажим

Возможности / мощности

Подходит для светильников,имеющ.кл.защ.	I / II
Безопасное окончание срока службы лампы	EOL T.2

Сертификаты и Стандарты

Сертификация/Соответствие стандартам	VDE / VDE-EMC / ENEC 10 / GOST / RCM
EEI – Класс энергоэффективности	A2
Стандарты	Acc. to EN 61347-2-3/Acc. to EN 60929/Acc. to EN 55015:2006 + A1:2007/Acc. to EN 61000-3-2/Acc. to EN 61547
Класс защиты	I/II

© 2015, OSRAM GmbH. All rights reserved.

Схема подключения

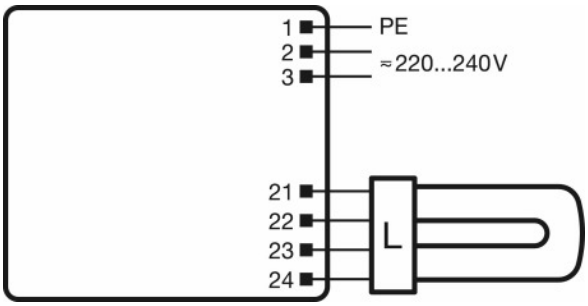

Wiring diagram

Загрузка данных

	Файл
	Certificates ENEC-Marks approval
	Certificates INOTEC
	Certificates Manufacturer´s declaration LampECG combinations: Frequent switching
	Certificates VDE-EMC-Certificate QTP DL_TE
	Declarations of conformity CE conformity
	Operating instructions EAC QTP-DE + QTP-TE
	CAD data 3-dim 93x58x29 9900039
	CAD data 3-dim 93x58x29 9900039
	CAD data 3-dim 93x58x29 9900039
	CAD data PDF 93x58x29 9900039

© 2015, OSRAM GmbH. All rights reserved.

Данные для заказа

Product code	Описание продукта	Упаковка (цена/шт.)	Размеры (длина x ширина x высота)	Объем	Вес брутто
4008321181572	QTP-D/E 1X10...13/220...240	Shipping carton box 20	315 mm x 66 mm x 196 mm	4.07 дм³	2127.00 g

The mentioned product code describes the smallest quantity unit which can be ordered. One shipping unit can contain one or more single products. When placing an order, for the quantity please enter single or multiples of a shipping unit.

Примечание

В заказ могут быть внесены изменения без предварительного уведомления. Проверьте информацию на наличие ошибок. Убедитесь, что информация актуальна.

© 2015, OSRAM GmbH. All rights reserved.

Техническое описание продукта

QTP-D/E 1X10...13/220...240

QUICKTRONIC PROFESSIONAL M | ЭПРА для компактных люминесцентных ламп

Название продукта	Группа ламп	Номинальный ток	Потери мощности	Световой поток при **25 °C**	Число горелок
QTP-D/E 1x10-13	DULUX D/E 10 W	0.05 A	12.00 Вт	600 лм	1
	DULUX D/E 13 W	0.07 A	15.00 Вт	900 лм	1
	DULUX S/E 11 W	0.06 A	14.00 Вт	900 лм	1
	DULUX S/E 9 W	0.05 A	9.50 Вт	600 лм	1
	DULUX T/E 13 W	0.07 A	15.00 Вт	900 лм	1