Техническое описание продукта

PTi 100/220...240 I

POWERTRONIC INTELLIGENT PTi I | ЭПРА для газоразрядных ламп высокой интенсивности с кабельным хомутом

Области применения

- Освещение магазинов
- Освещение с созданием специальных световых эффектов и направленное освещение

Преимущества продукта

- Увеличенная клеммная секция обеспечивает возможность параллельного подключения
- Винтовые кабельные клеммы для надежной компенсации натяжения
- Гарантированный длительный срок службы при максимальных допустимых значениях температуры
- Автоматическое аварийное отключение ламп в случае неисправности или при окончании срока службы (EoL)

Характеристики продукта

- Индекс энергоэффективности EEI: A2
- Напряжение питания: 220 – 240 В
- Частота напряжения сети питания: 50 – 60 Гц
- Подавление радиопомех: согласно EN 55015/CISPR 15
- Безопасность: согласно EN 61347-2-12

© 2015, OSRAM GmbH. All rights reserved.

Technical data

Электрические параметры

Мощность лампы	100 Вт
Ток сети	0,49 A [1]
Напряжение зажигания	4,5 Кв
Рабочая частота	0.165 кГц
Мощность системы **[AGGR]**	109,00 Вт
Эффективность ЭПРА	92 %
Входное напряжение сети переменного тока	220...240 В
Диапазон входных напряжений тока	198...254 В
Частота сети	50...60 Hz
Коэффициент мощности λ	0,95 [2]
Пусковой ток	60 A [3]
Макс. количество ЭПРА на предохра **10 A**	5 [4]
Макс. количество ЭПРА на предохра **16 A**	8 [4]
Макс кол-во ЭПРА **16A MCB** с **EBN-OS**	20 [5]
Ток защитного проводника	0,4 мА
U-OUT (рабочее напряжение**)**	250 В
Макс.е рабочее напряжение между не	250 В
Макс.е рабочее напряжение между **N/L/0**	250 В
Максимальная емкость провода **"GHF/**лампы	120 пФ

[1] При 230 V_{AC}

[2] Минимум

[3] Ширина импульса 250 µс (измерение при 50% пикового напряжения)

[4] Type B

[5] Тип B

Размеры и вес

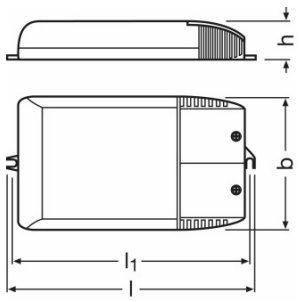

Длина	212,0 mm

© 2015, OSRAM GmbH. All rights reserved.

Техническое описание продукта

Ширина	93,0 mm
Высота	33,0 mm
Расстояние монтажного отверстия, длина	203,0 mm
Сечения кабеля, сторона ввода	0,75...2,5 mm²
Сечения кабеля, сторона вывода	0,75...2,5 mm²
Длина проволоки на стороне ввода	10...11 mm
Длина проволоки на стороне вывода	10...11 mm
Вес продукта	400,00 g

Цвета и материалы

Материал обшивки	Plastic

Температурные условия

Диапазон температуры окружающей среды	-25...+55 °C
Макс.температура в контрольной точке **tc**	70 °C

Срок службы

Срок эксплуатации ЭПРА	50000 h [1)]

[1)] При максимуме T_c / 10 % выходов из строя

Дополнительные данные

Конструктивная форма / исполнение	С разгрузкой напряжения

Возможности / мощности

Макс.дл.кабеля до лампы/светодиод.мод.	1,5 m
Защита от перегрева	Power reduction and switch off at T > 70 °C at the tc point
Время сброса ЭПРА	> 0,5 s
Типы кабеля на входе	NYM-J 3x1.5 / NYM-J 3x2.5 / H05VV-F 3x1.5 / NHXMH-J 3x1.5 mm²
Типы кабеля на выходе	SIHF-J 3x1.5 / SIHF-J 3x2.5 / SIHSI 3x1.0 mm²
С регулировкой яркости	Нет
Ограничение времени зажигания	20 min
Подходит для светильников,имеющ.кл.защ.	I

Сертификаты и Стандарты

Сертификация/Соответствие стандартам	ENEC 10 / VDE / VDE-EMC / EAC / C-Tick
Тип защиты	IP20
EEI – Класс энергоэффективности	A2

© 2015, OSRAM GmbH. All rights reserved.

Стандарты	Acc. to EN 61347-2-12/Acc. to EN 55015/Acc. to EN 61000-3-2/Acc. to EN 61547/Acc. to EN 62493

Схема подключения

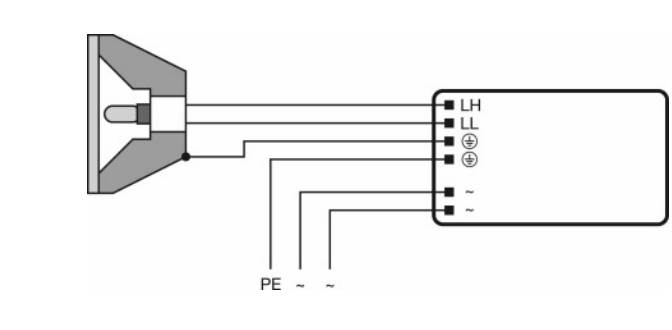

Wiring diagram

Термические характеристики

Потери на балласте и тепловое излучение лампы могут приводить к аккумулированию тепла в полностью закрытом корпусе. Поэтому необходимо принять меры, исключающие вероятность того, что температура в точке измерения t_c ЭПРА превысит максимальное значение.

Внимание!

В целях вашей безопасности отсоедините устройство, прежде чем заменять лампу!

Загрузка данных

	Файл
	Tender documents Tender Document for POWERTRONIC EVG.eng
	Certificates EMC-Marks approval
	Certificates PTi - PTo - PTg VDE-ENEC-Cert

© 2015, OSRAM GmbH. All rights reserved.

	Certificates EAC PT family
	Declarations of conformity DECLARATION OF CONFORMITY_2012PTi_150-100_03 (GB)
	Declarations of conformity VDE Declaration of conformity
	Installation/Operation notice Technical guide - POWERTRONIC for HID-lamps (GB)
	Operating instructions EAC - PTI I PT-FIT I
	CAD data 3-dim PTi 100150 I 9900048
	CAD data 3-dim PTi 100150 I 9900048
	CAD data 3-dim PTi 100150 I 9900048
	CAD data PDF PTi 100150 I 9900048

Данные для заказа

Product code	Описание продукта	Упаковка **(цена/шт.)**	Размеры **(длина x** ширина **x** высота**)**	Объем	Вес брутто
4008321926654	PTi 100/220...240 I	Shipping carton box 20	488 mm x 100 mm x 453 mm	22.11 дм³	9440.00 g

The mentioned product code describes the smallest quantity unit which can be ordered. One shipping unit can contain one or more single products. When placing an order, for the quantity please enter single or multiples of a shipping unit.

Примечание

В заказ могут быть внесены изменения без предварительного уведомления. Проверьте информацию на наличие ошибок. Убедитесь, что информация актуальна.

© 2015, OSRAM GmbH. All rights reserved.