Электронные импульсные зажигающие устройства (ИЗУ) для HS и HI ламп 250 до 1000 Вт

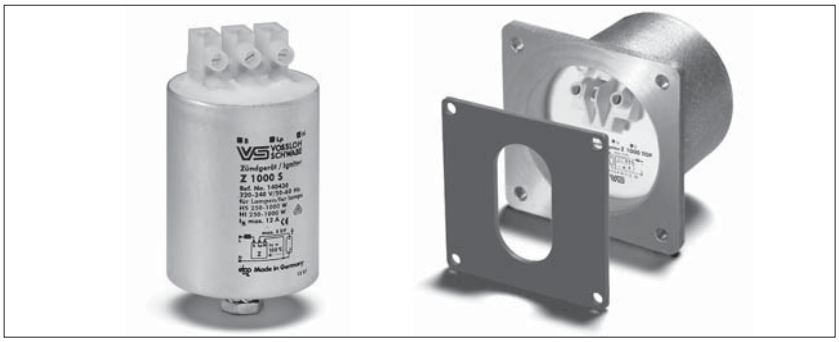

Стандартное исполнение или с автоматическим отключением
Для натриевых ламп высокого давления (HS), металлогалогенных ламп (HI)
Фазировка напряжения зажигания:
60 - 90 °el и 240 - 270 °el
Макс. допустимая температура корпуса: 105 °C
Винтовые контактные зажимы: 0,75 - 2,5 мм²
(Z 1000 S: 0,75 - 4 мм²)
Крепление: шток с резьбой и установленными шайбой и гайкой
Для светильников класса защиты I и II

Алюминиевый корпус

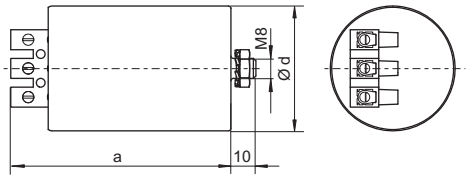

Алюминиевый корпус – D20

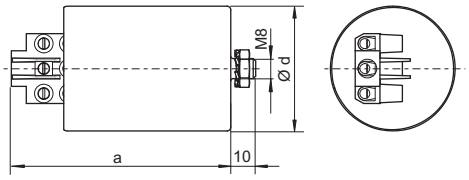

Z 1000 TOP

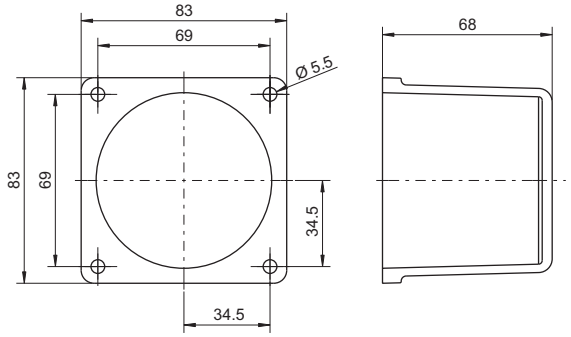

Тип	№ заказа	Напряжен. AC 50-60 Гц В	Макс. ток лампы А	Потери мощн. Вт	Собств. нагрев К	Напряжен. зажигания кВ	Емкость нагрузки пФ	Время отключения сек./Гц	Корпус d (Ø) мм	a мм	b мм	c мм	Вес г
Алюминиевый корпус (Al)													
Z 1000 S	**140430**	220-240	12	< 6	< 35	4-5	20-100	–	50	80	–	–	340
Z 1000 TOP	**140607****	220-240	12	< 6	< 35	4-5	20-100	–	–	83	83	68	620
Z 1000 S D20	**141584***	220-240	12	< 6	< 35	4-5	20-100	1216/50-60	50	89	–	–	340

* с технологией IPP
** для фланцевого крепления с уплотнением для степени защиты IP55