Техническое описание продукта

CFL SQUARE 38 W/827 GR10Q

OSRAM CFL SQUARE 4 pins | Square CFLni with 4-pin GR10Q base for ECG/CCG operation

Области применения

- Низкопрофильные настенные и потолочные светильники
- Общественные здания, зоны регистрации, офисы, коридоры и т.д.
- Магазины
- Отели, рестораны

Преимущества продукта

- Квадратная форма обеспечивает равномерное распределение света
- Отсутствие теней и темных пятен
- Очень экономичная
- Длительный сервисный срок службы

Характеристики продукта

- Короткая и компактная лампа со штырьковым цоколем с двухоборотными колбами
- Штыревой одиночный четырехконтактный цоколь GR10q
- Индекс цветопередачи R_a: от 80 до 89

© 2015, OSRAM GmbH. All rights reserved.

Technical data

Электрические параметры

Номинальная мощность	38,0 Вт
Мощность	38,00 Вт
Световой поток	2735 лм

Photometrical data

Номинальный световой поток	2735 лм
Цветовая температура	2700 K
Цветность	827
Цветность света согласно **EN 12464-1**	LUMILUX INTERNA
Индекс цветопередачи **Ra**	80...89
Световой поток при **25 °C**	2700 лм
Стабильность свет.п.лампы при **4 000**ч	0,88
Стабильность свет.п.лампы при **6 000**ч	0,85
Стабильность свет.п.лампы при **8 000**ч	0,82
Стабильность свет.п.лампы при **12 000**ч	0,78

Размеры и вес

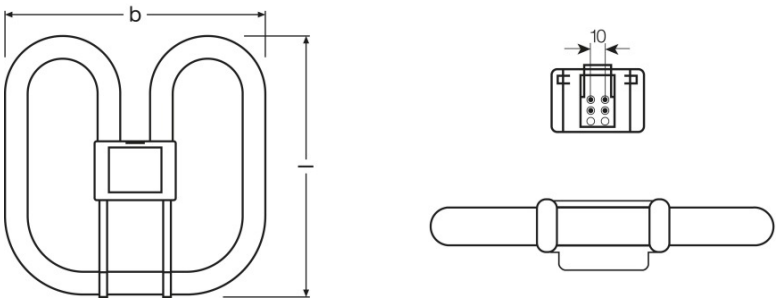

Максимальный диаметр	17,0 mm
Общая длина	205,0 mm
Вес продукта	155,00 g
Длина	205,0 mm [1)]
Длина согласно **IEC** стандарта	205 mm

[1)] Максимум

Срок службы

Номинальный срок службы	13000 h

© 2015, OSRAM GmbH. All rights reserved.

Срок службы лампы	13000 h
Срок службы	7500 h [1)]
Выход из строя (эксплуатация **2 000** ч)	0,99
Выход из строя (эксплуатация **4 000** ч)	0,99
Выход из строя (эксплуатация **6 000** ч)	0,95
Выход из строя (эксплуатация **8 000** ч)	0,88
Выход из строя (эксплуатация **12 000** ч)	0,59
Режим работы **LLMF/LSF**	HF
Срок службы	13000 h

[1)] С ЭПРА с горячим стартом

Дополнительные данные

Цоколь	GR10q
Содержание ртути в лампе	2,5 mg
Утилизация по **WEEE**	Да

Возможности / мощности

Для внутреннего освещения	Да

Сертификаты и Стандарты

Класс энергопотребления	A
Энергопотребление	43 кВт·ч/1000 ч

Классификация

Международная система кодирования ламп	FSS-38/827-E-GR10q

© 2015, OSRAM GmbH. All rights reserved.

Распределение силы света

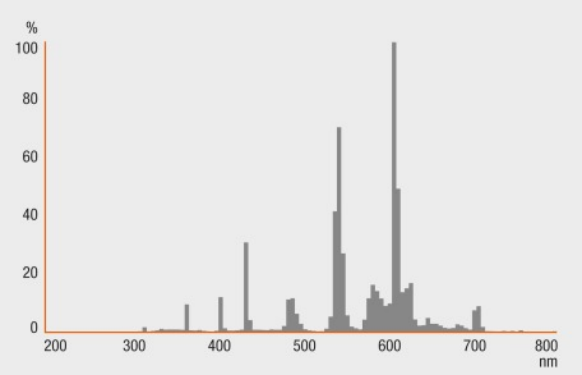

Spectral power distribution

Оборудование/аксессуары

- Подходит для использования с электронным и обычным ПРА

Советы по безопасности

В случае поломки лампы: www.osram.com/brokenlamp

Данные для заказа

Product code	Описание продукта	Упаковка **(**цена/шт.**)**	Размеры **(**длина **x** ширина **x** высота**)**	Объем	Вес брутто
4050300817002	CFL SQUARE 38 W/827 GR10Q	Shipping carton box 20	457 mm x 251 mm x 389 mm	44.62 дм³	5772.00 g

The mentioned product code describes the smallest quantity unit which can be ordered. One shipping unit can contain one or more single products. When placing an order, for the quantity please enter single or multiples of a shipping unit.

Ссылки

Более подробную информацию по электронному ПРА QUICKTRONIC см. на странице

- www.osram.com/QUICKTRONIC

© 2015, OSRAM GmbH. All rights reserved.

Примечание

В заказ могут быть внесены изменения без предварительного уведомления. Проверьте информацию на наличие ошибок. Убедитесь, что информация актуальна.

© 2015, OSRAM GmbH. All rights reserved.