Промышленные разъемы P17 Tempra Pro 16, 32, 63 и 125 A – IP 66/67

таблица выбора

Соответствуют МЭК 60309-1 и МЭК 60309-2 IP 44 согласно МЭК 60529 IK 09 согласно МЭК 62262 Материал: полиамид 6 Самозатухание 850 °C (держатели токоведущих частей) / 650 °C (пластиковый корпус)			МОДЕЛЬНЫЙ РЯД						
			НАКЛАДНЫЕ РОЗЕТКИ	ВСТРАИВАЕМЫЕ РОЗЕТКИ	ВСТРАИВАЕМЫЕ РОЗЕТКИ С БЛОКИРОВКОЙ (РОЗЕТКИ С УМЕНЬШЕННЫМ ФЛАНЦЕМ)	МОБИЛЬНЫЕ РОЗЕТКИ	ПРЯМЫЕ ВИЛКИ	УГЛОВЫЕ ВИЛКИ	НАКЛАДНЫЕ ВИЛКИ
НИЗКОЕ НАПРЯЖЕНИЕ									
100-130 В, 50/60 Гц	**16 A**	**2K+3**	5 553 51	5 553 81		5 553 01	5 553 21		
	32 A	**2K+3**	5 554 51	5 554 81			5 554 31		
200-250 В, 50/60 Гц	**16 A**	**2K+3**	5 553 54	5 553 84	0 573 20(1)(2)	5 553 04	5 553 24	0 565 03	0 568 03
		3K+3	5 553 55	5 553 85		5 553 05	5 553 25		0 568 04
		3K+H+3	5 553 56	5 553 86		5 553 06	5 553 26		
	32 A	**2K+3**	5 554 54	5 554 84		5 554 14	5 554 34	0 565 23	0 568 23
		3K+3	5 554 55	5 554 85		5 554 15	5 554 35		
		3K+H+3	5 554 56	5 554 86		5 554 16	5 554 36		
	63 A	**2K+3**	0 587 40	0 587 20		0 587 10	0 587 00		0 587 30
		3K+3	0 587 41	0 587 21		0 587 11	0 587 01		
		3K+H+3	0 587 42	0 587 22		0 587 12	0 587 02		
380-415 В, 50/60 Гц	**16 A**	**3K+3**	5 553 58	5 553 88	0 573 21(1)(2)	5 553 08	5 553 28		0 568 07
		3K+H+3	5 553 59	5 553 89	0 573 22(1)(2)	5 553 09	5 553 29		0 568 08
	32 A	**3K+3**	5 554 58	5 554 88		5 554 18	5 554 38		0 568 27
		3K+H+3	5 554 59	5 554 89		5 554 19	5 554 39	0 565 28	0 568 28
	63 A	**3K+3**	0 587 44	0 587 24		0 587 14	0 587 04		0 587 34
		3K+H+3	0 587 45	0 587 25		0 587 15	0 587 05		0 587 35
	125 A	**3K+3**	0 591 06	0 591 16		0 591 36	0 591 26		0 591 46
		3K+H+3	0 591 07	0 591 17		0 591 37	0 591 27		0 591 47
440 В, 50/60 Гц для рефрижераторных контейнеров	**32 A**	**3K+3**		5 554 91		5 554 21	5 554 41		
480-500 В, 50/60 Гц	**16 A**	**3K+3**	5 553 62	5 553 92		5 553 12	5 553 32		
	32 A	**3K+3**	5 554 62	5 554 92		5 554 22	5 554 42		
		3K+H+3	5 554 63				5 554 43		
	63 A	**3K+3**	0 553 48	0 587 27		0 587 17	0 587 07		

1: Степень защиты IP 55 2: Могут быть установлены только на лицевой панели Кат. № 0 577 23 (стр. 22)

www.tesli.com

P17 Tempra Pro на 16 и 32А - IP 66/67

5 554 58

5 553 28

Технические характеристики **стр. 19**

Накладные розетки

Возможно два регулируемых угла наклона (5° или 25°)
С подготовленными отверстиями для кабельных вводов и заглушками
Кабельные вводы заказываются отдельно

Упак.	Кат. № 16 А	Кат. № 32 А	
			200/250 В~
5	5 553 54	5 554 54	2К+З
5	5 553 55	5 554 55	3К+З
5	5 553 56	5 554 56	3К+Н+З
			380/415 В~
5	5 553 58	5 554 58	3К+З
5	5 553 59	5 554 59	3К+Н+З

Встраиваемые розетки

Могут устанавливаться на лицевых панелях (см. рис. на стр. 22)

Упак.	Кат. № 16 А	Кат. № 32 А	
			200/250 В~
5	5 553 84	5 554 84	2К+З
5	5 553 85	5 554 85	3К+З
5	5 553 86	5 554 86	3К+Н+З
			380/415 В~
5	5 553 88	5 554 88	3К+З
5	5 553 89	5 554 89	3К+Н+З

Мобильные розетки

Поставляются в разобранном виде
Безынструментальная фиксация кабеля и сборка разъема

Упак.	Кат. № 16 А	Кат. № 32 А	
			200/250 В~
5	5 553 04	5 554 14	2К+З
5	5 553 05	5 554 15	3К+З
5	5 553 06	5 554 16	3К+Н+З
			380/415 В~
5	5 553 08	5 554 18	3К+З
5	5 553 09	5 554 19	3К+Н+З

Прямые вилки

Поставляются в разобранном виде
Безынструментальная фиксация кабеля и сборка разъема

Упак.	Кат. № 16 А	Кат. № 32 А	
			200/250 В~
5	5 553 24	5 554 34	2К+З
5	5 553 25	5 554 35	3К+З
5	5 553 26	5 554 36	3К+Н+З
			380/415 В~
5	5 553 28	5 554 38	3К+З
5	5 553 29	5 554 39	3К+Н+З

Накладные вилки

Упак.	Кат. № 16 А	Кат. № 32 А	
			200/250 В~
5	0 568 03	0 568 23	2К+З
5	0 568 04	-	3К+З
			380/415 В~
5	0 568 07	0 568 27	3К+З
5	0 568 08	0 568 28	3К+Н+З

P17 Tempra Pro на 32 А/63 А/125 А - IP 66/67

6 571 06

0 587 05

Быстрый и эргономичный монтаж

0 587 14

Технические характеристики **стр. 20-21**

Комбинированный щиток, вилки и мобильная розетка для рефрижераторных контейнеров

32 А, 440 В, 50/60 Гц
3К+З, заземляющий контакт в положении «3 часа», IK 09
Корпус и крышка пластиковые, винты из нержавеющей стали

Упак.	Кат. №	
1	6 571 06	Комбинированный щиток с розеткой и выключателем – двойная механическая блокировка Поставляются с подготовленными отверстиями для кабельных вводов Кабельные вводы заказываются отдельно
1	5 554 91	Встраиваемая розетка (без блокировки)
1	5 554 21	Мобильная розетка (без блокировки) с зажимом под кабель Ø12-21,5 мм
1	5 554 41	Прямая вилка (без блокировки) с зажимом под кабель Ø12-21,5 мм

Накладные розетки

Упак.	Кат. № 63 А	Кат. № 125 А	
			200/250 В~
2	0 587 40		2К+З
			380/415 В~
2	0 587 44	0 591 06	3К+З
2	0 587 45	0 591 07	3К+Н+З

Встраиваемые розетки

Разъёмы 63 А могут быть установлены на лицевых панелях Кат. № 0 577 17/19 (стр. 22)

Упак.	Кат. № 63 А	Кат. № 125 А	
			200/250 В~
2	0 587 20		2К+З
			380/415 В~
2	0 587 24	0 591 16	3К+З
2	0 587 25	0 591 17	3К+Н+З

Прямые вилки

Упак.	Кат. № 63 А	Кат. № 125 А	
			200/250 В~
2	0 587 00		2К+З
			380/415 В~
2	0 587 04	0 591 26	3К+З
2	0 587 05	0 591 27	3К+Н+З

Мобильные розетки

Упак.	Кат. № 63 А	Кат. № 125 А	
			200/250 В~
2	0 587 10		2К+З
			380/415 В~
2	0 587 14	0 591 36	3К+З
2	0 587 15	0 591 37	3К+Н+З

Накладные вилки

Упак.	Кат. № 63 А	Кат. № 125 А	
			200/250 В~
2	0 587 30		2К+З
			380/415 В~
2	0 587 34	0 591 46	3К+З
2	0 587 35	0 591 47	3К+Н+З

www.tesli.com

P17 Tempra Pro 16 и 32 A – IP 66/67

Характеристики

Подключение проводников:
• Накладные и встраиваемые розетки:
16 A: жесткий проводник – 1 x 4 мм², 32 A:
жесткий проводник – 1 x 10 мм²
• Вилки и мобильные розетки:
16 A: гибкий проводник – 1 x 2,5 мм², 32 A:
гибкий проводник – 1 x 6 мм²
• Накладные вилки:
16 A: жесткий проводник – 1 x 2,5 мм², 32 A:
жесткий проводник – 1 x 6 мм²
IP 66/67 согласно МЭК 60529 и EN 60529
IK 09 согласно МЭК 62262 и EN 62262
Материал: полиамид 6
Самозатухание 850 °C (держатели токоведущих частей) / 650 °C (пластиковый корпус)
Температура эксплуатации: от -25 °C до + 40 °C
Соответствуют МЭК 60309-1 и МЭК 60309-2

Размеры

Накладные розетки (стр. 14)

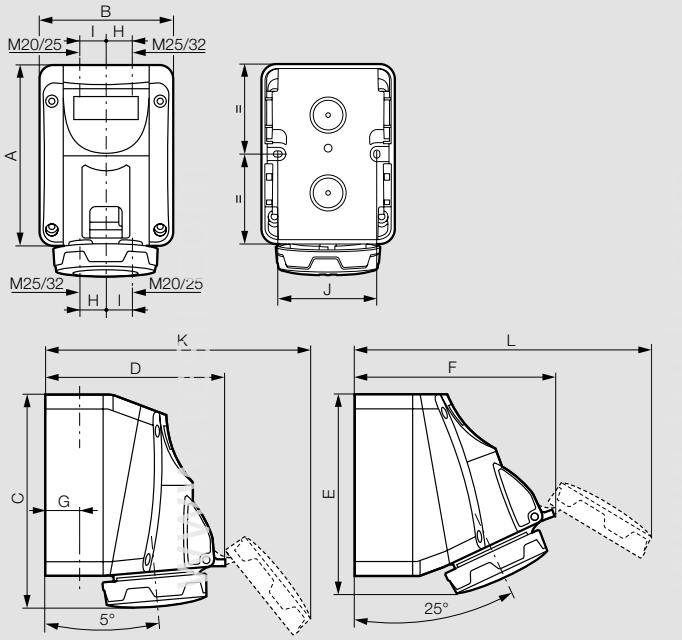

	A	B	C	D	E	F	G	H	I	J	K	L
Низкое напряжение, 16 A												
2K+3	125	93	144	125	131	137	22	17	20	70	178	200
3K+3	125	93	144	133	131	145	22	17	20	70	194	215
3K+H+3	125	93	144	139	131	150	22	17	20	70	205	227
Низкое напряжение, 32 A												
2K+3	150	113	171	155	156	170	28	22	26	90	224	250
3K+3												
3K+H+3	150	113	171	161	156	175	28	22	26	90	231	260

Встраиваемые розетки (стр. 14)

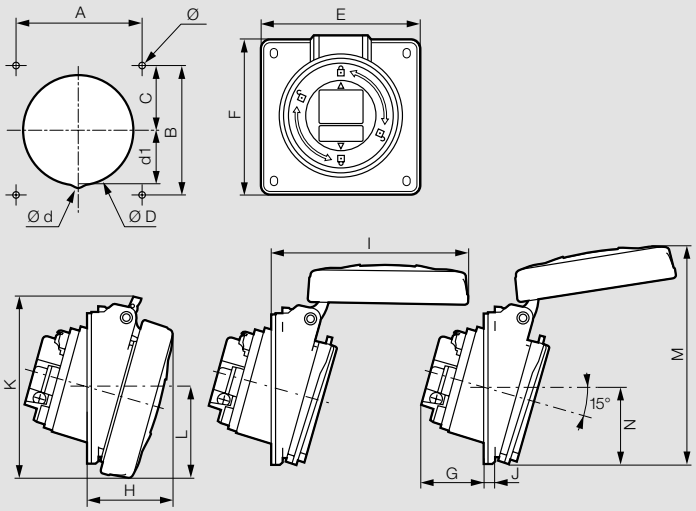

	Размеры (мм)																
	A	**B**	**C**	**ØD**	**Ød**	**d1**	**E**	**F**	**G**	**H**	**I**	**J**	**K**	**L**	**M**	**N**	**Ø**
Низкое напряжение, 16 A																	
2K+3	70	70	35	76,2	-	-	84	84	33,5	42	94	4,5	88	42,5	114	42	4,2
3K+3	70	70	35	76,2	-	-	84	84	35,5	43	101	4,5	94,5	46	118	42	4,2
3K+H+3	70	70	35	76,2	-	-	84	84	36,5	44	108,5	4,5	101	50	123	42,5	4,2
Низкое напряжение, 32 A																	
2K+3/ 3K+3	70	70	35	76,2	-	-	84	94	41,5	50,5	118	4,5	105,5	54,5	129,5	47,5	4,2
3K+H+3	70	70	35	76,2	8	36	84	94	42,5	51,5	124,5	4,5	112	57,5	137	51	4,2

Накладные вилки (стр. 14)

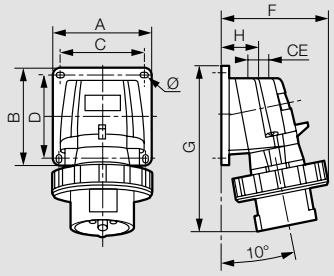

	Масса (кг)	A/B	C/D	F	G	H	CE	Ø
Низкое напряжение, 16 A								
2K+3	0,188	84	72	87	126	34	M 20	4,3
3K+3	0,257	84	72	95	134	34	M 20	4,3
3K+H+3	0,297	84	72	100	141	34	M 20	4,3
Низкое напряжение, 32 A								
2K+3	0,370	110	98	107	168	39	M 25	5,3
3K+3								
3K+H+3	0,413	110	98	113	168	39	M 25	5,3

P17 Tempra Pro 16 и 32 A – IP 66/67

мобильные

Размеры

Прямые вилки (стр. 14)

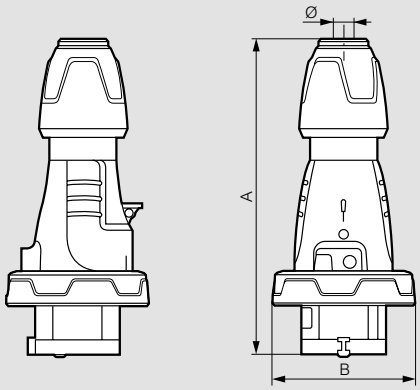

	A	B	Ø
Низкое напряжение, 16 A			
2K+3	146 – 157	72,5	6,5 – 14
3K+3	146 – 157	80,5	7,10 – 15,5
3K+H+3	163 – 176	89	8 – 20
Низкое напряжение, 32 A			
2K+3	172 – 185	93	8 – 20
3K+3	172 – 185	93	8 – 20
3K+H+3	179 – 189	100	11,9 – 22,2

Мобильные розетки (стр. 14)

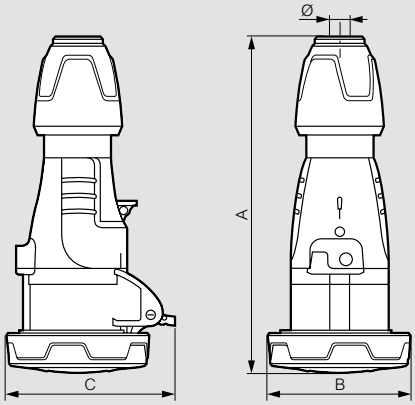

	A	B	C	Ø
Низкое напряжение, 16 A				
2K+3	159 – 170	72,5	86	6,5 – 14
3K+3	159 – 170	80,5	93	7,1 – 15,5
3K+H+3	179 – 190	89	100	8 – 20
Низкое напряжение, 32 A				
2K+3	187 – 200	93	104	8 – 20
3K+3	187 – 200	93	104	8 – 20
3K+H+3	192 – 205	100	110,5	11,9 – 22,2

P17 Tempra Pro 63 A – IP 66/67

Характеристики

Подключение проводников:
• Накладные и встраиваемые розетки:
63 A: жесткий проводник – 1 x 25 мм², 125 A:
жесткий проводник – 1 x 70 мм²
• Накладные вилки:
63 A: жесткий проводник – 1 x 16 мм², 125 A:
жесткий проводник – 1 x 50 мм²
• Вилки и мобильные розетки:
63 A: гибкий проводник – 1 x 16 мм², 125 A:
гибкий проводник – 1 x 50 мм²
IP 66/67 согласно МЭК 60529 и EN 60529
IK 09 согласно МЭК 62262 и EN 62262
Материал: полиамид 6
Самозатухание 850 °C (держатели токоведущих частей) / 650 °C (пластиковый корпус)
Температура эксплуатации: от -25 °C до + 40 °C
Соответствуют МЭК 60309-1 и МЭК 60309-2

Размеры

Накладные розетки (стр. 15)

Кат. № 0 587 40/44/45

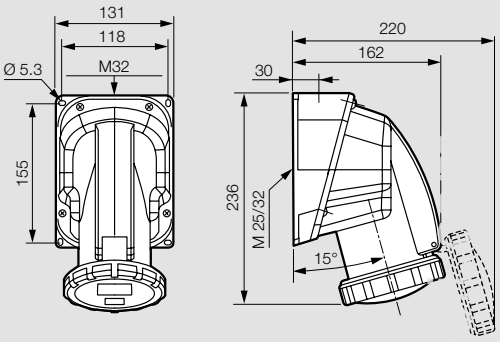

	Масса (кг)
3K+3	0,900
3K+H+3	0,950

Встраиваемые наклонные розетки (стр. 15)

Кат. № 0 587 20/24/25

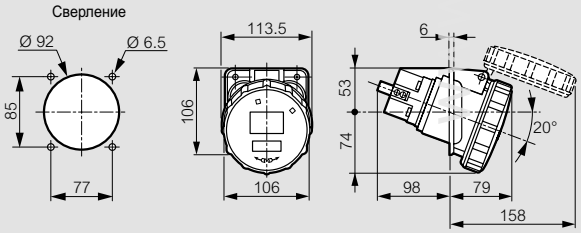

	Масса (кг)
3K+3	0,710
3K+H+3	0,770

Накладные вилки (стр. 15)

Кат. № 0 587 30/34/35

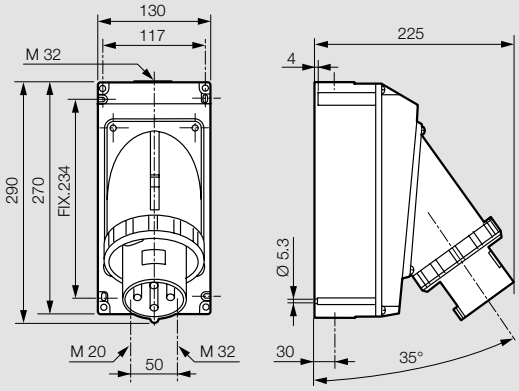

	Масса (кг)
3K+3	1,540
3K+H+3	1,610

P17 Tempra Pro 125 A – IP 66/67

Размеры

Накладные розетки (стр. 15)

Кат. № 0 591 06/07

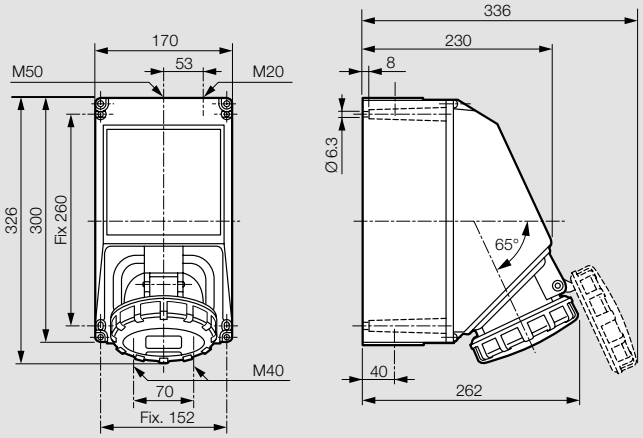

	Масса (кг)
3K+3	2,600
3K+H+3	2,730

Накладные розетки (стр. 15)

Кат. № 0 591 16/17

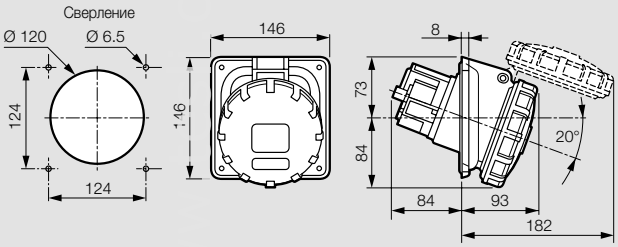

	Масса (кг)
3K+3	1,000
3K+H+3	1,200

Накладные вилки (стр. 15)

Кат. № 0 591 46/47

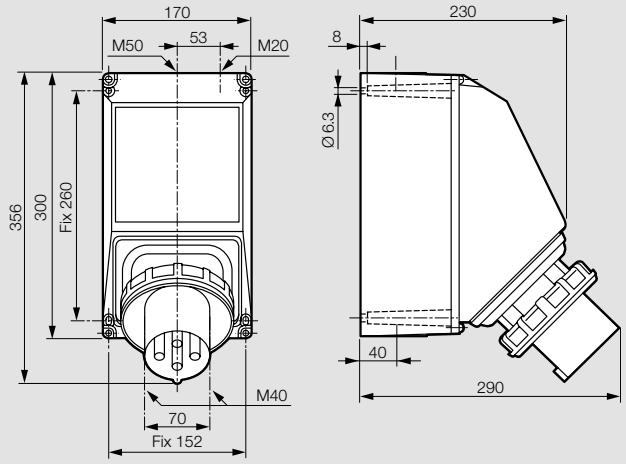

P17 Tempra Pro 63 и 125 A – IP 66/67

мобильные

Размеры 63 A

Прямые вилки (стр. 15)

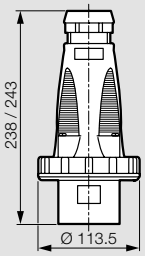

	Масса (кг)
	Прямые вилки
3K+3	0,570
3K+H+3	0,640

Мобильные розетки (стр. 15)

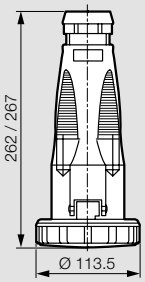

	Масса (кг)
	Мобильные розетки
3K+3	0,780
3K+H+3	0,850

Размеры 125 A

Прямые вилки (стр. 15)

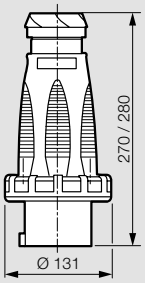

	Ø
3K+3	26 – 43
3K+H+3	28,5 – 50

Мобильные розетки (стр. 15)

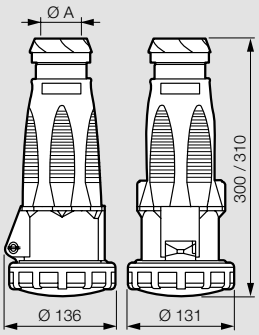

	A
3K+3	26 – 43
3K+H+3	28,5 – 50