Plexo³

стойкие к внешним климатическим воздействиям распределительные щитки со степенью защиты IP 65 – IK 09, многофункциональные модули расширения и аксессуары

6 019 74

6 019 82

6 019 82 + 0 019 17

0 019 55

0 019 66

Самозатухание: стойкость к воздействию нагретой проволокой до температуры 650 °C
Соответствуют требованиям EN 60439-3
Распределительные щитки стойкие к внешним климатическим воздействиям. Степень защиты оболочки IP 65. Стойкость к внешним механическим воздействиям IK 09. Класс изоляции II
Щиток и двери можно перевернуть на 180°
Съемная монтажная рама и лицевые панели (начиная с двухрядных моделей)
Монтажная рейка с двумя позициями установки по глубине щитка для крепления модульных и немодульных аппаратов
Расстояние между рейками по высоте: 150 мм
Щиток можно оснастить перфорированной монтажной платой и сплошными лицевыми панелями для немодульных аппаратов.
Дверная ручка с замком, пломбирование двери и лицевой панели
Щиток из ударопрочного полистирола
Корпус светло-серого цвета L750A, дверь – темно-серая R746A
Поставляются с шинами N и PE, кроме щитка на 2 модуля Кат. № 0 019 02

Щитки на 2 … 8 модулей в ряд

Упак.	Кат. №	Количество рядов	Номинальный ток, A	Число модулей
1	0 019 02	1	32	2 (+1)
1	6 019 74	1	32	4
1	6 019 76	1	32	6
1	6 019 78	1	40	8

Щитки на 12 модулей в ряд

Упак.	Кат. №	Количество рядов	Номинальный ток, A	Количество заглушек шириной 5 модулей
1	6 019 81	1	63	1
1	6 019 82	2	90	2
1	6 019 83	3	90	3

Щитки на 18 модулей в ряд

Упак.	Кат. №	Количество рядов	Номинальный ток, A	Количество заглушек шириной 5 модулей
1	6 019 85	1	63	1
1	6 019 86	2	90	2
1	6 019 87	3	125	3
1	6 019 88	4	125	4

Многофункциональные модули расширения

Поставляются с поворотными шарнирами
Используются с щитками на 12 и 18 модулей, соединяются с помощью комплекта Кат. № 0 019 67
Могут комплектоваться устройствами управления и дополнительными аксессуарами: розетками P17 на 16 и 32 A со стандартным расстоянием между крепежными отверстиями, электромонтажными аксессуарами для Plexo IP 55 скрытого монтажа, устройствами Osmoz, модульной рейкой

Вертикальные

Упак.	Кат. №	
1	0 019 17	Для двухрядных щитков
1	0 019 18	Для трехрядных щитков

Аксессуары

Упак.	Кат. №	
		Замок
1	0 019 66	N° 850
		Набор для стыковки
2	0 019 67	Позволяет соединять щитки, а также щитки и модули расширения, с сохранением степени защиты IP65
		Набор для опломбирования
1	0 019 68	Набор из двух держателей пломб для лицевой части шкафа и восьми держателей пломб для лицевых панелей
		Петли для настенного монтажа
1	0 019 69	Комплект из четырех петель для монтажа на вертикальной поверхности
		Заглушки
20	0 019 61	Пять заглушек, разделяются на части шириной 1 или 1/2 модуля, серый цвет R746A
		Прокалываемые мембраны (без применения инструмента)
1	0 019 55	Набор мембран ISO: ∅32 мм – 2 шт., ∅25 мм – 5 шт., ∅20 мм – 10 шт.
		Сплошные лицевые панели
2	0 019 64	Для щитков на 12 модулей в ряд
2	0 019 65	Для щитков на 18 модулей в ряд
		Перфорированные монтажные платы
		Монтажную рейку можно заменить на плату LINA 25 для монтажа немодульных устройств
1	0 019 62	Высотой 150 мм, для щитков на 12 модулей в ряд
1	4 018 53	Высотой 150 мм, для щитков на 18 модулей в ряд
		Комплект поворотных шарниров
2	0 019 70	Комплект из двух шарниров для подвижного соединения лицевой части шкафа и основания
		Суппорт для монтажа Plexo³
5	0 019 71	Суппорт для монтажа позволяет полностью встроить оборудование гаммы Plexo, начиная с щитков в 2 ряда
		Суппорт для шин
1	0 019 72	Комплект из двух суппортов для однорядных щитков на 12 и 18 модулей
1	0 019 73	Комплект из двух суппортов для щитков от 2 до 4 рядов, от 24 до 72 модулей

Размеры:

Щитки шириной 2, 4, 6 и 8 модулей

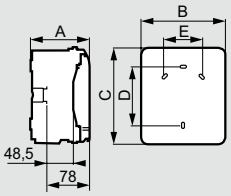

Кат. №	Размеры, мм				
	A	B	C	D	E
0 019 02	109	93	174	94	-
6 019 74	115.6	128	200	120	-
6 019 76	115.6	164	200	120	70
6 019 78	115.6	200	200	120	106

Щитки шириной 12 и 18 модулей

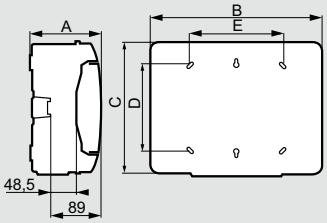

Кат. №	Размеры, мм				
	A	B	C	D	E
6 019 81	141	340	282	180	180
6 019 82	161	340	432	330	180
6 019 83	161	340	622	480	180
6 019 85	141	448	282	180	288
6 019 86	161	448	432	330	290
6 019 87	161	448	622	480	290
6 019 88	161	448	822	680	290

Вертикальные многофункциональные модули расширения

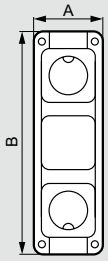

Кат. №	Размеры, мм	
	A	B
0 019 17	137	432
0 019 18	137	622

Количество выбивных отверстий с каждой стороны

Кат. №	Сверху/снизу			Слева/справа		
	∅ 20 мм	∅ 25 мм	∅ 32 мм	∅ 20 мм	∅ 25 мм	∅ 32 мм
0 019 02	2	–	–	–	–	–
6 019 74	2	1	–	2	–	–
6 019 76	4	1	–	2	–	–
6 019 78	6	1	–	2	–	–
6 019 81	7	2	2	–	–	2
6 019 82	13	2	2	–	–	3
6 019 83	13	2	2	–	–	4
6 019 85	12	2	3	–	–	2
6 019 86	13	4	3	–	–	3
6 019 87	13	4	3	–	–	4
6 019 88	13	4	3	–	–	5

Соответствие старых и новых Кат. №

Старые каталожные номера Plexo	Новые каталожные номера Plexo³	Количество рядов	Модулей по 17,5 мм
Щитки на 2 … 8 модулей в ряд			
0 017 32	0 019 02	1	2 (+1)
0 017 34	6 019 74	1	4
0 017 36	6 019 76	1	6
0 017 38	6 019 78	1	8
Щитки на 12 модулей в ряд			
0 017 41	6 019 81	1	12
0 017 42	6 019 82	2	24
0 017 43	6 019 83	3	36
Щитки на 18 модулей в ряд			
–	6 019 85	1	18
0 017 45	6 019 86	2	36
0 017 46	6 019 87	3	54
–	6 019 88	4	72

Сальники

Кат. №	Тип	Количество сальников в комплекте	∅	
			Мин. (мм)	Макс. (мм)
0 019 55	ISO 20	10	4	13
	ISO 25	5	9	18
	ISO 32	2	12	25

Стандартная комплектация щитков Plexo³

Кат. №	Кол-во модулей	Шины				Комплект сальников	Этикетки	Заглушки для лицевых панелей (5 модулей)
		N		PE				
		4-25	1,5-16	4-25	1,5-16			
0 019 02	2+1	–	–	–	–	+	+	–
6 019 74	4	–	4	–	4	+	+	–
6 019 76	6	–	4	–	4	+	+	–
6 019 78	8	–	8	–	8	+	+	–
6 019 81	12	1	12	1	12	+	+	1
6 019 82	2x12	1	16	1	16	+	+	2
6 019 83	3x12	1	21	1	21	+	+	2
6 019 85	1x18	1	16	1	16	+	+	1
6 019 86	2x18	1	21	1	21	+	+	2
6 019 87	3x18	1	26	1	26	+	+	3
6 019 88	4x18	1	34	1	34	+	+	3

Комплект для опломбирования

Кат. № 0 019 68

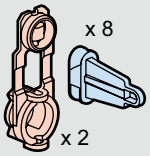

Опломбирование лицевой части корпуса щитка

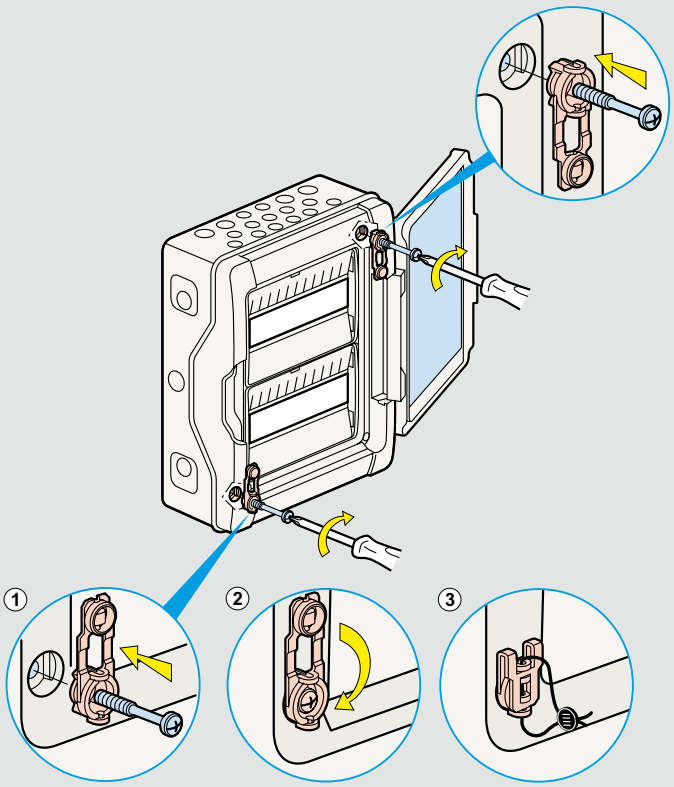

Опломбирование лицевых панелей щитка

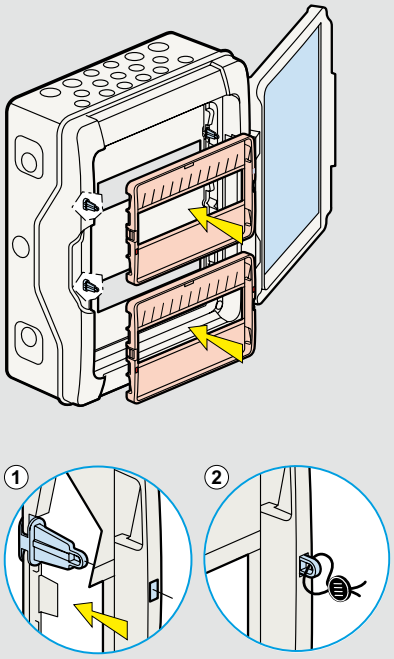

Комплект поворотных шарниров

Кат. № 0 019 70

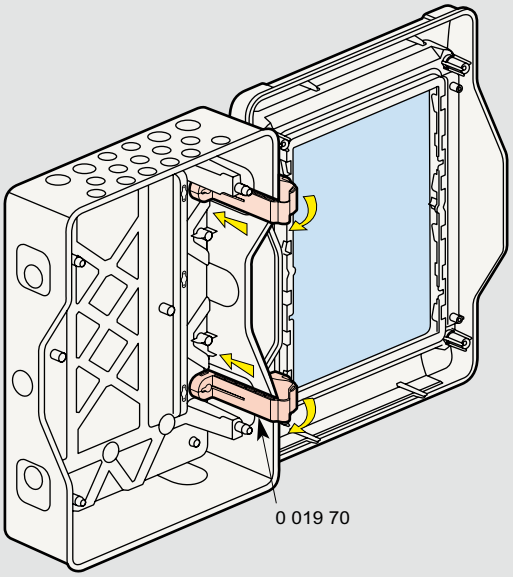

Шарниры соединяют заднюю и лицевую части корпуса щитка