Nedbox

встраиваемые распределительные щиты от 12 до 48 модулей

0 014 22

0 014 32

Встраиваемые щиты

Класс II ⧈, IP 40 - IK 07
Встраиваемые щиты для сухих перегородок или кирпичных стен
Соответствуют EN 60439-3
12 модулей на рейке (+ 2 вырезать по размеру)
Замозатухающие до 750°C в соответствии с EN 60695-2.1
Комплектуются двумя типами дверей:
- скругленными, толщиной 12/19 мм
- плоскими металлическими - 6 мм
Шаблон для разметки стены, клеммные блоки N+PE, монтажные аксессуары для фиксации щитка в нише, а также для объединения щитов поставляются в комплекте

Щиты со скругленными дверями

Упак.	Кат. № Белый RAL 9010	Кат. № Синий полу-прозрачный	Кол-во модулей	Кол-во реек	Габариты коробки (мм) Выс. x Шир. x Толщина
1	0 014 11	0 014 21	12 + 2	1	305 x 330 x 86
1	0 014 12	0 014 22	24 + 4	2	430 x 330 x 86
1	0 014 13	0 014 23	36 + 6	3	555 x 330 x 86
1	0 014 14	0 014 24	48 + 8	4	680 x 330 x 86

С плоскими металлическими дверями

(дверь и рама окрашены эпоксидной эмалью)

Упак.	Кат. № Белый RAL 9010	Кол-во модулей	Кол-во реек	Габариты коробки (мм) Выс. x Шир. x Толщина
1	0 014 31	12 + 2	1	305 x 330 x 86
1	0 014 32	24 + 4	2	430 x 330 x 86
1	0 014 33	36 + 6	3	555 x 330 x 86
1	0 014 34	48 + 8	4	680 x 330 x 86

Аксессуары

Упак.	Кат. №	
1	0 014 90	Набор креплений для сухих перегородок
1	0 014 91	Замок и ключ n° 850

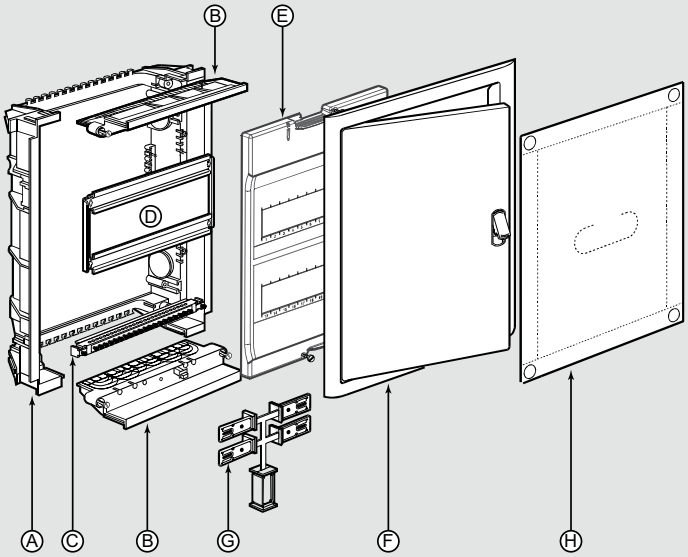

A - корпус
B - панели кабельных вводов
C - комплект шин
D - рейки
E - лицевая панель
F - рама с дверью
G - монтажные аксессуары
H - шаблон для разметки / защитный экран

Габариты

	1 x 12	2 x 12	3 x 12	4 x 12
A	305	430	555	680
B	335	460	585	710

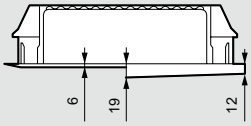

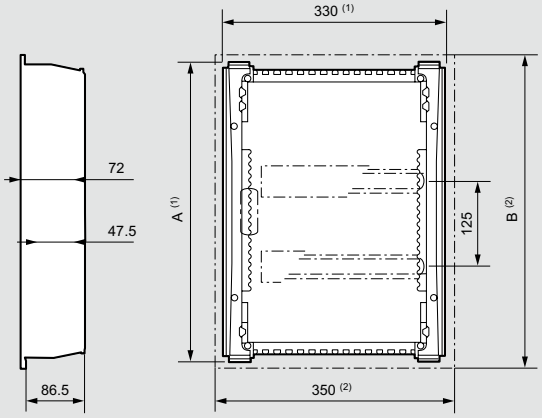

Клеммные блоки

Кат. №№	кол-во модулей	Сечение: Земля 1.5 - 16 мм²	Земля 1.5 - 10 мм²	Нейтраль 1.5 - 16 мм²	Нейтраль 1.5 - 10 мм²
0 014 11/21/31	1 x (12+2)	6	6	6	6
0 014 12/22/32	2 x (12+2)	8	8	8(3)	8(3)
0 014 13/23/33	3 x (12+2)	15	15	12(3)	12(3)
0 014 14/24/34	4 x (12+2)	15	15	18(4)	18(4)

(1) Габариты коробки
(2) Внешние габариты
(3) Распределено на 2 блока
(4) Распределено на 3 блока