# Информация для заказа
## Устройства управления нагрузкой
## Реле контроля фаз SQZ3

### Реле контроля фаз SQZ3

Реле SQZ3 выполняют следующие функции постоянного мониторинга трехфазных сетей 400 В переменного тока:
- чередование фаз;
- обрыв фаз;
- минимальное напряжение (выбирается в пределах от 70 % до 100 % Un).

Если обнаруживается одна из этих трех аварий, срабатывает выходной переключающий контакт.
При аварии по минимальному напряжению срабатывание происходит с задержкой, настраиваемой в пределах от 2 до 20 с. Выходной контакт может коммутировать следующие устройства:
- звуковую аварийную сигнализацию,
- контакторы электродвигателей,
- дистанционные расцепители автоматических выключателей.

| Информация для заказа | | Bbn 8012542 | Масса 1 шт. . | Упаковка |
|---|---|---|---|---|
| Тип | Код заказа | EAN | кг | шт. |
| **SQZ3** | 2CSM111310R1331 | **372004** | 0.300 | 1 |

### Схема подключения

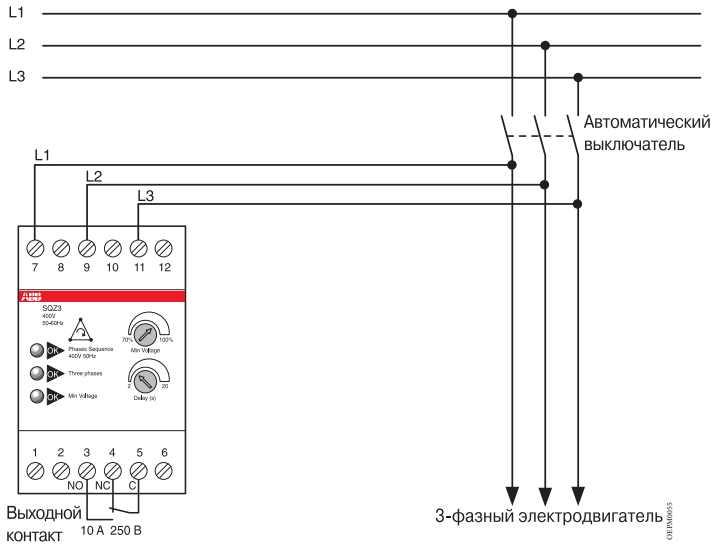


### Технические характеристики

| | | |
|---|---|---|
| **Напряжение питания** | Un | 400 В (перем.) |
| **Частота** | Гц | 50/60 |
| **Коммутирующая способность контакта** | А | 10 (cosφ=1) |
| **Тип контакта** | | 1ПК, 250 В |
| **Диапазон настройки порога минимального напряжения** | % | 70 – 100 Un |
| **Диапазон настройки задержки срабатывания** | с | от 2 до 20 (только для аварии по мин. напряжению) |
| **Степень защиты** | IP | 20 |
| **Рабочая температура** | °C | -10...+55 |
| **Потребляемая мощность** | Вт | 1,5 |
| **Кол-во модулей** | n° | 3 |