FLITE
РОЗЕТКА ИНФОРМАЦИОННАЯ

Краткое руководство по эксплуатации

Розетка информационная (телефонная, компьютерная, компьютерная/телефонная, телевизионная, акустическая) серии FLITE товарного знака IEK (далее – розетка) предназначена:

– телефонная – для подключения устройств абонентской телефонной техники;

– компьютерная – для подключения сетевого кабеля компьютерной техники;

– телевизионная – для подключения телевизионных приёмников к коаксиальной кабельной сети;

– акустическая – для подключения аудиоколонок к устройствам воспроизведения звука;

– HDMI – для подключения мультимедийных устройств;

– TV/SAT для подключения телевизионных (TV) и спутниковых (SAT) приемников.

Розетка предназначен для скрытой установки внутри помещений, устанавливается в стандартные монтажные коробки диаметром 60 мм, глубиной 40 мм.

Розетка соответствует требованиям ТР ЕАЭС 037/2016.

ЗАПРЕЩАЕТСЯ

Эксплуатация розетки при образовании трещин в процессе эксплуатации или сколов в основании розетки или крышке. Подключение розетки к неисправной электропроводке.

ВНИМАНИЕ

При монтаже розетки необходимо убедиться в том, что монтажная коробка прочно удерживается в отверстии стены. При закреплении розетки в коробке нужно строго следить за тем, чтобы провода не попадали под распорные лапки.

Монтаж и замену производить квалифицированным специалистом.

Правила монтажа: для монтажа в монтажную коробку обеспечить минимальное расхождение распорных лапок путём выкручивания двух винтов, крепящих распорные лапки, старайтесь не выводить винты из зацепления с гайкой.

В телефонную розетку вставить подготовленные к монтажу провода следующим образом:

1) с двухжильным кабелем, подключайте только выводы 2 и 3;

2) с четырехжильным кабелем, подключайте пары 2–3 и 1–4.

В компьютерную розетку вставить подготовленные к монтажу провода в пазы колодки. Опуская крышку колодки на 90°, надёжно закрепить провода в колодке (рисунок 3).

В телевизионной розетке подготовленный к монтажу коаксиальный кабель присоединить к винтовым зажимам. Установить механизм в монтажную коробку, закрепить с помощью саморезов или закрутить два винта до надёжной фиксации распорными лапками. При необходимости установите декоративную рамку, приобретаемую отдельно.

Таблица 1 – Технические данные телефонной розетки / Table 1 – Technical data of telephone socket / 1-кесте – Телефондық розетканың техникалық мәліметтері

Наименование показателя / Parameter name / Көрсеткіштің атауы	Значение для / Value for / Үшін мағынасы
	FI-T10-X*
Число контактов, шт. / Number of contacts, pcs. / Түйіспелер саны, дн.	4
Тип розетки / Socket type / Розетканың түрі	RJ11/4P4C
Сечение кабеля / Cable cross-section / Кабельдің көлденең қимасы, mm^2	0,5
Номинальный ток / Rated current / Номиналды ток, A	1

X* – кодовое обозначение цветового исполнения изделий / code designation of the product color version / өнім түстерінің кодтық белгіленуі

Таблица 2 – Технические данные компьютерной розетки / Table 2 – Technical data of a computer socket / 2-кесте – Компьютерлік розетканың техникалық мәліметтері

Наименование показателя / Parameter name / Көрсеткіштің атауы	Значение для / Value for / Үшін мағынасы							
	FI-K11-1-X*	FI-K12-1-X*	FI-K21-1-X*	FI-K22-1-X*	FI-K11-2-X*	FI-K12-2-X*	FI-K21-2-X*	FI-K22-2-X*
Число контактов, шт. / Number of contacts, pcs. / Түйіспелер саны, дн.	8							
Тип розетки / Socket type / Розетканың түрі	RJ45/8P8C							
Сечение кабеля / Cable cross-section / Кабельдің көлденең қимасы, mm^2	0,5							
Экранирование / Shielding / Экрандау	–	+	–	+	–	+	–	+
Количество розеток, шт. / Number of sockets, pcs. / Розеткалар саны, дн.	1		2		1		2	
Категория по / Category according to / Бойынша санаты ISO/IEC 11801	5e				6			
Рабочая частота / Working frequency / Жұмыс жиілігі, MHz	125				200			

X* – кодовое обозначение цветового исполнения изделий / code designation of the product color version / өнім түстерінің кодтық белгіленуі

Таблица 3 – Технические данные телевизионной розетки / Table 3 – Technical data of the television socket / 3-кесте – Теледидарлық розеткасының техникалық мәліметтері

Наименование показателя / Parameter name / Көрсеткіштің атауы	Значение для / Value for / Үшін мағынасы		
	FI-A13-O-X*	FI-A10-O-X*	FI-A13-P-X*
Полоса частот / Frequency band / Жиіліктер жолағы, MHz	5–1000		
Тип розетки / Socket type / Розетканың түрі	оконечная / terminating / түпкі		проходная / pass-through / өтпелі
Экранирование / Shielding / Экрандау	+		
Тип разъема / RJ type / Ағытпа типі	M	F	M
Ослабление сигнала / Signal attenuation / Сигналдың әлсіреуі, dB	3		
Волновое сопротивление / Wave resistance / Толқындық кедергі, Ohm	75		

X* – кодовое обозначение цветового исполнения изделий / code designation of the product color version / өнім түстерінің кодтық белгіленуі

Таблица 4 – Технические данные розетки TV/RJ45 / Table 4 – Technical data of the TV/RJ45 socket / 4-кесте – TV/RJ45 розеткасының техникалық мәліметтері

Наименование показателя / Parameter name / Көрсеткіштің атауы	Значение для / Value for / Үшін мағынасы			
	FI-AK22–1-X*	FI-AK21–1-X*	FI-AK22–2-X*	FI-AK21–2-X*
Тип розетки / Socket type / Розетканың түрі	RJ45/8P8C TV (оконечная / terminating / түпкі)			
Число контактов, шт. / Number of contacts, pcs. / Түйіспелер саны, дн. (RJ45)	8		8	
Количество розеток, шт. / Number of sockets, pcs. / Розеткалар саны, дн.	2		2	
Сечение кабеля / Cable cross-section / Кабельдің көлденең қимасы, mm^2 (RJ45)	0,5		0,5	
Категория по / Category according to / Бойынша санаты ISO/IEC 11801 (RJ45)	5e		6	
Рабочая частота / Working frequency / Жұмыс жиілігі, MHz (RJ45)	125		200	
Экранирование / Shielding / Экрандау	–	+	–	+
Полоса частот / Frequency band / Жиіліктер жолағы, MHz(TV)	5–1000		5–1000	
Ослабление сигнала / Signal attenuation / Сигналдың әлсіреуі, dB(TV)	3		3	
Волновое сопротивление / Wave resistance / Толқындық кедергі, Ohm (TV)	75		75	

X* – кодовое обозначение цветового исполнения изделий / code designation of the product color version / өнім түстерінің кодтық белгіленуі

Таблица 5 – Технические данные розетки TV/SAT оконечная / Table 5 – Technical data of the TV/SAT terminating socket / 5-кесте – TV/SAT түпкі розеткасының техникалық мәліметтері

Наименование показателя / Parameter name / Көрсеткіштің атауы	Значение для / Value for / Үшін мағынасы	
	FI-AF23-O-X*	
	TV	SAT
Полоса частот / Frequency band / Жиіліктер жолағы, MHz	5–1000	2–2000
Ослабление сигнала / Signal attenuation / Сигналдың әлсіреуі, dB	3	3,5
Экранирование / Shielding / Экрандау	+	
Волновое сопротивление / Wave resistance / Толқындық кедергі, Ohm	75	
X* – кодовое обозначение цветового исполнения изделий / code designation of the product color version / өнім түстерінің кодтық белгіленуі		

Таблица 6 – Технические данные розетки TV/SAT проходная / Table 5 – Technical data of the TV/SAT pass-through socket / 5-кесте – TV/SAT өтпелі розеткасының техникалық мәліметтері

Наименование показателя / Parameter name / Көрсеткіштің атауы	Значение для / Value for / Үшін мағынасы	
	FI-AF23-P-X*	
	TV	SAT
Полоса частот / Frequency band / Жиіліктер жолағы, MHz	5–1000	2–2000
Ослабление сигнала / Signal attenuation / Сигналдың әлсіреуі, dB	3	3,5
Экранирование / Shielding / Экрандау	+	
Волновое сопротивление / Wave resistance / Толқындық кедергі, Ohm	75	
X* – кодовое обозначение цветового исполнения изделий / code designation of the product color version / өнім түстерінің кодтық белгіленуі		

Таблица 7 – Технические данные розетки RJ11/RJ45 / Table 7 – Technical data of the RJ11/RJ45 socket / 7-кесте – RJ11/RJ45 розеткасының техникалық мәліметтері

Наименование показателя / Parameter name / Көрсеткіштің атауы	Значение для / Value for / Үшін мағынасы			
	FI-KT22–1-X*	FI-KT21-1- X*	FI-KT21-2-X*	FI-KT22-2-X*
Тип розетки / Socket type / Розетканың түрі	RJ45/8P8C RJ11/4P4C			
Число контактов, шт. / Number of contacts, pcs. / Түйіспелер саны, дн.	8 (RJ45) 4 (RJ11)			

Продолжение таблицы / Continuation of the table / Кестенің жалғасы 7

Наименование показателя / Parameter name / Көрсеткіштің атауы	Значение для / Value for / Үшін мағынасы			
	FI-KT22–1-X*	FI-KT21-1- X*	FI-KT21-2-X*	FI-KT22-2-X*
Количество розеток, шт. / Number of sockets, pcs. / Розеткалар саны, дн.	2			
Сечение кабеля / Cable cross-section / Кабельдің көлденең қимасы, mm^2	0,5			
Экранирование / Shielding / Экрандау	–	+	+	–
Категория по / Category according to / Бойынша санаты ISO/IEC 11801	5e (RJ45) 3 (RJ11)		6 (RJ45) 3 (RJ11)	
Рабочая частота / Working frequency / Жұмыс жиілігі, MHz	125 (RJ45) –		200 (RJ45) –	

X* – кодовое обозначение цветового исполнения изделий / code designation of the product color version / өнім түстерінің кодтық белгіленуі

Таблица 8 – Технические данные розетки HDMI / Table 8 – Technical data of the HDMI socket / 8-кесте – HDMI розеткасының техникалық мәліметтері

Наименование показателя / Parameter name / Көрсеткіштің атауы	Значение для / Value for / Үшін мағынасы
	FI-H10-X*
Тип разъема / RJ type / Ағытпа типі	Type A

X* – кодовое обозначение цветового исполнения изделий / code designation of the product color version / өнім түстерінің кодтық белгіленуі

Таблица 9 – Технические данные акустической розетки / Table 9 – Technical data of the acoustic socket / 9-кесте – Акустикалық розетканың техникалық мәліметтері

Наименование показателя / Parameter name / Көрсеткіштің атауы	Значение для / Value for / Үшін мағынасы		
	FI-R10-X*	FI-S10- X*	FI-S20- X*
Сечение кабеля / Cable cross-section / Кабельдің көлденең қимасы, mm^2	–	0,4–5	
Количество розеток, шт. / Number of sockets, pcs. / Розеткалар саны, дн.	3	2	4
Тип розетки / Socket type / Розетканың түрі	RCA	зажим / clamp / қысқыш	

X* – кодовое обозначение цветового исполнения изделий / code designation of the product color version / өнім түстерінің кодтық белгіленуі

Таблица 10 – Технические данные оптической розетки / Table 10 – Technical data of the optical socket / 10-кесте – Оптикалық розетканың техникалық деректері

Наименование показателя / Parameter name / Көрсеткіштің атауы	Значение для / Value for / Үшін мағынасы
	FI-KO20-X*
Тип разъема / RJ type / Ағытпа типі	SC
Количество подключений / Number of connections / Қосылымдар саны	не менее / at least / кем дегенде 1000
Количество розеток, шт. / Number of sockets, pcs. / Розеткалар саны, дн.	2
X* – кодовое обозначение цветового исполнения изделий / code designation of the product color version / өнім түстерінің кодтық белгіленуі	

Таблица 11 – Общие технические данные розеток / Table 11 – General technical data of the sockets / 11-кесте – Розеткалардың жалпы техникалық мәліметтері

Наименование показателя / Parameter name / Көрсеткіштің атауы	Значение / Value / Мәні
Степень защиты по ГОСТ 14254 (IEC 60529) / Degree of protection according to IEC 60529 / 14254 МЕМСТ (IEC 60529) бойынша қорғау дәрежесі	IP20
Цвет / Color / Түсі	К01 – белый / white / ақ, К02 – черный / black / қара, К47 – алюминий / aluminum, К37 – шампань / champagne / шампан, К36 – жемчуг / pearl / інжу, К44 – желтый карри / yellow curry / сары карри, К26 – оливковый / olive / зәйтүн, К59 – хаки / khaki, К35 – маренго / marengo, К80 – мокрый асфальт / wet asphalt / дымқыл асфальт, К03 – серый / gray / сұр, К86 – сливочный / creamy / кремді, К87 – навахо / navajo, К88 – льняной / linen / зығыр, К89 – шамуа / chamois, К90 – золотарник / goldenrod, К92 – панг / pang, К93 – фисташковый / pistachio / пісте, К94 – холодный лед / cold ice / суық мұз, К99 – пурпурный / purple / күлгін
Комплектность / Complete set / Жиынтықтама	Изделие – 1 шт., паспорт – 1 экз. (на групповую упаковку) / Product – 1 pc., passport – 1 ex. (for group packaging) / Бұйым – 1 дн., паспорт – 1 дана (топтық қаптамаға)
Ремонтопригодность / Reparability / Жөндеуге жарамдылығы	Неремонтопригодны / Unrepairable / Жөндеуге жарамайды
Утилизация / Disposal / Кәдеге жарату	По требованиям законодательства стран реализации / In accordance with the legislation in the territory of sale / Өткеру елінің аумағындағы заңнаманың талаптарына сәйкес

Продолжение таблицы / Continuation of the table / Кестенің жалғасы 11

Наименование показателя / Parameter name / Көрсеткіштің атауы	Значение / Value / Мәні
Срок службы, лет / Service life, years / Қызмет мерзімі, жыл	10
Гарантийный срок, лет / Warranty period, years / Кепілдік мерзімі, жылдар	2

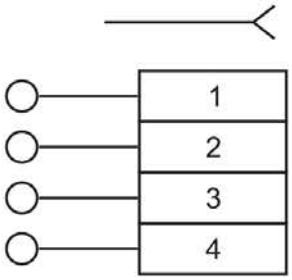

a) розетка телефонная / telephone socket / телефондық розетка

b) розетка телевизионная / TV socket / телевизиялық розетка

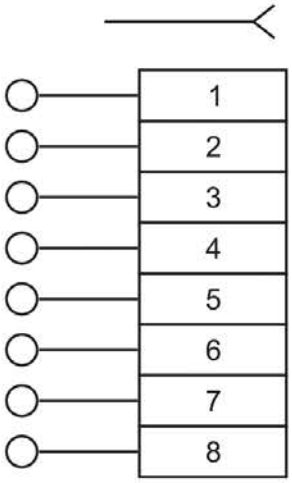

c) розетка компьютерная одноместная / single computer socket / бір компьютерлік розетка

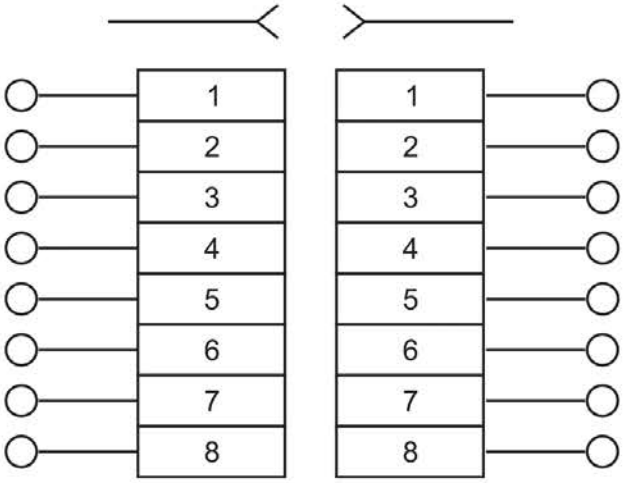

d) розетка компьютерная двойная / double computer socket / қос компьютерлік розетка

Рисунок 1 – Электрические схемы розеток (лист 1 из 2) / Figure 1 – Electrical schematics of sockets (sheet 1 of 2) / 1-сурет – Розеткалардың электр схемалары (2-ден 1-парақ)

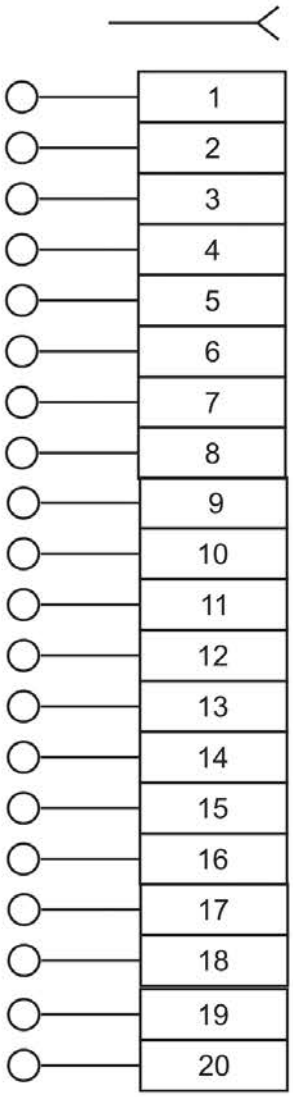

e) розетка / socket HDMI

Рисунок 1 / Figure 1 / 1 сурет (лист 2 из 2 / sheet 2 of 2 / 2-ден 2-парақ)

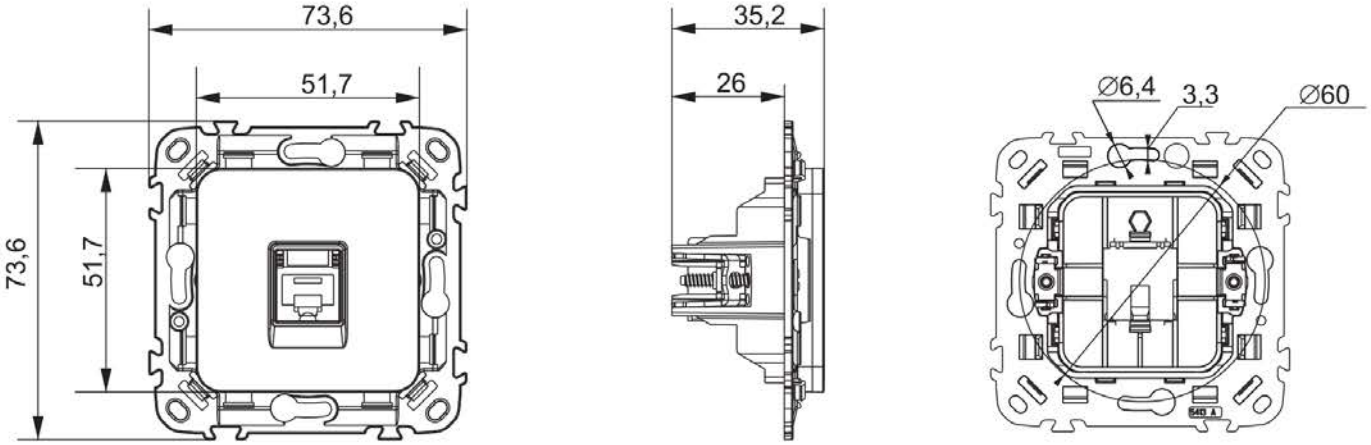

a) телефонные, компьютерные розетки / telephone, computer sockets / телефондық, компьютерлік розеткалары

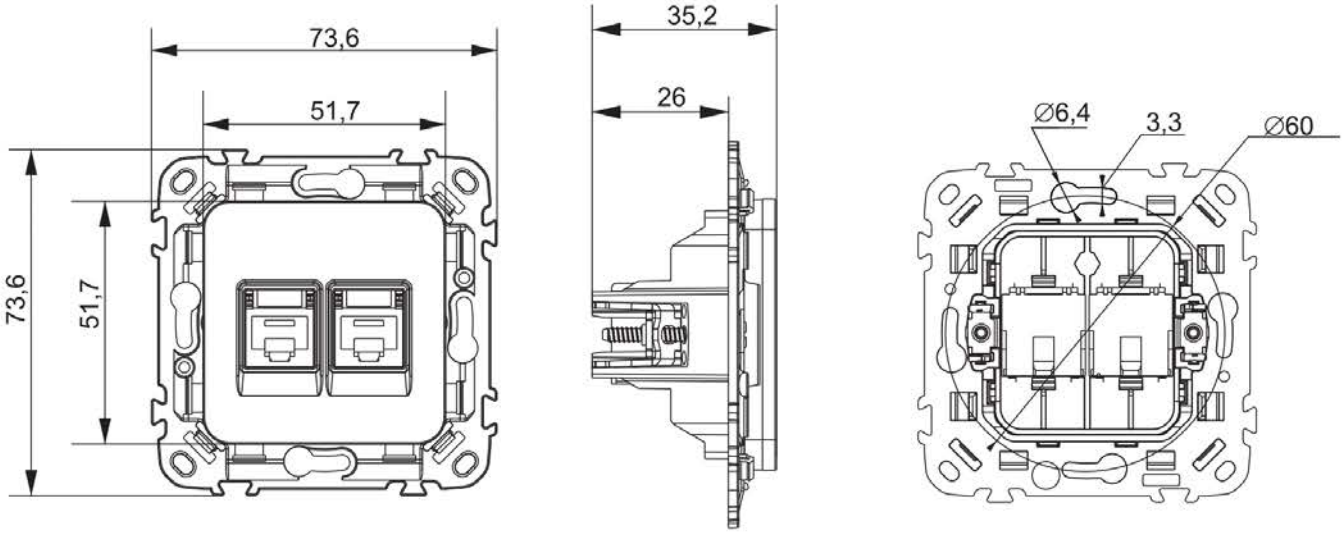

b) двойные телефонные и компьютерные розетки / double telephone and computer sockets / қос телефон және компьютер розеткалары

Рисунок 2 – Габаритные и установочные размеры розеток (лист 1 из 4) / Figure 2 – Overall and installation dimensions of sockets (sheet 1 of 4) / 2-сурет – Розеткалардың жалпы және орнату өлшемдері (4-ден 1-парақ)

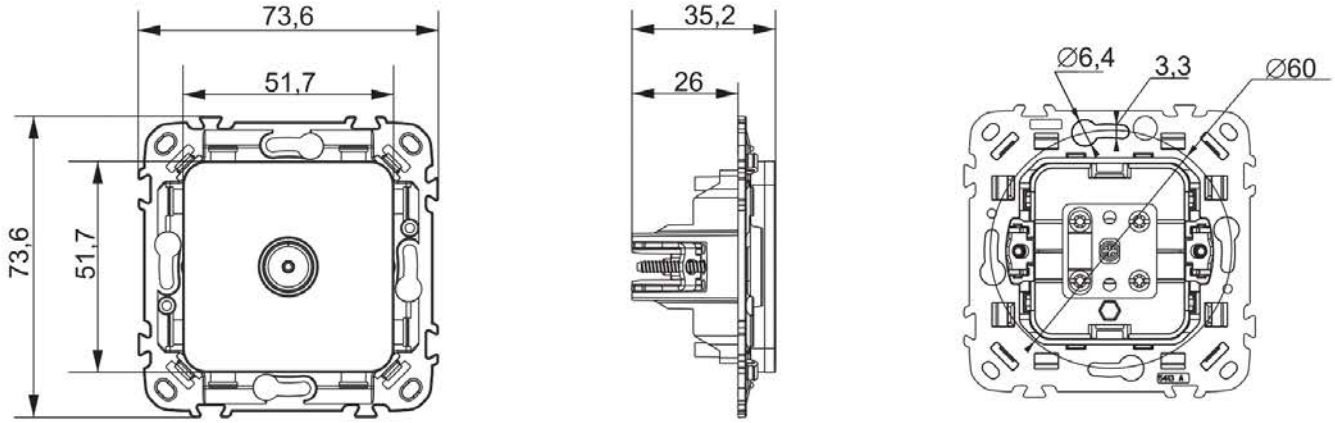

c) розетка телевизионная / TV socket / телевизиялық розетка

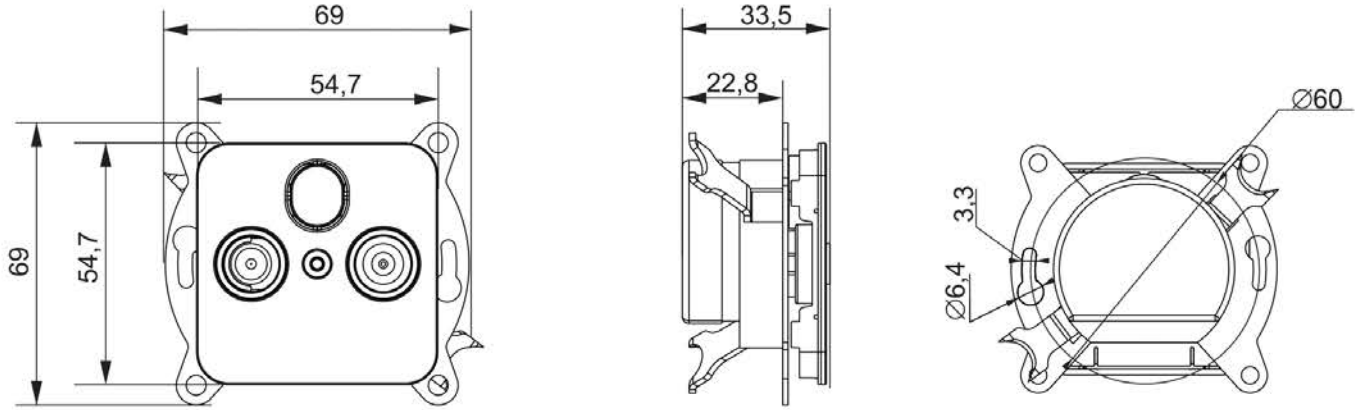

d) TV + SAT розетка / socket / priză

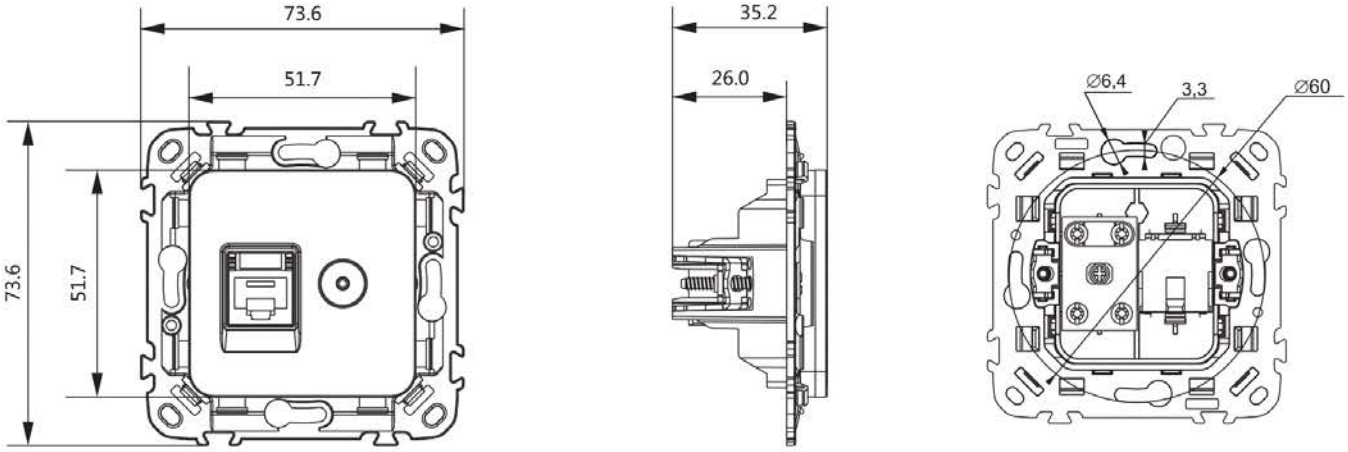

e) двойные розетки / double sockets / қос розеткалары (RJ45+TV)

Рисунок 2 / Figure 2 / 2 сурет (лист 2 из 4 / sheet 2 of 4 / 4-ден 2-парақ)

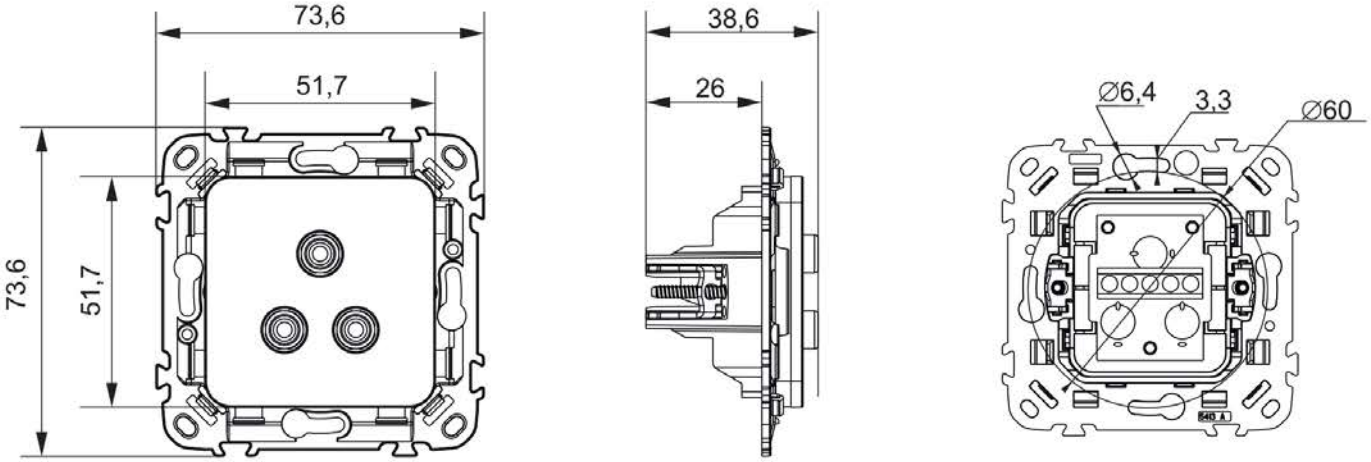

f) RCA розетка / socket / priză

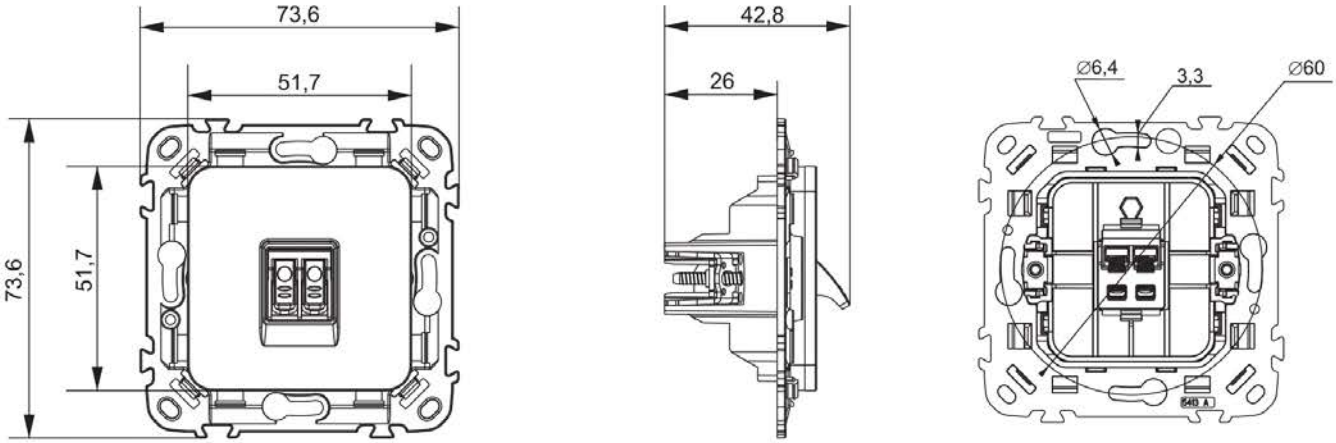

j) аудио розетка / audio socket / акустикалық розетка

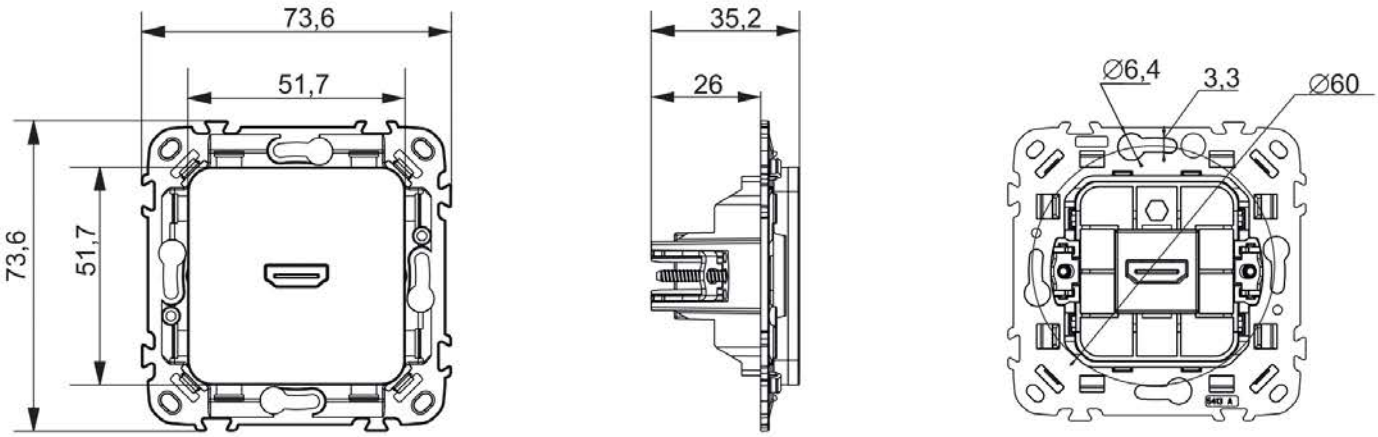

h) HDMI розетка / socket / priză

Рисунок 2 / Figure 2 / 2 сурет (лист 3 из 4 / sheet 3 of 4 / 4-ден 3-парақ)

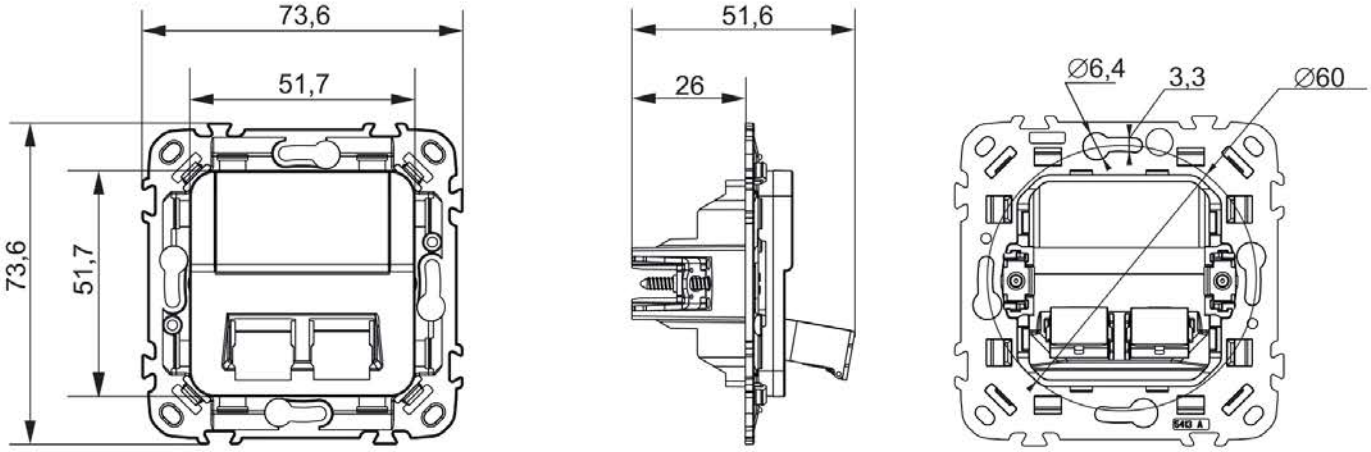

i) оптическая розетка / optical socket / оптикалық розетка

Рисунок 2 / Figure 2 / 2 сурет (лист 4 из 4 / sheet 4 of 4 / 4-ден 4-парақ)

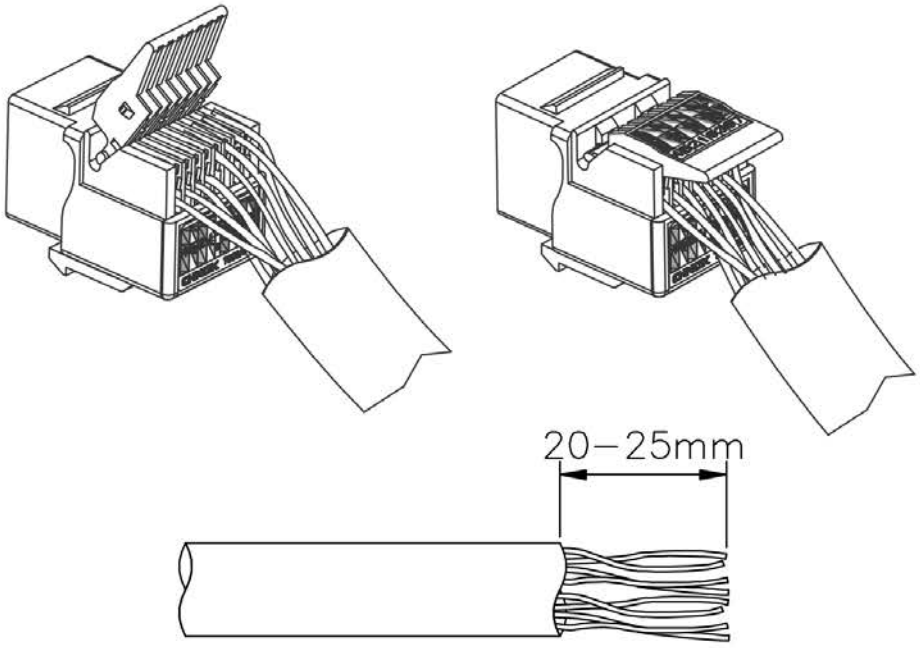

Рисунок 3 – Правила монтажа информационной розетки / Figure 3 – Rules for installing an information outlet / 3-сурет – Ақпараттық розетканы орнату ережелері