SHOP220

FLiTE

РОЗЕТКА

Краткое руководство по эксплуатации

RU

Розетка серии FLITE товарного знака IEK (далее – розетка) предназначена для подключения однофазных электрических приемников (потребителей) переменного тока напряжением до 250 В частотой 50 Гц.

Розетка с USB-разъемами предназначена для питания/зарядки устройств (потребителей), оснащенных соответствующими USB-разьемами.

Розетка предназначена для скрытой установки внутри помещений, устанавливается в стандартные монтажные коробки диаметром 60 мм, глубиной 40 мм.

Розетка соответствует требованиям ТР ТС 004/2011, ТР ЕАЭС 037/2016.

Розетка USB соответствует требованиям ТР ТС 004/2011, ТР ТС 020/2011, ТР ЕАЭС 037/2016.

Правила монтажа

Снять лицевую панель и декоративную рамку (приобретается отдельно) с розетки; для монтажа в монтажную коробку обеспечить минимальное расхождение распорных лапок путём выкручивания двух винтов, крепящих распорные лапки. Старайтесь не выводить винты из зацепления с гайкой; подготовленные к монтажу электрические провода присоединить не более двух под один зажим; установить механизм в монтажную коробку, закрепить с помощью саморезов или закрутить два винта до надёжной фиксации распорными лапками; винты крепления лапок нужно завинчивать поочерёдно и равномерно; установить лицевую панель и декоративную рамку на механизм.

ЗАПРЕЩАЕТСЯ

Эксплуатация розетки при образовании трещин в процессе эксплуатации или сколов в основании розетки или крышке. Подключение розетки к неисправной электропроводке. Осуществлять монтаж при включенном электропитании сети.

ВНИМАНИЕ

Обязательно убедитесь в отсутствии напряжения на месте работ с помощью указателя напряжения. При монтаже розетки необходимо убедиться в том, что монтажная коробка прочно удерживается в отверстии

стены. При закреплении розетки в коробке нужно строго следить за тем, чтобы провода не попадали под распорные лапки. Монтаж и замену производить квалифицированным специалистом.

Таблица 1 – Технические данные двухместных розеток / Table 1 – Technical data of double sockets / 1-кесте-екі орындық розеткалардың техникалық деректері

Наименование показателя / Parameter name / Көрсеткіштің атауы	Значение для / Value for / Үшін мағынасы											
	FI-R24A-16-X*	FI-R21C-16-1-X*	FI-R21A-16-X*	FI-R21A-16-1-X*	FI-R24C-16-1-X*	FI-R21C-16-X*	FI-R20-10-X*	FI-R20-10-1-X*	FI-R23-10-X*	FI-R23-10-1-X*	FI-R24A-16-1-X*	FI-R24C-16-X
Количество розеток, шт. / Number of sockets, pcs. / Розеткалар саны, дн.	2											
Тип соединителя / Connector type / Жалғағыштың түрі	2P+PE						2P				2P+PE	
Защитные шторки / Protective shutters / Қорғаныш перделері	+	–	–	–	+	–	–	–	+		+	
Защитная крышка / Protective cover / Қорғаныш қақпағы	–											

Продолжение таблицы / Continuation of the table / Кестенің жалғасы 1

Наименование показателя / Parameter name / Көрсеткіштің атауы	Значение для / Value for / Үшін мағынасы											
	FI-R24A-16-X*	FI-R21C-16-1-X*	FI-R21A-16-X*	FI-R21A-16-1-X*	FI-R24C-16-1-X*	FI-R21C-16-X*	FI-R20-10-X*	FI-R20-10-1-X*	FI-R23-10-X*	FI-R23-10-1-X*	FI-R24A-16-1-X*	FI-R24C-16-X
Безвинтовые зажимы / Screwless terminals / Бұрамасыз қысқыштар	–	+	–	+	–			+	–	+	+	–
Номинальное напряжение / Rated voltage / Номиналды кернеу, V	250											
Номинальная частота / Rated frequency / Номиналды жиілік, Hz	50											
Номинальный ток / Rated current / Номиналды ток, A	16						10				16	
Степень защиты по ГОСТ 14254 (IEC 60529) / Degree of protection according to IEC 60529 / 14254 МЕМСТ (IEC 60529) бойынша қорғау дәрежесі	IP20											

Таблица 2 – Технические данные одноместных розеток / Table 2 – Technical data of single sockets / / 2-кесте-бір орындық розеткалардың техникалық деректері

Наименование показателя / Parameter name / Көрсеткіштің атауы	Значение для / Value for / Үшін мағынасы									
	FI-R10-10-X*	FI-R10-10-1-X*	FI-R13-10-X*	FI-R11-16-1-X*	FI-R11-16-X*	FI-R14-16-1-X*	FI-R14-16-X*	FI-R16-16-1-44-X*	FI-R16-16-44-X*	FI-R13-10-1-X*
Количество розеток, шт. / Number of sockets, pcs. / Розеткалар саны, дн.	1									1
Тип соединителя / Connector type / Жалғағыштың түрі	2P			2P+PE						2P

Продолжение таблицы / Continuation of the table / Кестенің жалғасы 2

Наименование показателя / Parameter name / Көрсеткіштің атауы	Значение для / Value for / Үшін мағынасы									
	FI-R10-10-X*	FI-R10-10-1-X*	FI-R13-10-X*	FI-R11-16-1-X*	FI-R11-16-X*	FI-R14-16-1-X*	FI-R14-16-X*	FI-R16-16-1-44-X*	FI-R16-16-44-X*	FI-R13-10-1-X*
Защитные шторки / Protective shutters / Қорғаныш перделері	–	–	+	–	–	+	+	+		+
Защитная крышка / Protective cover / Қорғаныш қақпағы	–							+		–
Безвинтовые зажимы / Screwless terminals / Бұрамасыз қысқыштар	–	+	–	+	–	+	–	+	–	+
Номинальное напряжение / Rated voltage / Номиналды кернеу, V	250									
Номинальная частота / Rated frequency / Номиналды жиілік, Hz	50									
Номинальный ток / Rated current / Номиналды ток, A	10			16						10
Степень защиты по ГОСТ 14254 (IEC 60529) / Degree of protection according to IEC 60529 / 14254 МЕМСТ (IEC 60529) бойынша қорғау дәрежесі	IP20							IP44		IP20

Таблица 3 – Технические данные одноместных розеток и разъемов USB / Table 3 – Technical data of single sockets and USB connectors / 3-кесте-бір орындық USB розеткалары мен қосқыштарының техникалық деректері

Наименование показателя / Parameter name / Көрсеткіштің атауы	Значение для / Value for / Үшін мағынасы				
	FI-R14-16-U21-D31-X*	FI-R14-16-U22-020-X*	FI-R14-16-1-U21-D31-X*	FI-R14-16-1-U22-020-X*	FI-U21-D31-X*
Количество розеток, шт. / Number of sockets, pcs. / Розеткалар саны, дн.	3				2
Тип соединителя / Connector type / Жалғағыштың түрі	2P+PE, USB A+A	2P+PE, USB A+C	2P+PE, USB A+A	2P+PE, USB A+C	USB A+A
Защитные шторки / Protective shutters / Қорғаныш перделері	+				–
Безвинтовые зажимы / Screwless terminals / Бұрамасыз қысқыштар	–		+		–

Продолжение таблицы / Continuation of the table / Кестенің жалғасы 3

Наименование показателя / Parameter name / Көрсеткіштің атауы		Значение для / Value for / Үшін мағынасы				
		FI-R14-16-U21-D31-X*	FI-R14-16-U22-020-X*	FI-R14-16-1-U21-D31-X*	FI-R14-16-1-U22-020-X*	FI-U21-D31-X*
Номинальное напряжение / Rated voltage / Номиналды кернеу, V		250				
Номинальная частота / Rated frequency / Номиналды жиілік, Hz		50				
Номинальный ток / Rated current / Номиналды ток, A		16				–
Степень защиты по ГОСТ 14254 (IEC 60529) / Degree of protection according to IEC 60529 / 14254 МЕМСТ (IEC 60529) бойынша қорғау дәрежесі		IP20				
USB-A	Напряжение питания на выходе / Output supply voltage / Шықпадағы қоректендіру кернеуі, V	5	5 9 12	5	5 9 12	5
	Максимальный ток на выходе / Maximum output current / Шықпадағы ең көп ток, A	3,1	1,5 2 3	3,1	1,5 2 3	2,1
USB-C	Напряжение питания на выходе / Output supply voltage / Шықпадағы қоректендіру кернеуі, V	-	5 9 12	-	5 9 12	-
	Максимальный ток на выходе / Maximum output current / Шықпадағы ең көп ток, A		1,67 2,22 3		1,67 2,22 3	

Таблица 4 – Общие технические данные розеток / Table 4 – General technical data of the sockets / 4-кесте – Розеткалардың жалпы техникалық мәліметтері

Наименование показателя / Parameter name / Көрсеткіштің атауы	Значение / Value / Мағынасы
Материал основания / Base material / Негізінің материалы	Поликарбонат / Polycarbonate
Максимальное сечение присоединяемых проводников / Maximum cross-section of the connected conductors / Жалғанатын сымдардың ең көп қимасы / Secțiunea maximă a conductoarelor conectate, mm²	2×2,5

Продолжение таблицы / Continuation of the table / Кестенің жалғасы 4

Наименование показателя / Parameter name / Көрсеткіштің атауы	Значение / Value / Мағынасы
Комплектность / Complete set / Жиынтықтама	Изделие – 1 шт., паспорт – 1 экз. (на групповую упаковку) / Product – 1 pc., passport – 1 ex. (for group packaging) / Бұйым – 1 дн., паспорт – 1 дана (топтық қаптамаға)
Ремонтопригодность / Reparability / Жөндеуге жарамдылығы	Неремонтопригодны / Unrepairable / Жөндеуге жарамайды
Утилизация / Disposal / Кәдеге жарату	По требованиям законодательства стран реализации / In accordance with the legislation in the territory of sale / Өткеру елінің аумағындағы заңнаманың талаптарына сәйкес
Срок службы, лет / Service life, years / Қызмет мерзімі, жыл	10
Гарантийный срок, лет / Warranty period, years / Кепілдік мерзімі, жылдар	2

X* – кодовое обозначение цветового исполнения изделий / code designation of the product color version / өнім түстерінің кодтық белгіленуі: К01 – белый / white / ақ, К02 – черный / black / қара, К47 – алюминий / aluminum, К37 – шампань / champagne / шампан, К36 – жемчуг / pearl / інжу, К44 – желтый карри / yellow curry / сары карри, К26 – оливковый / olive / зәйтүн, К59 – хаки / khaki, К35 – маренго / marengo, К80 – мокрый асфальт / wet asphalt / дымқыл асфальт, К03 – серый / gray / сұр, К86 – сливочный / creamy / кремді, К87 – навахо / navajo, К88 – льняной / linen / зығыр, К89 – шамуа / chamois, К90 – золотарник / goldenrod, К92 – панг / pang, К93 – фисташковый / pistachio / пісте, К94 – холодный лед / cold ice / суық мұз, К99 – пурпурный / purple / күлгін

a) одноместная / single / жалғыз

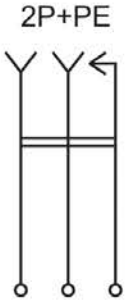

b) одноместная с заземлением / single with grounding / жерге қосылатын жалғыз

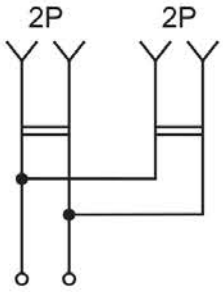

c) двухместная / double / қосарлы

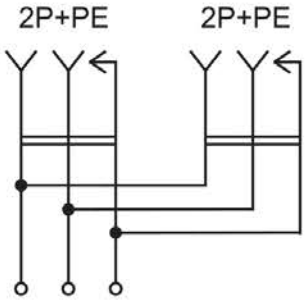

d) двухместная с заземлением / double with grounding / жерге қосу арқылы қос

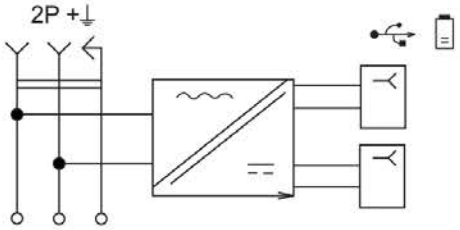

e) розетка сетевая с USB type-A + type-A, USB type-A + type-C / power socket with USB type-A + type-A, USB type-A + type-C / USB type-A + type-A, USB type-A + type-C розеткасы бар желілік розетка

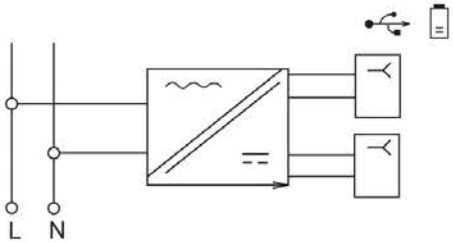

f) розетка / socket USB type-A + type-A

Рисунок 1 – Электрические схемы розеток / Figure 1 – Electrical diagrams of sockets / 1-сурет – Розеткалардың электрлік схемалары

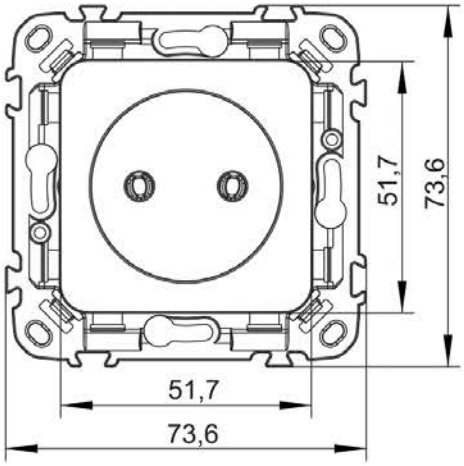

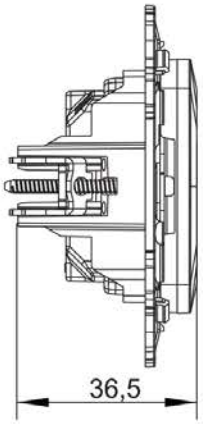

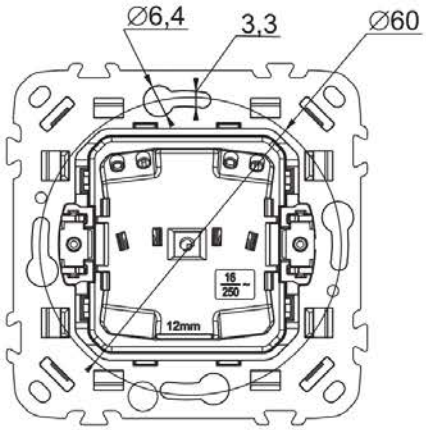

а) сетевая розетка без контактов заземления с винтовыми и безвинтовыми зажимами / socket without grounding contacts with screw and screwless terminals / бұрандалы және бұрандасыз қысқыштары бар жерге тұйықталмайтын розетка

Рисунок 2 – Габаритные и установочные размеры розеток (лист 1 из 5) / Figure 2 – Overall and installation dimensions of sockets (sheet 1 of 5) / 2-сурет – Розеткалардың габариттік және орнату өлшемдері (5-ден 1-парақ)

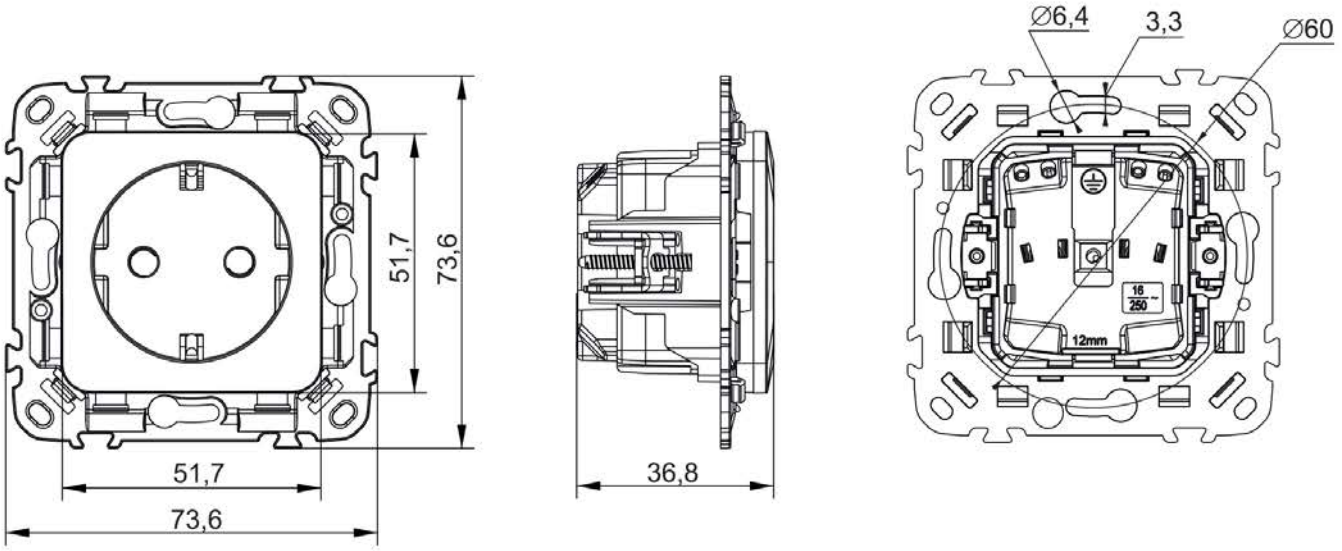

b) сетевая розетка с контактами заземления с безвинтовыми зажимами / socket with ground contacts with screwless terminals / бұрандасыз қысқыштары бар жерге қосу түйреуіштері бар розетка

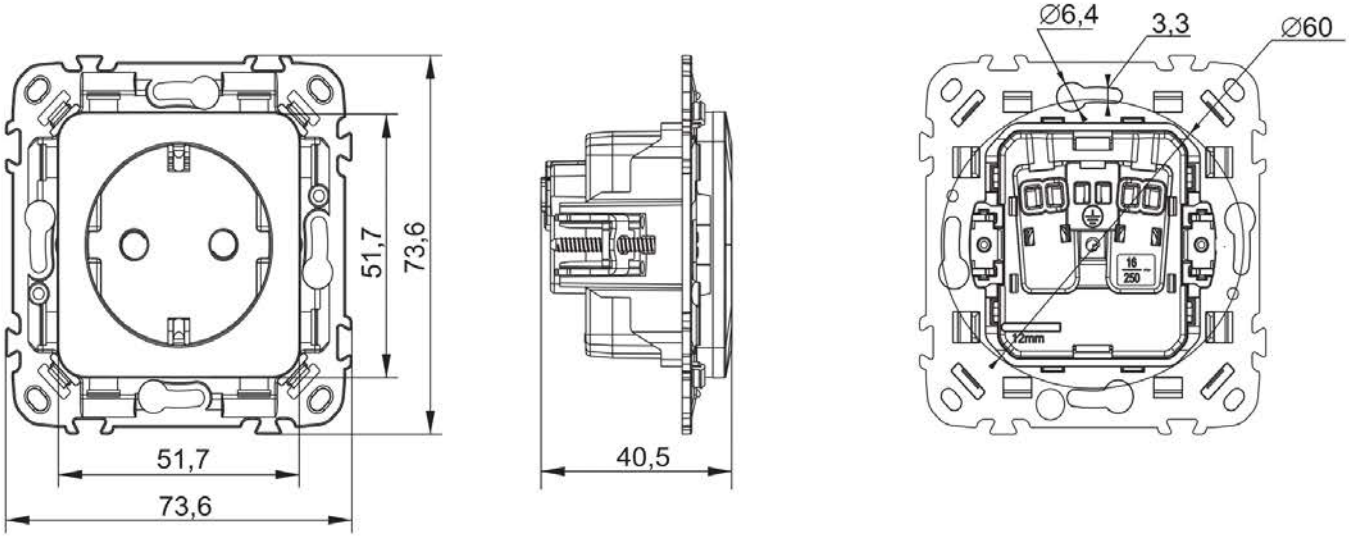

c) сетевая розетка с контактами заземления с винтовыми зажимами / socket with grounding contacts with screw terminals / бұрандалы қысқыштары бар жерге қосу түйреуіштері бар розетка

Рисунок 2 / Figure 2 / 2 сурет (лист 2 из 5 / sheet 2 of 5 / 5-ден 2-парақ)

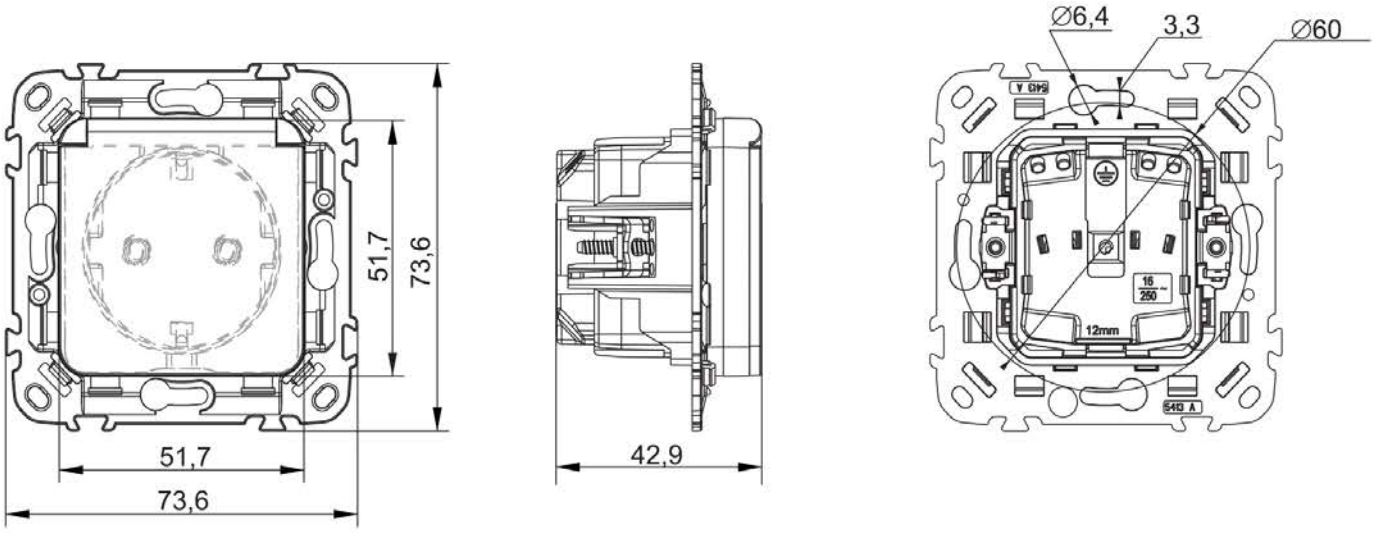

d) сетевая розетка с крышкой IP44 с безвинтовыми зажимами / socket with IP44 cover with screwless terminals / бұрандасыз қысқыштары бар IP44 қақпағы бар розетка

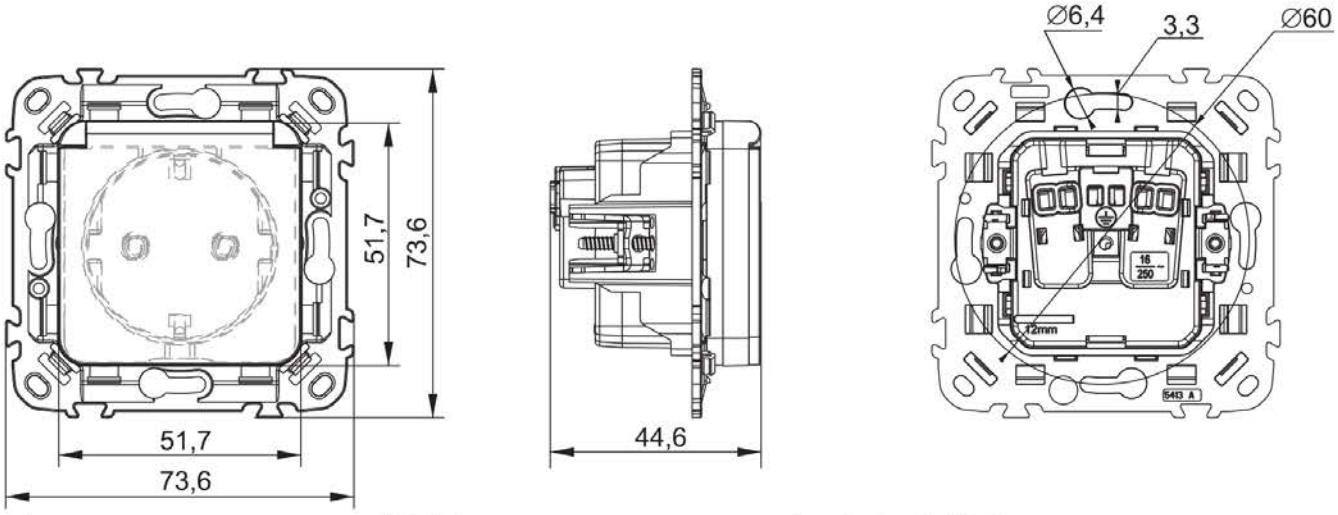

e) сетевая розетка с крышкой IP44 с винтовыми зажимами / socket with IP44 cover with screw terminals / бұрандалы қысқыштары бар IP44 қақпағы бар розетка

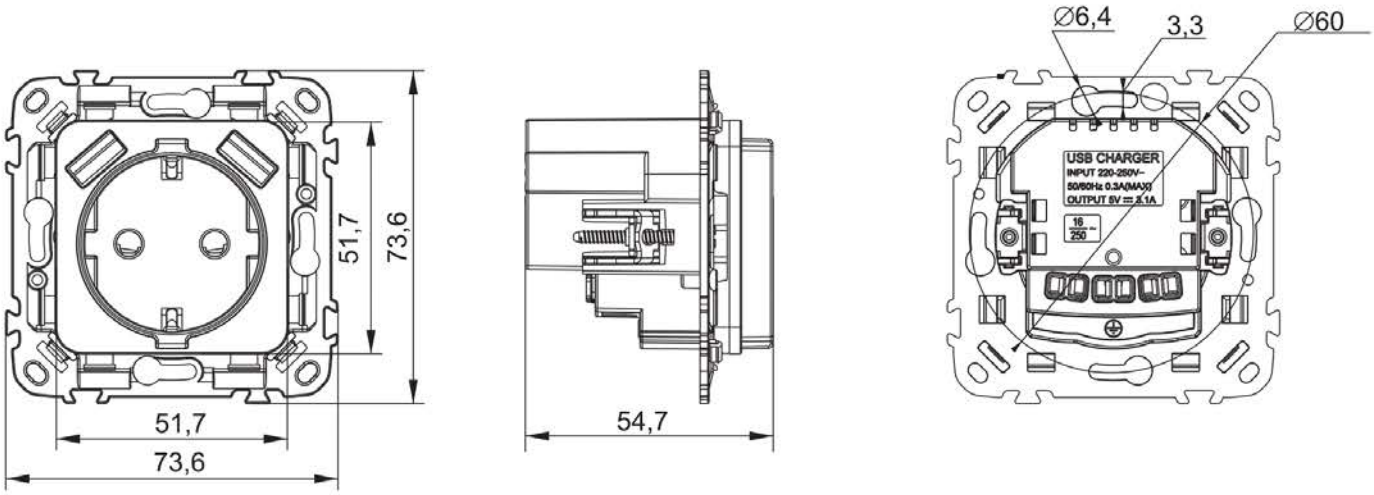

f) сетевая розетка с USB A+A / socket with USB A+A / USB A+A бар розеткалар

Рисунок 2 / Figure 2 / 2 сурет (лист 3 из 5 / sheet 3 of 5 / 5-ден 3-парақ)

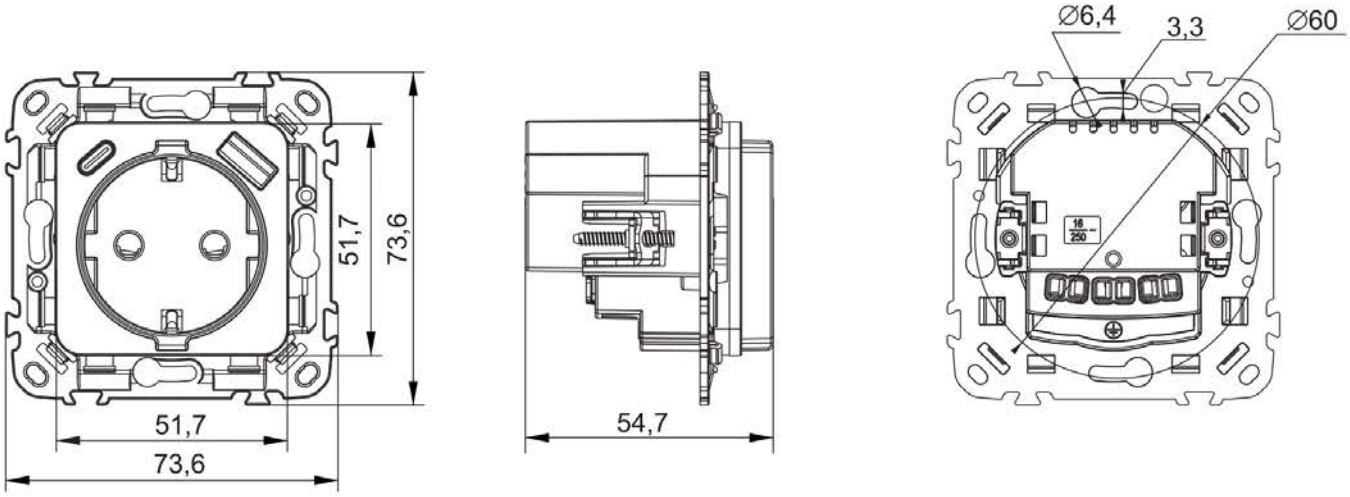

g) сетевая розетка с USB A+C / socket with USB A+C / USB A+C бар розеткалар

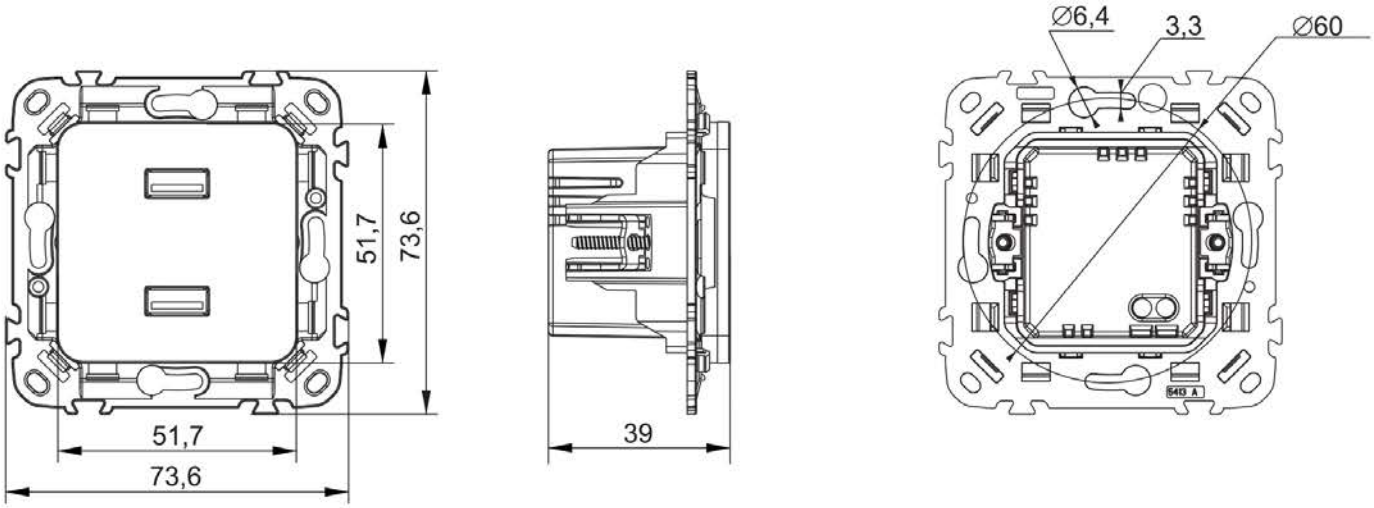

h) розетка / socket USB A+A

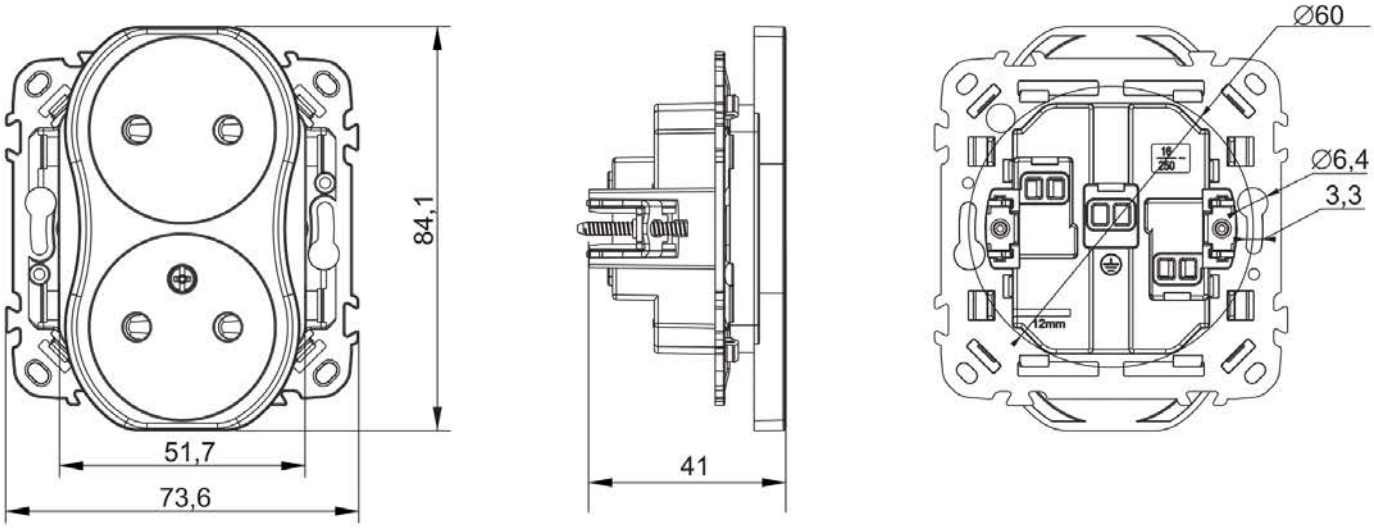

i) сетевая двухместная розетка без контактов заземления / double socket without grounding contacts / жерге қосқышсыз екі орындық розетка

Рисунок 2 / Figure 2 / 2 сурет (лист 4 из 5 / sheet 4 of 5 / 5-ден 4-парақ)

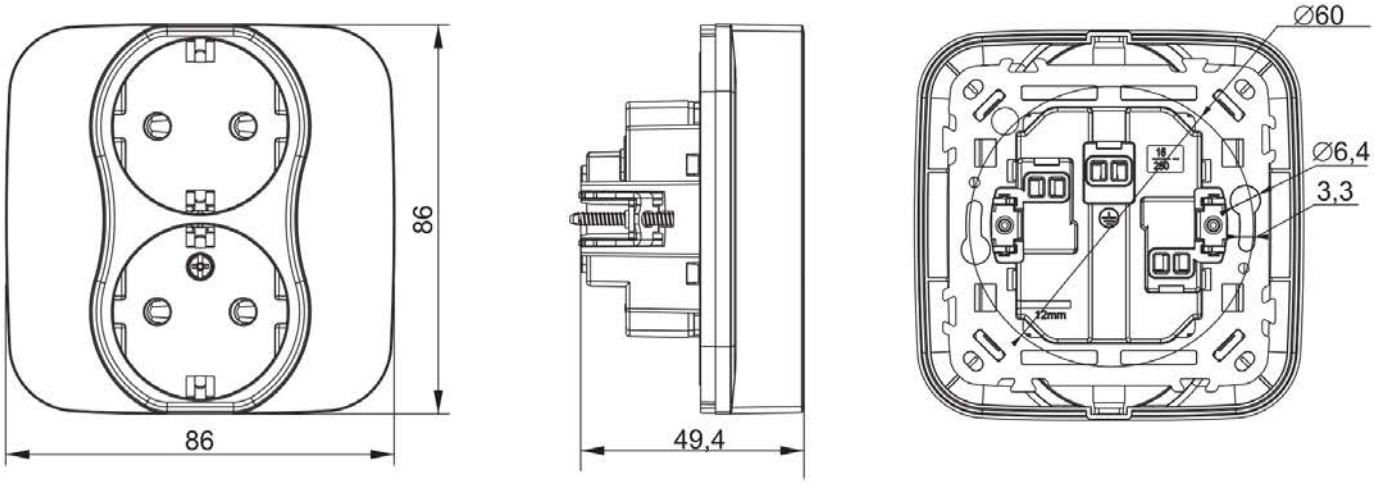

j) сетевая двухместная розетка с контактами заземления с рамкой artistic / double socket with grounding contacts with artistic frame / artistic жақтауымен жерге тұйықтау түйреуіштері бар екі орындық розетка

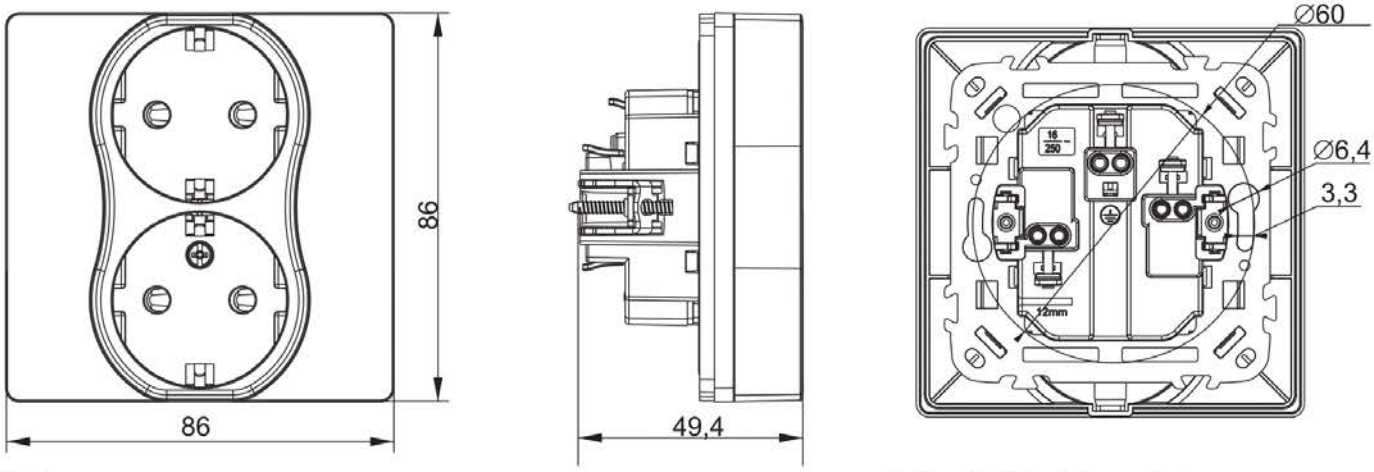

k) Сетевая двухместная розетка с контактами заземления с рамкой classic / double socket with grounding contacts with classic frame / classic жақтауы бар жерге қосу түйреуіштері бар екі орындық розетка

Рисунок 2 / Figure 2 / 2 сурет (лист 5 из 5 / sheet 5 of 5 / 5-ден 5-парақ)