SHOP220

EKF

ПАСПОРТ

Окна герметичные IP67

1. НАЗНАЧЕНИЕ

Окна герметичные EKF (далее — окна) предназначены для установки модульного оборудования и измерительных/учетных приборов на фронтальных панелях и дверях шкафов с возможностью сохранения степени защиты до IP67.

2. ТЕХНИЧЕСКИЕ ХАРАКТЕРИСТИКИ

Параметр	Значение
Модульная ширина (общее кол-во модульных расстояний)	2 / 3 / 4 / 6 / 8 / 10 / 12 / 13 / 16 / 18 / 5 (для приборов до 86x86 мм)
Материал окна	Поликарбонат
Материал уплотнителя	Вспененный полиуретан
Материал DIN-рейки и монтажного комплекта (скобы, винты)	Оцинкованная сталь
Степень защиты по ГОСТ 14254 (IEC 60529)	IP67
Цвет корпуса	RAL 7035 (серый)
Температура монтажа	от 0 до плюс 30 °C
Температура эксплуатации	от минус 25 до плюс 60 °C

3. ГАБАРИТНЫЕ РАЗМЕРЫ

Габаритные и установочные размеры окон герметичных приведены на рисунках.

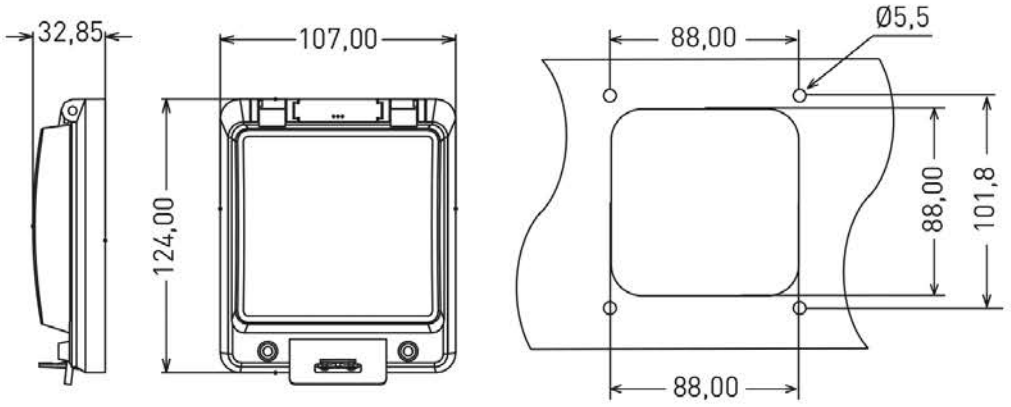

Рисунок 1. Основные размеры окон герметичных для приборов — ak-i-1

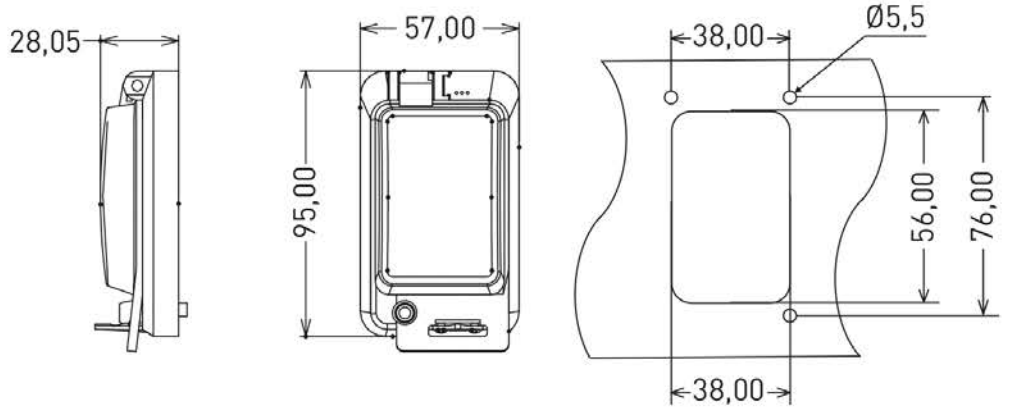

Рисунок 2. Основные размеры окон герметичных 2 модуля — ak-g-2

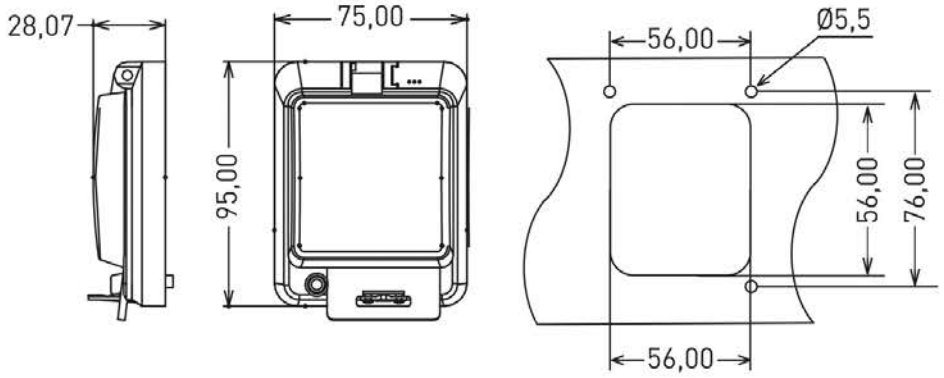

Рисунок 3. Основные размеры окон герметичных 3 модуля — ak-g-3

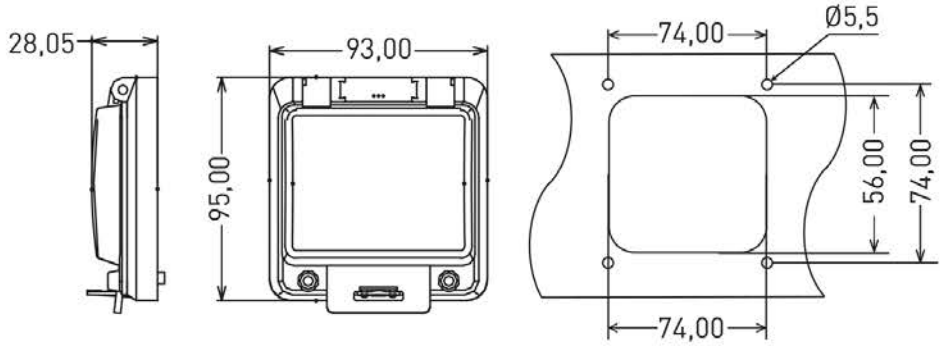

Рисунок 4. Основные размеры окон герметичных 4 модуля — ak-g-4

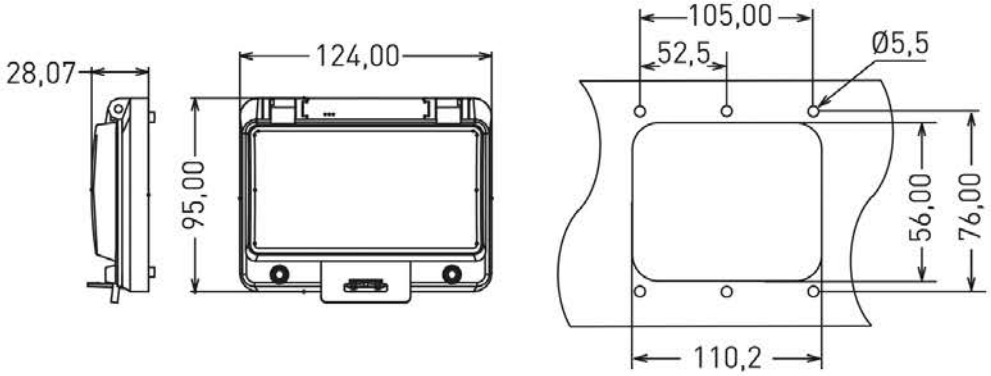

Рисунок 5. Основные размеры окон герметичных 6 модулей — ak-g-6

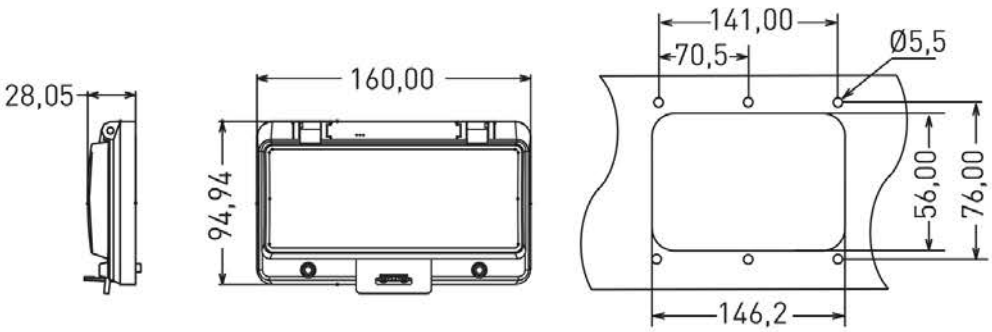

Рисунок 6. Основные размеры окон герметичных 8 модулей — ak-g-8

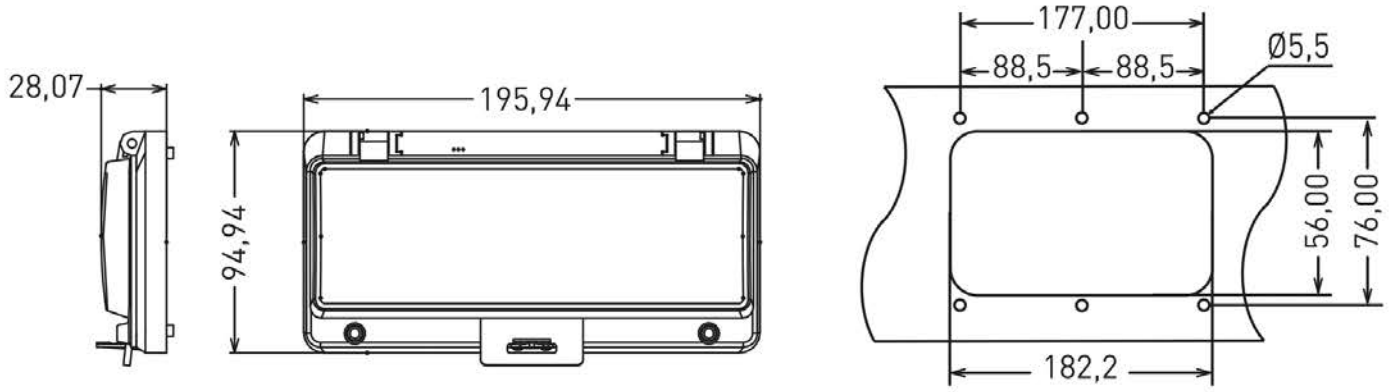

Рисунок 7. Основные размеры окон герметичных 10 модулей — ak-g-10

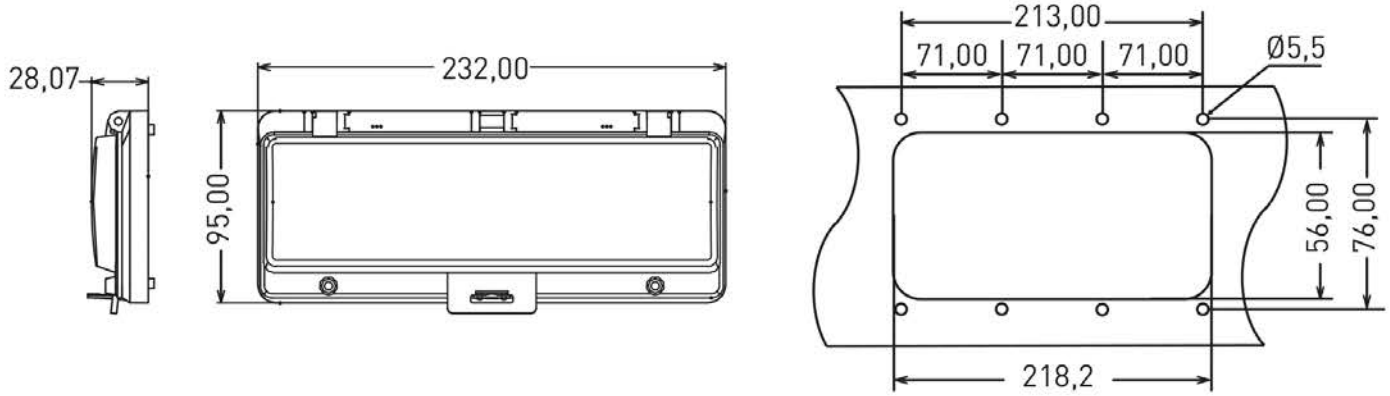

Рисунок 8. Основные размеры окон герметичных 12 модулей — ak-g-12

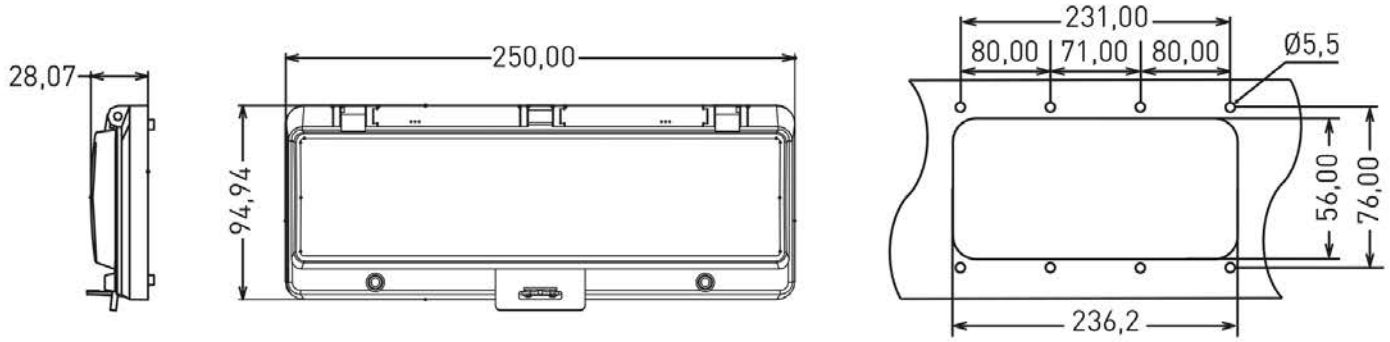

Рисунок 9. Основные размеры окон герметичных 13 модулей — ak-g-13

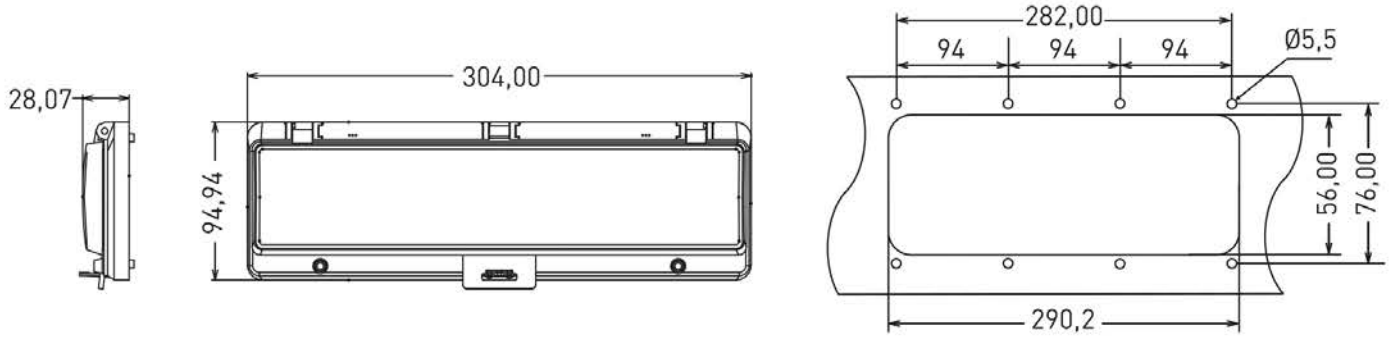

Рисунок 10. Основные размеры окон герметичных 16 модулей — ak-g-16

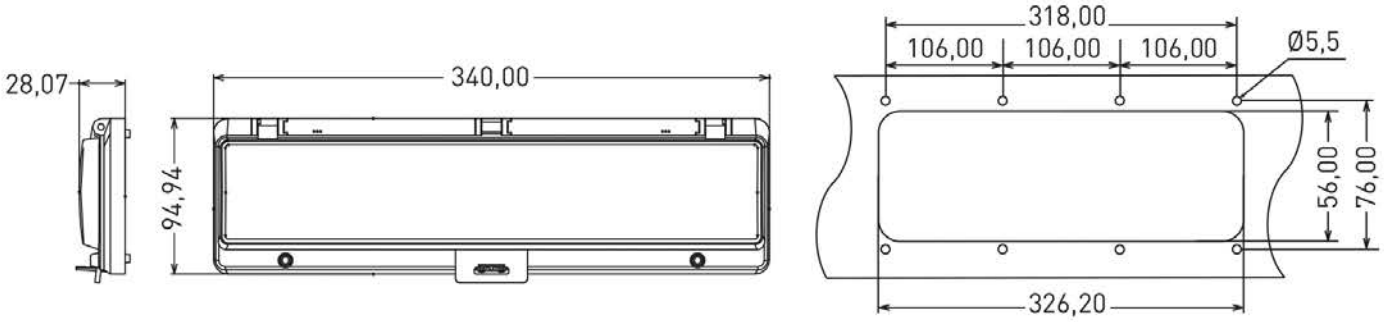

Рисунок 11. Основные размеры окон герметичных 18 модулей — ak-g-18

4. ТРЕБОВАНИЯ БЕЗОПАСНОСТИ

Все монтажные работы и техническое обслуживание должны осуществляться при отключенном электропитании и выполняться специально обученными сотрудниками, строго соблюдая нормативно-технические требования в сфере электробезопасности.

При выявлении неисправности окна герметичного, его эксплуатацию следует незамедлительно прекратить и произвести замену на исправное изделие.

5. УКАЗАНИЯ ПО МОНТАЖУ

Монтаж должен осуществляться при температуре от 0 до плюс 30 °C. В течение всего срока эксплуатации должны проводиться периодические осмотры окна герметичного с целью выявления повреждений, возникающих в процессе использования.

Инструкция по монтажу

1. Отметьте и вырежьте отверстие для окна, затем аккуратно просверлите монтажные отверстия в соответствии с шаблоном, представленным на рисунках в пункте 3 ГАБАРИТНЫЕ РАЗМЕРЫ.
2. Вставьте окно в подготовленное отверстие и надёжно зафиксируйте её, используя два входящих в комплект самореза, установив их в центральные отверстия на окне.
3. Прикрепите кронштейны к окну.
4. Монтируйте необходимое оборудование на DIN-рейку.
5. Закрепите DIN-рейку к кронштейнам.

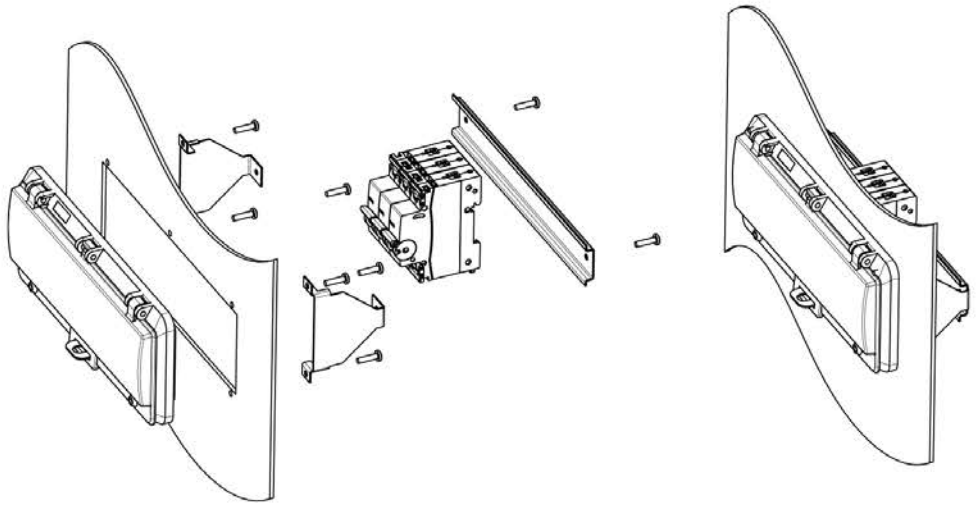

Рисунок 12. Установка окна

6. КОМПЛЕКТНОСТЬ

- Окно — 1 шт.
- Крепежные винты — 1 комплект.
- DIN-рейка — 1 шт.*
- Монтажные скобы — 2 шт.*

7. ТРАНСПОРТИРОВАНИЕ И ХРАНЕНИЕ

Транспортирование должно осуществляться в любом закрытом транспорте, обеспечивающем предохранение упакованных изделий от механических воздействий и атмосферных осадков.

Хранение должно осуществляться в упаковке производителя в помещениях с естественной вентиляцией при температуре от – 25 °С до + 40 °С и относительной влажности 60% при + 20 °С, допускается хранение при влажности 80% и температуре + 25 °С.

Срок хранения в упаковке производителя и при соблюдении вышеуказанных условий не более 5 лет с даты производства.

8. УТИЛИЗАЦИЯ

Отработавшие свой ресурс и вышедшие из строя окна следует утилизировать путём передачи в специализированное предприятие для переработки вторичного сырья в соответствии с требованиями законодательства территории реализации.

9. ГАРАНТИИ ИЗГОТОВИТЕЛЯ

Гарантийный срок эксплуатации, исчисляемый с даты продажи — 5 лет, при соблюдении правил эксплуатации, транспортировки и хранения.

Гарантийный срок хранения — 5 лет с даты производства.

Срок службы — 15 лет.

* Окна для приборов (арт.: ak-i-1) не комплектуются DIN-рейкой и монтажными скобами.

10. СВИДЕТЕЛЬСТВО О ПРИЕМКЕ

Окно герметичное признано годным к эксплуатации.

Дата изготовления: информация указана на упаковке изделия.

Штамп технического контроля изготовителя ОТК 2

v3