# КОННЕКТОР КАБЕЛЬНЫЙ ГЕРМЕТИЧНЫЙ

## Краткое руководство по эксплуатации

RU

### Основные сведения об изделии

Коннектор кабельный герметичный IP68 товарного знака IEK (далее – коннектор) предназначен для соединения и распределения электрических проводников, которым требуется обеспечить полную герметичность.

Коннектор соответствует требованиям ТР ТС 004/2011.

### Технические данные

Основные технические данные коннекторов приведены в таблице 1.

Габаритные размеры коннекторов приведены на рисунках 1–4.

Электрические схемы приведены в таблице 2.

### Комплектность

В комплект поставки входит:

– коннектор кабельный герметичный IP68-1 шт.;

– комплект уплотнительных колец – 1 шт.

### Меры безопасности

Все работы по монтажу и техническому обслуживанию должны производиться в обесточенном состоянии электросети специально обученным персоналом с соблюдением требований нормативно-технической документации в области электротехники.

Защита персонала от прикосновения к токоведущим частям обеспечивается основной изоляцией токоведущих частей.

Коннектор неремонтопригоден. Допускается многоразовое использование. При обнаружении неисправности по истечении гарантийного срока изделие утилизировать.

По истечении срока службы изделие утилизировать.

### Транспортирование, хранение и утилизация

Транспортирование коннекторов в части воздействия механических факторов осуществляется по группе С и Ж ГОСТ 23216, климатических факторов – по группе 4(Ж2) ГОСТ 15150 при температуре окружающей среды от минус 40 °С до плюс 50 °С и относительной влажности 90 % при плюс 20 °С.

Транспортирование коннекторов допускается любым видом крытого транспорта в упаковке изготовителя, обеспечивающим предохранение коробок от механических повреждений, загрязнения и попадания влаги.

Хранение коннекторов осуществляется только в упаковке изготовителя в помещениях с естественной вентиляцией при температуре окружающего воздуха от минус 40 °С до плюс 50 °С и относительной влажности не более 90 % при температуре плюс 20 °С. Допускается хранение при относительной влажности 50 % и температуре плюс 40 °С.

Утилизация изделий производится путём передачи коннекторов и их частей специализированным организациям.

## Таблица 1 – Технические данные / Table 1 – Technical data

| Наименование показателя / Parameter denomination | Значение / Value | | | | | | |
|---|---|---|---|---|---|---|---|
| | WTP-102 | WTP-104 | WTP-106 | WTP-108 | WTP-204 | WTP-302 | WTP-306 |
| Количество контактов / Quantity of contacts | 3 | 5 | 3 | 3 | 3 | 3 | 3 |
| Номинальный ток / Rated contact, A | 16 | 17,5 | 16 | 17,5 | 20 | 17,5 | 41 |
| Номинальное напряжение / Rated voltage, V | 450 | | | | | | |
| Номинальная присоединяющая способность / Rated connecting capacity, $mm^2$ | 0,5…2,5 | 0,5…1,5 | 0,5…2,5 | 0,5…1,5 | 0,5…2,5 | 0,5…1,5 | 1,5…6 |
| Внешний диаметр присоединяемого кабеля / Outer diameter of the cable to be connected, mm | 5…12 | 5…12 | 5…12 | 5…12 | 3,5…10 | 3,5…10 | 5…14 |
| Материал подключаемых проводников / Material of connected conductors | Медь / Copper | | | | | | |
| Количество и диаметр уплотнительных колец для кабельного ввода / Quantity and diameter of sealing rings for cable gland | 2×∅8,5<br>2×∅11,5 | 2×∅8,5<br>2×∅12 | 3×∅8,5<br>3×∅11,5 | 4×∅8,5<br>4×∅11,5 | 2×∅6,5<br>2×∅8,1<br>2×∅10,2 | 2×∅6,5<br>2×∅8,1<br>2x ∅9,8 | 3×∅8,5<br>3×∅11,5<br>3x ∅14,5 |
| Тип зажима / Terminal type | Безвинтовой / Screwless | | | Винтовой / Screw | | | |
| Крутящий момент при затягивании винтов / Tightening torque of screws, N·m | – | | | 0,4 | | | 0,5 |
| Материал / Material | Полиамид 66 / PA 66 | | | | | | |
| Степень защиты по ГОСТ 14254 (IEC 60529) / Degree of protection according to IEC 60529 | IP68 | | | | | | |
| Температура эксплуатации / Operating temperature | (–40 … +105) °C | | | | | | |
| Срок службы, лет / Servis life, years | 5 | | | | | | 10 |
| Гарантийный срок эксплуатации, лет/ Warranty period of operation, years | 2 | | | | | | 3 |

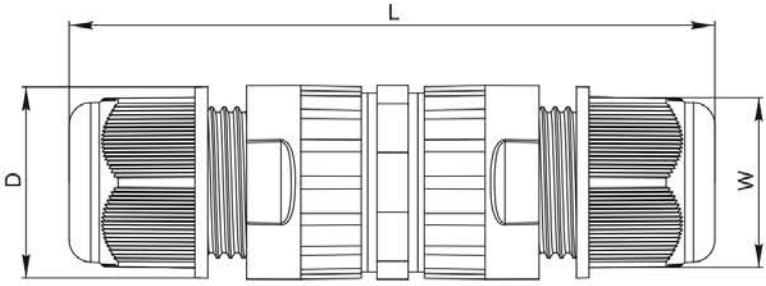


| Исполнение / Version | Размер / Dimension, mm | | |
|---|---|---|---|
| | L | D | W |
| WTP-302 | 65 | 20,3 | 18,5 |
| WTP-102 | 87,7 | 24,2 | 22 |
| WTP-104 | 100 | 30,4 | 26,5 |

Рисунок 1 – Габаритные размеры коннекторов WTP-302, WTP-102, WTP-104 / Figure 1 – Overall dimensions of WTP-302, WTP-102, WTP-104 connectors

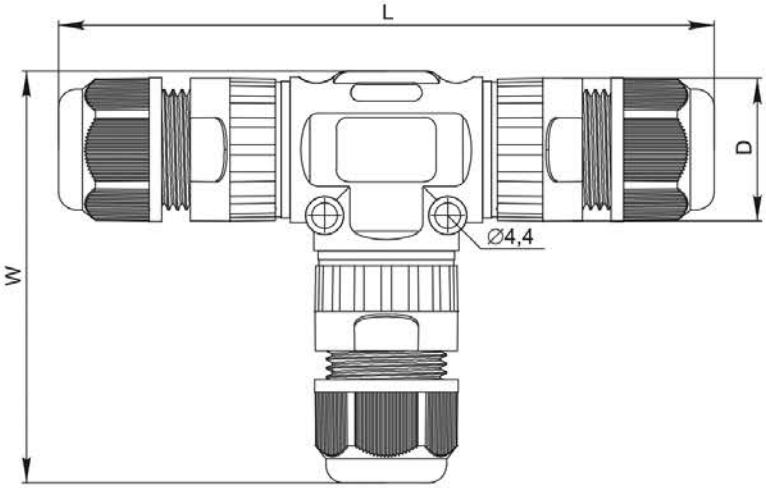


| Исполнение / Version | Размер / Dimension, mm | | |
|---|---|---|---|
| | L | W | D |
| WTP-106 | 111 | 69 | 24,2 |
| WTP-306 | 126 | 81 | 30,4 |

Рисунок 2 – Габаритные размеры коннекторов WTP-106, WTP-306 / Figure 2 – Overall dimensions of WTP-106, WTP-306 connectors

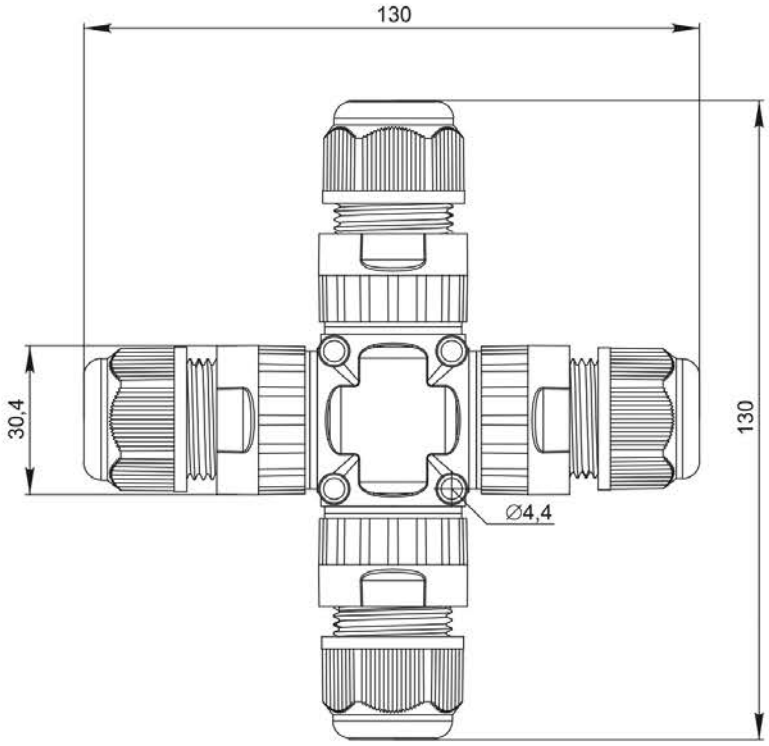


Рисунок 3 – Габаритные размеры коннектора – WTP-108 /
Figure 3 – Overall dimensions of WTP-108 connector

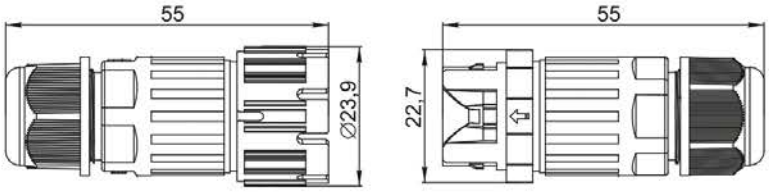


Рисунок 4 – Габаритные размеры коннектора – WTP-204 /
Figure 4 – Overall dimensions of WTP-204 connector

## Таблица / Table 2 – Электрические схемы / Wiring diagrams

| Исполнение / Version | Электрическая схема / Wiring diagram |
|---|---|
| WTP-102 | 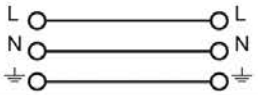 |
| WTP-302 | |
| WTP-104 | 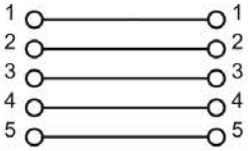 |
| WTP-106 | 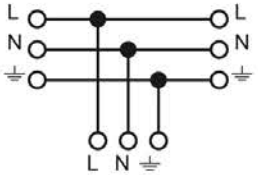 |
| WTP-306 | |
| WTP-108 | 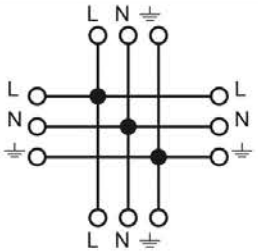 |
| WTP-204 | 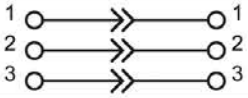 |