РОЗЕТКА-ТАЙМЕР ЭЛЕКТРОННЫЙ С USB-РАЗЪЕМАМИ

SHOP220

РТЭ-4

Краткое руководство по эксплуатации

RU

Основные сведения об изделии

Розетка-таймер электронный с USB-разъемами типа РТЭ-4 товарного знака IEK (далее – таймер) предназначен для отсчета интервалов времени, автоматического включения / отключения электроприборов через заданный промежуток времени в течение суток.

Таймер предназначен для работы в однофазной сети переменного тока напряжением 250 В частотой 50 Гц.

Таймер соответствует техническим регламентам ТР ТС 004/2011, ТР ТС 020/2011, ТР ЕАЭС 037/2016.

Технические данные

Основные технические данные таймера приведены в таблице 1.

Габаритные размеры таймера приведены на рисунке 1.

Лицевая панель приведена на рисунке 2.

Все функции таймера приведены в таблице 2.

Меры безопасности

ЗАПРЕЩАЕТСЯ

Эксплуатировать таймер с механическими повреждениями корпуса розетки или вилки.

Разбирать изделие.

Подключать к таймеру нагрузку, превышающую допустимую мощность по таблице 1.

Подключать таймер к поврежденной розетке электропроводки.

Погружать в воду или любую другую жидкость.

Подключать к таймерам тепловентиляторы и обогреватели с открытыми элементами без присмотра.

Правила эксплуатации

Таймер не требует специального обслуживания в процессе эксплуатации и является законченным изделием. При выходе из строя заменить.

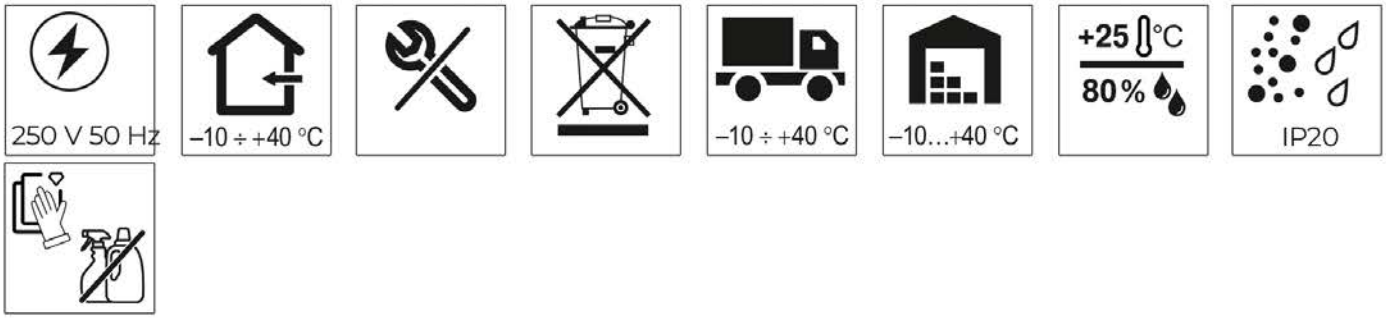

Таблица 1 – Технические данные / Table 1 – Technical data / 1-кесте – Техникалық деректер / Tabelul 1 – Detalii tehnice

Наименование показателя / Parameter denomination / Көрсеткіштің атауы / Denumirea indicatorului	Значение / Value / Мәні / Semnificația
Модификация / Version / Түрленімі / Modificare	РТЭ-4 / RTE-4
Номинальный ток / Rated current / Номиналды ток / Curent nominal, A	16
Максимальная суммарная мощность нагрузки / Maximum total load power / Жүктеменің максималды жиынтық қуаты / Puterea maximă totală de încărcare, W	3680
Количество розеток, шт. / Number of socket-outlets, pcs. / Розеткалар саны, дн. / Număr de prize, buc.	1
Тип розеток / Socket-outlet types / Розеткалар түрі / Tip de prize	2P+⏚
Количество USB-A портов, шт. / Number of socket-outlets, pcs. / USB-A порттары саны, дн. / Număr de porturi USB-A, buc.	1
Количество USB-C портов, шт. / Number of USB-C ports, pcs. / USB-C порттары саны, дн. / Număr de porturi USB-C, buc.	1

Продолжение таблицы 1 / Continuation of table 1 / 1-кесте жалғасын тапты / Continuarea tabelului 1

Наименование показателя / Parameter denomination / Көрсеткіштің атауы / Denumirea indicatorului		Значение / Value / Мәні / Semnificația
Порт USB-A / USB-A port / USB-A порты / Port USB-A	Напряжение питания для устройств / Power supply voltage for devices / Құрылғыларға арналған қоректендіру кернеуі / Tensiunea de alimentare pentru dispozitive, V	5
	Максимальный ток потребления на одно устройство / Maximum current consumption per device / Бір құрылғыға максималды тұтыну тогы / Consumul maxim de curent pe dispozitiv, mA	3000
Порт USB-C / USB-C port / USB-C порты / Port USB-C	Напряжение питания для устройств / Power supply voltage for devices / Құрылғыларға арналған қоректендіру кернеуі / Tensiunea de alimentare pentru dispozitive, V	5
	Максимальный ток потребления на одно устройство / Maximum current consumption per device / Бір құрылғыға максималды тұтыну тогы / Consumul maxim de curent pe dispozitiv, mA	3000
Класс защиты от поражения электрическим током по ГОСТ Р 58698 (МЭК 61140) / Protection class against electric shock according to IEC 61140 / Р 58698 МЕМСТ (МЭК 61140) бойынша электр тогы соғудан қорғаныш санаты / Clasa de protecție împotriva șocurilor electrice conform IEC 61140		I
Интервал установки времени работы программы / Interval for setting the program run time / Бағдарламаның жұмыс уақытын белгілеу аралығы / Intervalul pentru setarea timpului de funcționare a programului		15 минут / minutes / minute, 30 минут / minutes / minute, 1 час / hour / сағат / oră, 2 часа / hours / сағат / ore, 4 часа / hours / сағат / ore, 6 часов / hours / сағат / ore, 8 часов / hours / сағат / ore
Цвет / Colour / Түсі / Cuolare		Белый / White / Ақ / Alb
Срок службы, лет / Service life, years / Қызмет мерзімі, жыл / Durata de viață, ani		5
Гарантийный срок, лет / Warranty period, years / Кепілдік мерзімі, жыл / Perioada de garanție, ani		1
Комплект поставки, шт. / Delivery set, pcs. / Жеткізілім жиынтығы, дн / Set complet de livrare, buc.		Таймер / Timer / Temporizator – 1; Паспорт / Passport / Паспорты / Pașaport– 1.

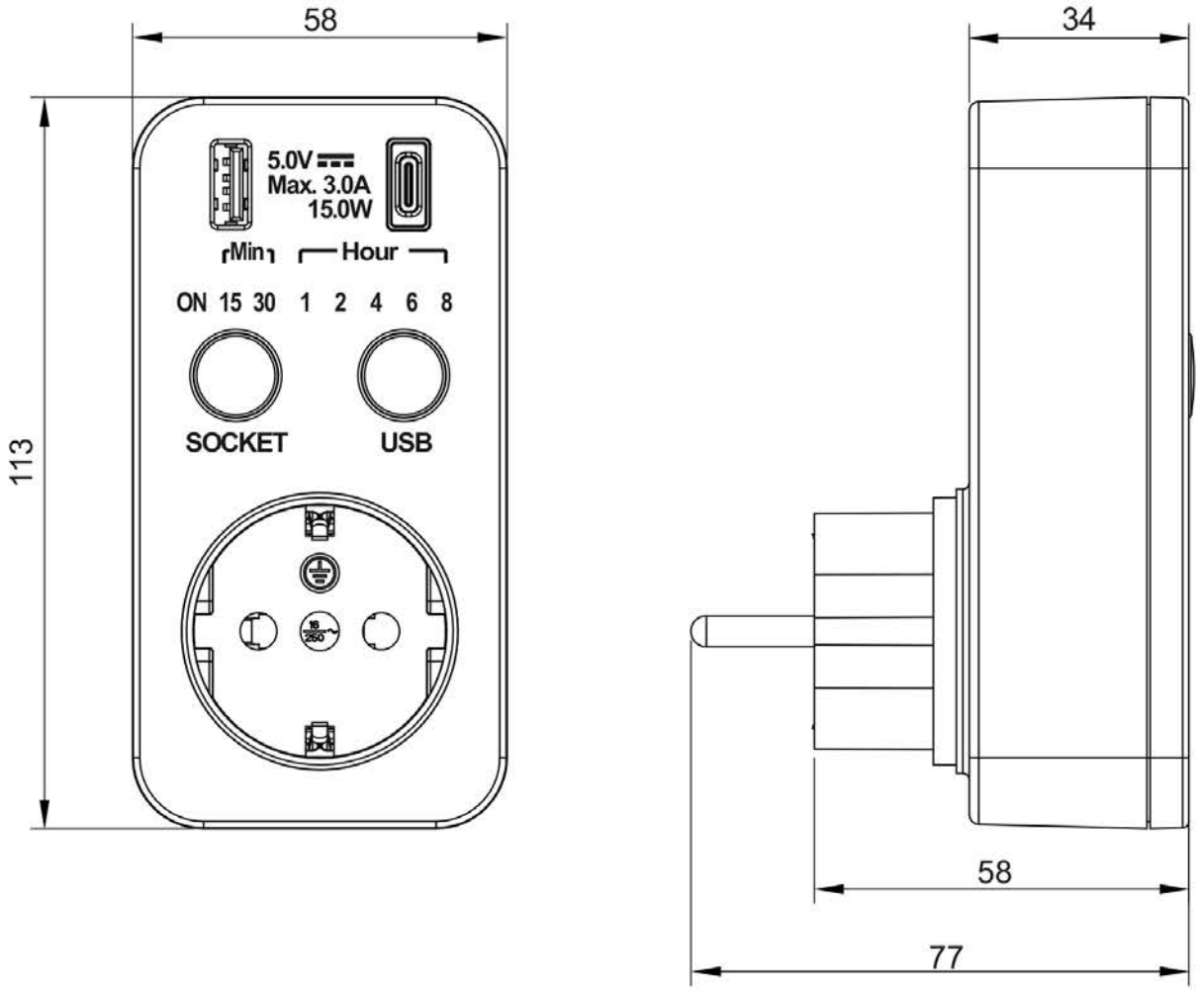

Рисунок 1 – Габаритные размеры РТЭ-4 / Figure 1 – Overall dimensions of RTE-4 / 1 сурет – РТЭ-4 габариттік өлшемдері / Figura 1 – Dimensiunile generale ale RTE-4

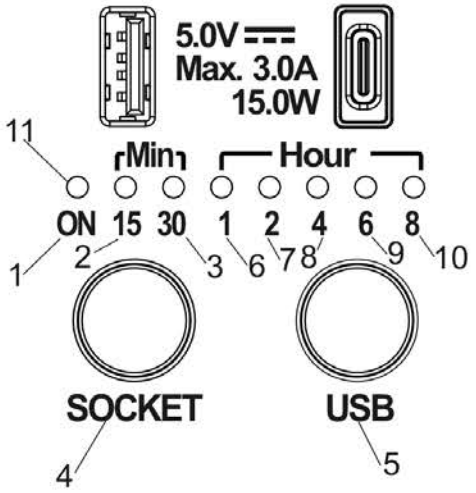

Рисунок 2 – Лицевая панель РТЭ-4 / Figure 2 – Front panel of RTE-4 / 2 сурет – РТЭ-4 беткі панелі / Figura 2 – Panoul frontal al RTE-4

Таблица 2 – Функции РТЭ-4 / Table 2 – Functions of RTE-4 /
2 кесте – РТЭ-4 функциялары / Tabelul 2 – Funcțiile RTE-4

№	Условное обозначение / Conventional symbols / Шартты таңбаланымы / Indicații condiționate	Описание / Description / Сипатттамасы / Descriere	Функция / Function / Funcție
1.	ON	Режим работы без обратного отсчета / Operation mode without countdown / Кері есепсіз жұмыс режимі / Modul de funcționare fără numărătoare inversă	При нажатии кнопки «SOCKET», «USB», таймер должен включить подключенные устройства и автоматически выключить с выбранным периодом обратного отсчета / When pressing the "SOCKET" button, "USB" button, the timer should turn on the connected devices and automatically turn off with the selected countdown period / «SOCKET», «USB» түймешігін басқанда, таймер жалғанған құрылғыларды қосуы және кері есептің таңдалған кезеңімен автоматты түрде өшіруі тиіс / Când apăsați butonul SOCKET, USB, temporizatorul ar trebui să pornească dispozitivele conectate și să se oprească automat cu perioada de numărătoare inversă selectată
2.	15	15 минут в режиме обратного отсчета / 15 minutes in countdown mode / Кері есеп режимінде 15 минут / 15 minute în modul numărătoare inversă	
3.	30	30 минут в режиме обратного отсчета / 30 minutes in countdown mode / Кері есеп режимінде 30 минут / 30 minute în modul numărătoare inversă	
4.	SOCKET	Кнопка для настройки режима работы силовой розетки / Button for setting the operation mode of the power outlet / Күштік розетканың жұмыс режимін баптауға арналған түймешік / Buton pentru setarea modului de funcționare al prizei de alimentare	
5.	USB	Кнопка для настройки режима работы USB-портов / Button for setting the operation mode of USB ports / USB-порттардың жұмыс режимін баптауға арналған түймешік / Buton pentru setarea modului de operare al porturilor USB	
6.	1	1 час в режиме обратного отсчета / 1 hour in countdown mode / Кері есеп режимінде 1 сағат / 1 oră în modul numărătoare inversă	
7.	2	2 часа в режиме обратного отсчета / 2 hours in countdown mode / Кері есеп режимінде 2 сағат / 2 ore în modul numărătoare inversă	

Продолжение таблицы 2 / Continuation of table 2 / 2-кесте жалғасын тапты / Continuarea tabelului 2

№	Условное обозначение / Conventional symbols / Шартты таңбаланымы / Indicații condiționate	Описание / Description / Сипатттамасы / Descriere	Функция / Function / Funcție
8.	4	4 часа в режиме обратного отсчета / 4 hours in countdown mode / Кері есеп режимінде 4 сағат / 4 ore în modul numărătoare inversă	При нажатии кнопки «SOCKET», «USB», таймер должен включить подключенные устройства и автоматически выключить с выбранным периодом обратного отсчета / When pressing the "SOCKET" button, "USB" button, the timer should turn on the connected devices and automatically turn off with the selected countdown period / «SOCKET», «USB» түймешігін басқанда, таймер жалғанған құрылғыларды қосуы және кері есептің таңдалған кезеңімен автоматты түрде өшіруі тиіс / Când apăsați butonul SOCKET, USB, temporizatorul ar trebui să pornească dispozitivele conectate și să se oprească automat cu perioada de numărătoare inversă selectată
9.	6	6 часов в режиме обратного отсчета / 6 hours in countdown mode / Кері есеп режимінде 6 сағат / 6 ore în modul numărătoare inversă	
10.	8	8 часов в режиме обратного отсчета / 8 hours in countdown mode / Кері есеп режимінде 8 сағат / 8 ore în modul numărătoare inversă	
11.	–	Светодиодный индикатор / LED indicator / Жарық диодты индикатор / Indicator LED	Светодиодный индикатор должен показывать режим включения/выключения / The LED indicator should show the on/off mode / Жарық диодты индикатор қосу/ажырату режимін көрсетуі тиіс / Indicatorul LED ar trebui să arate modul pornit/oprit. Горит – включено, не горит – выключено / Lit – on, not lit – off / Жанып тұр – қосулы, жанбайды – өшірулі / Lumina este aprinsă – pornit, stinsă – oprit.