СОЕДИНИТЕЛИ ШТЕПСЕЛЬНЫЕ СИЛОВЫЕ ПРОМЫШЛЕННОГО НАЗНАЧЕНИЯ

ССИ

Краткое руководство по эксплуатации

RU

Основные сведения об изделии

Соединители штепсельные силовые промышленного назначения типа ССИ товарного знака IEK (далее – соединители) предназначены для эксплуатации в одно- и трехфазных сетях переменного тока напряжением до 415 В. Обеспечивают максимальную электробезопасность на различного рода предприятиях и объектах.

Соединители соответствуют требованиям ТР ТС 004/2011, ТР ЕАЭС 037/2016.

Соединители предназначены для эксплуатации внутри помещений и на открытом воздухе с мобильным и стационарным электрооборудованием однофазного и трехфазного исполнения с заземляющим контактом, а также исполнения с нейтралью (в зависимости от типоисполнения соединителя).

Условия эксплуатации:

– температура окружающей среды – от минус 25 °С до плюс 40 °С;

– относительная влажность – не более 98 % при температуре до плюс 25 °С;

– характеристики окружающей среды – невзрывоопасная, не содержащая токопроводящей пыли, не содержащая агрессивных газов и паров, разрушающих полимерные материалы и ухудшающие электроизоляционные свойства изделий.

Технические данные

Основные технические данные приведены в таблицах 1–6.

Габаритные и установочные размеры соединителей представлены на рисунках 1–7.

Комплектность

Комплект поставки соединителей приведен в таблице 7

Меры безопасности

ЗАПРЕЩАЕТСЯ

Подключение соединителя к повреждённой электропроводке.

Производить монтаж или демонтаж соединителя при включенном напряжении сети.

ВНИМАНИЕ

При подключении соединителя с переключателем фаз должны использоваться кабели с жилами не менее класса 5 или 6 по ГОСТ 22483 (IEC 60228).

Все работы по монтажу, эксплуатации и техническому обслуживанию соединителя должны производиться в обесточенном состоянии электросети специально обученным персоналом с соблюдением требований нормативно-технической документации в области электротехники.

Соединители являются неремонтопригодными.

При обнаружении неисправности по истечении гарантийного срока изделие утилизировать.

По истечении срока службы изделие утилизировать.

Подготовка соединителя к использованию

Порядок подготовки переносного соединителя:

– при помощи отвертки с прямым (SL1) или крестообразным (PH2) шлицем вывернуть два самореза и извлечь обойму с контактами из корпуса;

– ввести соответствующий кабель (Таблица 1 и 3) через уплотнение сальника;

– подключить проводники L1 (L/+), L2, L3, N (при наличии) и PE к контактным выводам соединителя в соответствии с их маркировкой;

– затянуть винты контактных выводов крутящим моментом: (0,8±0,05) Н·м – для соединителей на 16 А; (1,2±0,1) Н·м – на 32 А;

– вставить обойму с контактами в корпус и закрепить при помощи двух саморезов. Момент затяжки саморезов (2,0±0,1) Н·м;

– затянуть гайку сальника моментом не более 5 Н·м, обеспечив плотное прилегание уплотнения сальника к кабелю.

Порядок подготовки стационарного соединителя:

– при помощи отвертки с прямым (SL1) или крестообразным (PH2) шлицем вывернуть два (для соединителей на 16 и 32 А) или четыре самореза (для соединителя на 63 А) и извлечь обойму с контактами из корпуса;

– вывернуть торцевую заглушку из корпуса соединителя и на её место установить сальник (только для соединителей на 16 и 32 А);

– из комплекта соединителя взять сальник, установить его в открытое вводное резьбовое отверстие основания соединителя и затянуть до упора крутящим моментом (10±1,5) Н·м (только для соединителя на 63 А);

– при помощи четырёх саморезов с дюбелем (приобретаются отдельно, длина самореза не менее 30 мм) закрепить корпус соединителя на установочной поверхности;

– ввести соответствующий кабель (Таблица 2 и 6) через уплотнение сальника;

– подключить проводники L1 (L/+), L2, L3, N (при наличии), PE и проводник электрической блокировки (только для соединителя на 63 А) к контактным выводам главной части в соответствии с их маркировкой;

– затянуть винты контактных выводов крутящим моментом: (0,8±0,05) Н·м – для соединителей на 16 А; (1,2±0,1) Н·м – на 32 А; (2,0±0,1) Н·м – на 63 А для контактов L1, L2, L3, N и PE; (0,5±0,05) Н·м – на 63 А для контакта «pilot» (электрическая блокировка);

– вставить обойму с контактами в корпус и закрепить при помощи двух (для соединителей на 16 и 32 А) или четырёх (для соединителя на 63 А) саморезов. Момент затяжки – (2,0±0,1) Н·м;

– затянуть гайку сальника до упора, обеспечив плотное прилегание уплотнения сальника к кабелю.

Порядок подготовки встраиваемого соединителя

Для встраиваемой вилки ССИ-3352 на 63 А (таблица 4):

– выполнить на установочной поверхности крепёжные и монтажное отверстия в соответствии с рисунком 4;

– подключить проводники L1, L2, L3, N, PE и проводник электрической блокировки к контактным выводам вилки в соответствии с их маркировкой;

– затянуть винты контактных выводов крутящим моментом: (2,0±0,1) Н·м – для контактов L1, L2, L3, N, PE и (0,5±0,05) Н·м – для контакта «pilot» (электрическая блокировка);

– закрепить вилку на установочной поверхности при помощи крепёжных изделий (приобретаются отдельно), которые подбираются исходя из типа, материала и толщины установочной поверхности с учётом размеров, указанных на рисунке 4;

Для остальных встраиваемых соединителей (кроме встраиваемой вилки ССИ-3352 на 63 А):

– выполнить на установочной поверхности крепёжные и монтажное отверстия в соответствии с рисунком 4, 5 или 6;

– закрепить соединитель на установочной поверхности при помощи крепёжных изделий (приобретаются отдельно), которые подбираются исходя из типа, материала и толщины установочной поверхности с учётом размеров, указанных на рисунке 4, 5 или 6;

– при помощи отвертки с прямым (SL1) или крестообразным (PH2) шлицем вывернуть два самореза (для соединителей на 16 и 32 А) или четыре винта (для соединителя на 125 А) и извлечь обойму с контактами из корпуса;

– подключить проводники L1 (L/+), L2, L3, N (при наличии), PE и проводник электрической блокировки (только для соединителя на 125 А) к контактным выводам соединителя в соответствии с их маркировкой;

– затянуть винты контактных выводов крутящим моментом: (0,8±0,05) Н·м – для соединителей на 16 А и контакта «pilot» (электрическая блокировка) на 125 А; (1,2±0,1) Н·м – на 32 А; (4,0±0,2) Н·м – на 125 А для контактов L1, L2, L3, N и PE;

– вставить обойму с контактами в корпус и закрепить при помощи двух саморезов (для соединителей на 16 и 32 А) или четырёх винтов (для соединителя на 125 А). Момент затяжки – (2,0±0,1) Н·м.

Условия транспортирования, хранения и утилизации

Транспортирование соединителей допускается любым видом крытого транспорта в упаковке изготовителя, обеспечивающим предохранение упакованных соединителей от механических повреждений, загрязнения и попадания влаги при температуре окружающего воздуха от минус 25 °С до плюс 40 °С.

Хранение соединителей в части воздействия климатических факторов по группе 2(С) ГОСТ 15150. Хранение осуществляется в упаковке изготовителя в помещениях с естественной вентиляцией при температуре окружающего воздуха от минус 25 °С до плюс 40 °С и относительной влажности 85 % при 25 °С.

Утилизацию соединителей необходимо производить в соответствии с требованиями законодательных актов о вторичной переработке изделий, изготовленных из пластмасс.

Срок службы и гарантийные обязательства

Срок службы – 15 лет.

Гарантийный срок эксплуатации соединителей – 1 год с даты продажи потребителю при условии соблюдения потребителем правил эксплуатации, транспортирования и хранения.

Таблица / Table / Кесте 1 – Технические параметры переносных вилок / Technical parameters of portable plugs / Тасымалды ашалардың техникалық параметрлері

Параметр / Parameter	Тип продукции изготовителя / Manufacturer's product type / Өндіруші өнімінің типі					
	ССИ-0132	ССИ-0142	ССИ-0152ф	ССИ-0232	ССИ-0242	ССИ-0252ф
Тип / Type / Типі	2P+ ⏚	3P+ ⏚	3P+N+ ⏚	2P+ ⏚	3P+ ⏚	3P+N+ ⏚
Положение заземляющего контакта / Position of the ground contact / Жерге тұйықтаушы түйіспенің позициясы	6 ч / h / сағ					
Номинальный ток / Rated current / Номиналды ток, A	16			32		
Диапазон номинального рабочего напряжения / Rated operating voltage range / Номиналды жұмыс кернеуінің диапазоны, V	200–250	380–415	200/346–240/415	200–250	380–415	200/346–240/415
Сечение подключаемых проводников / Cross-section of conductors to be connected conductors / Қосылатын өткізгіштердің қимасы, mm^2	1,0–2,5			2,5–6,0		

Продолжение таблицы / Continuation of the table / Кестенің жалғасы 1

Параметр / Parameter	Тип продукции изготовителя / Manufacturer's product type / Өндіруші өнімінің типі					
	ССИ-0132	ССИ-0142	ССИ-0152ф	ССИ-0232	ССИ-0242	ССИ-0252ф
Внешний диаметр присоединяемого кабеля / Outer diameter of the cable to be connected / Жалғанатын кабельдің сыртқы диаметрі, mm	7,5–15			11–20		
Номинальное напряжение по изоляции / Rated insulation voltage / Оқшаулау бойынша номиналды кернеу, V	690					
Номинальная частота / Rated frequency / Номиналды жиілік, Hz	50					
Степень защиты по ГОСТ 14254 (IEC 60529) / Degree of protection according to IEC 60529 / 14254 МЕМСТ (IEC 60529) бойынша қорғаныс дәрежесі	IP67					
Фиксирующее устройство / Retaining device / Бекіткіш құрылғы	Байонетное кольцо и выступ в положении 12 ч / Bayonet ring and projection in 12 h position / Байонет сақинасы және шығыңқы 12 сағ позициясында					
Наличие электрической блокировки/ Availability of electrical interlock / Электр бұғаттауының болуы	Нет / No / Жоқ					
Наличие переключателя фаз / Availability of phase inverter / Фазалар ауыстырып-қосқыштың болуы	Нет / No / Жоқ		Да / Yes / Иә	Нет / No / Жоқ		Да / Yes / Иә

Таблица / Table / Кесте 2 – Технические параметры стационарных розеток IP67 / Technical parameters of IP67 fixed socket-outlets / IP67 стационарлық розеткаларының техникалық параметрлері

Параметр / Parameter	Тип продукции изготовителя / Manufacturer's product type / Өндіруші өнімінің типі					
	ССИ-1132	ССИ-1142	ССИ-1152	ССИ-1232	ССИ-1242	ССИ-1252
Тип / Type / Типі	2P+ ⏚	3P+ ⏚	3P+N+ ⏚	2P+ ⏚	3P+ ⏚	3P+N+ ⏚
Положение заземляющего контакта / Position of the ground contact / Жерге тұйықтаушы түйіспенің позициясы	6 ч / h / сағ					
Номинальный ток / Rated current / Номиналды ток, A	16			32		
Диапазон номинального рабочего напряжения / Rated operating voltage range / Номиналды жұмыс кернеуінің диапазоны, V	200–250	380–415	200/346–240/415	200–250	380–415	200/346–240/415

Продолжение таблицы / Continuation of the table / Кестенің жалғасы 2

Параметр / Parameter	Тип продукции изготовителя / Manufacturer's product type / Өндіруші өнімінің типі					
	ССИ-1132	ССИ-1142	ССИ-1152	ССИ-1232	ССИ-1242	ССИ-1252
Сечение подключаемых проводников / Cross-section of conductors to be connected conductors / Қосылатын өткізгіштердің қимасы, mm^2	1,5–4			2,5–10		
Внешний диаметр присоединяемого кабеля / Outer diameter of the cable to be connected / Жалғанатын кабельдің сыртқы диаметрі, mm	9–18			11–27		
Номинальное напряжение по изоляции / Rated insulation voltage / Оқшаулау бойынша номиналды кернеу, V	690					
Номинальная частота / Rated frequency / Номиналды жиілік, Hz	50					
Степень защиты по ГОСТ 14254 (IEC 60529) / Degree of protection according to IEC 60529 / 14254 МЕМСТ (IEC 60529) бойынша қорғаныс дәрежесі	IP67					
Фиксирующее устройство / Retaining device / Бекіткіш құрылғы	Двухскатная система / Double-slope system / Қос еңісті жүйе					
Наличие электрической блокировки/ Availability of electrical interlock / Электр бұғаттауының болуы	Нет / No / Жоқ					

Таблица / Table / Кесте 3 – Технические параметры переносных розеток IP67 / Technical parameters of IP67 connectors / IP67 тасымалды розеткаларының техникалық параметрлері

Параметр / Parameter	Тип продукции изготовителя / Manufacturer's product type / Өндіруші өнімінің типі					
	ССИ-2132	ССИ-2142	ССИ-2152	ССИ-2232	ССИ-2242	ССИ-2252
Тип / Type / Типі	2P+ ⏚	3P+ ⏚	3P+N+ ⏚	2P+ ⏚	3P+ ⏚	3P+N+ ⏚
Положение заземляющего контакта / Position of the ground contact / Жерге тұйықтаушы түйіспенің позициясы	6 ч / h / сағ					
Номинальный ток / Rated current / Номиналды ток, A	16			32		

Продолжение таблицы / Continuation of the table / Кестенің жалғасы 3

Параметр / Parameter	Тип продукции изготовителя / Manufacturer's product type / Өндіруші өнімінің типі					
	ССИ-2132	ССИ-2142	ССИ-2152	ССИ-2232	ССИ-2242	ССИ-2252
Диапазон номинального рабочего напряжения / Rated operating voltage range / Номиналды жұмыс кернеуінің диапазоны, V	200–250	380–415	200/346–240/415	200–250	380–415	200/346–240/415
Сечение подключаемых проводников / Cross-section of conductors to be connected conductors / Қосылатын өткізгіштердің қимасы, mm^2	1,0–2,5			2,5–6,0		
Внешний диаметр присоединяемого кабеля / Outer diameter of the cable to be connected / Жалғанатын кабельдің сыртқы диаметрі, mm	7,5–15			11–20		
Номинальное напряжение по изоляции / Rated insulation voltage / Оқшаулау бойынша номиналды кернеу, V	690					
Номинальная частота / Rated frequency / Номиналды жиілік, Hz	50					
Степень защиты по ГОСТ 14254 (IEC 60529) / Degree of protection according to IEC 60529 / 14254 МЕМСТ (IEC 60529) бойынша қорғаныс дәрежесі	IP67					
Фиксирующее устройство / Retaining device / Бекіткіш құрылғы	Двухскатная система / Double-slope system / Қос еңісті жүйе					
Наличие электрической блокировки/ Availability of electrical interlock / Электр бұғаттауының болуы	Нет / No / Жоқ					

Таблица / Table / Кесте 4 – Технические параметры встраиваемых вилок IP67 / Technical parameters of IP67 built-in plugs / IP67 кіріктірілетін ашаларының техникалық параметрлері

Параметр / Parameter	Тип продукции изготовителя / Manufacturer's product type / Өндіруші өнімінің типі							
	ССИ-3132	ССИ-3142	ССИ-3152	ССИ-3232	ССИ-3242	ССИ-3252	ССИ-3352	ССИ-3452
Тип / Type / Типі	2P+ ⏚	3P+ ⏚	3P+N+ ⏚	2P+ ⏚	3P+ ⏚	3P+N+ ⏚		
Положение заземляющего контакта / Position of the ground contact / Жерге тұйықтаушы түйіспенің позициясы	6 ч / h / сағ							
Номинальный ток / Rated current / Номиналды ток, A	16			32			63	125
Диапазон номинального рабочего напряжения / Rated operating voltage range / Номиналды жұмыс кернеуінің диапазоны, V	200–250	380–415	200/346–240/415	200–250	380–415	200/346–240/415		
Сечение подключаемых проводников / Cross-section of conductors to be connected conductors / Қосылатын өткізгіштердің қимасы, mm²	1,0–2,5			2,5–6,0			6,0–16,0	16,0–50,0
Номинальное напряжение по изоляции / Rated insulation voltage / Оқшаулау бойынша номиналды кернеу, V	690							
Номинальная частота / Rated frequency / Номиналды жиілік, Hz	50							
Степень защиты по ГОСТ 14254 (IEC 60529) / Degree of protection according to IEC 60529 / 14254 МЕМСТ (IEC 60529) бойынша қорғаныс дәрежесі	IP67							
Фиксирующее устройство / Retaining device / Бекіткіш құрылғы	Байонетное кольцо / Bayonet ring / Байонет сақинасы							
Наличие электрической блокировки/ Availability of electrical interlock / Электр бұғаттауының болуы	Нет / No / Жоқ						Есть / There is / Бар	

Таблица / Table / Кесте 5 – Технические параметры встраиваемых розеток IP67 / Technical parameters of IP67 built-in socket-outlets / IP67 кіріктірілетін розеткаларының техникалық параметрлері

Параметр / Parameter	Тип продукции изготовителя / Manufacturer's product type / Өндіруші өнімінің типі					
	ССИ-4132 ССИ-6132	ССИ-4142 ССИ-6142	ССИ-4152 ССИ-6152	ССИ-4232 ССИ-6232	ССИ-4242 ССИ-6242	ССИ-4252 ССИ-6252
Тип / Type / Типі	2P+ ⏚	3P+ ⏚	3P+N+ ⏚	2P+ ⏚	3P+ ⏚	3P+N+ ⏚
Положение заземляющего контакта / Position of the ground contact / Жерге тұйықтаушы түйіспенің позициясы	6 ч / h / сағ					
Номинальный ток / Rated current / Номиналды ток, А	16			32		
Диапазон номинального рабочего напряжения / Rated operating voltage range / Номиналды жұмыс кернеуінің диапазоны, V	200–250	380–415	200/346–240/415	200–250	380–415	200/346–240/415
Сечение подключаемых проводников / Cross-section of conductors to be connected conductors / Қосылатын өткізгіштердің қимасы, mm^2	1,5–4			2,5–10		
Номинальное напряжение по изоляции / Rated insulation voltage / Оқшаулау бойынша номиналды кернеу, V	690					
Номинальная частота / Rated frequency / Номиналды жиілік, Hz	50					
Степень защиты по ГОСТ 14254 (IEC 60529) / Degree of protection according to IEC 60529 / 14254 МЕМСТ (IEC 60529) бойынша қорғаныс дәрежесі	IP67					
Фиксирующее устройство / Retaining device / Бекіткіш құрылғы	Двухскатная система / Double-slope system / Қос еңісті жүйе					
Наличие электрической блокировки/ Availability of electrical interlock / Электр бұғаттауының болуы	Нет / No / Жоқ					

Таблица / Table / Кесте 6 – Технические параметры стационарных вилок IP67 / Technical parameters of IP67 fixed plugs / IP67 стационарлық ашаларының техникалық параметрлері

Параметр / Parameter	Тип продукции изготовителя / Manufacturer's product type / Өндіруші өнімінің типі						
	ССИ-5132	ССИ-5142	ССИ-5152	ССИ-5232	ССИ-5242	ССИ-5252	ССИ-5352
Тип / Type / Типі	2P+ ⏚	3P+ ⏚	3P+N+ ⏚	2P+ ⏚	3P+ ⏚	3P+N+ ⏚	
Положение заземляющего контакта / Position of the ground contact / Жерге тұйықтаушы түйіспенің позициясы	6 ч / h / сағ						
Номинальный ток / Rated current / Номиналды ток, A	16			32			63
Диапазон номинального рабочего напряжения / Rated operating voltage range / Номиналды жұмыс кернеуінің диапазоны, V	200–250	380–415	200/346–240/415	200–250	380–415	200/346–240/415	
Сечение подключаемых проводников / Cross-section of conductors to be connected conductors / Қосылатын өткізгіштердің қимасы, mm^2	1,0–2,5			2,5–6,0			6,0–16,0
Внешний диаметр присоединяемого кабеля / Outer diameter of the cable to be connected / Жалғанатын кабельдің сыртқы диаметрі, mm	7,5–15			11–20			16–30
Номинальное напряжение по изоляции / Rated insulation voltage / Оқшаулау бойынша номиналды кернеу, V	690						
Номинальная частота / Rated frequency / Номиналды жиілік, Hz	50						
Степень защиты по ГОСТ 14254 (IEC 60529) / Degree of protection according to IEC 60529 / 14254 МЕМСТ (IEC 60529) бойынша қорғаныс дәрежесі	IP67						
Фиксирующее устройство / Retaining device / Бекіткіш құрылғы	Байонетное кольцо и выступ в положении 12 ч / Bayonet ring and projection in 12 h position / Байонет сақинасы және шығыңқы 12 сағ позициясында						
Наличие электрической блокировки/ Availability of electrical interlock / Электр бұғаттауының болуы	Нет / No / Жоқ						Есть/ There is / Бар

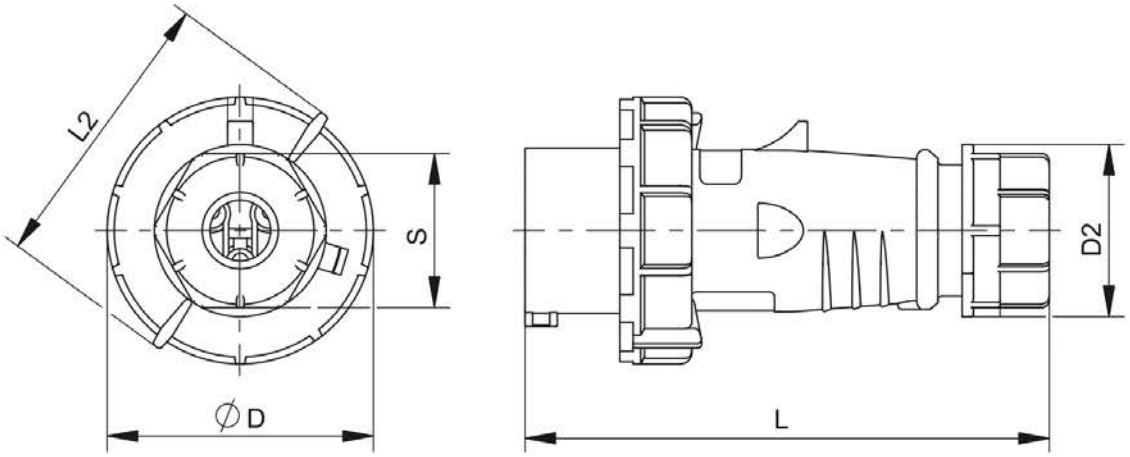

Тип продукции изготовителя / Manufacturer's product type / Өндіруші өнімінің типі	Размер / Size / Мөлшері, mm				
	L	L2	D	D2	S
ССИ-0132	138	75,6	70,2	45,3	40,5
ССИ-0142	146	83,4	78		
ССИ-0152ф	146	92,4	87		
ССИ-0232	171	98,7	93,2	60,5	54
ССИ-0242					
ССИ-0252ф	177,5	106,3	101		

Рисунок / Figure / Сурет 1 – Геометрические размеры переносных вилок IP67 / Geometrical dimensions of IP67 portable plugs / IP67 тасымалды ашаларының геометриялық өлшемдері

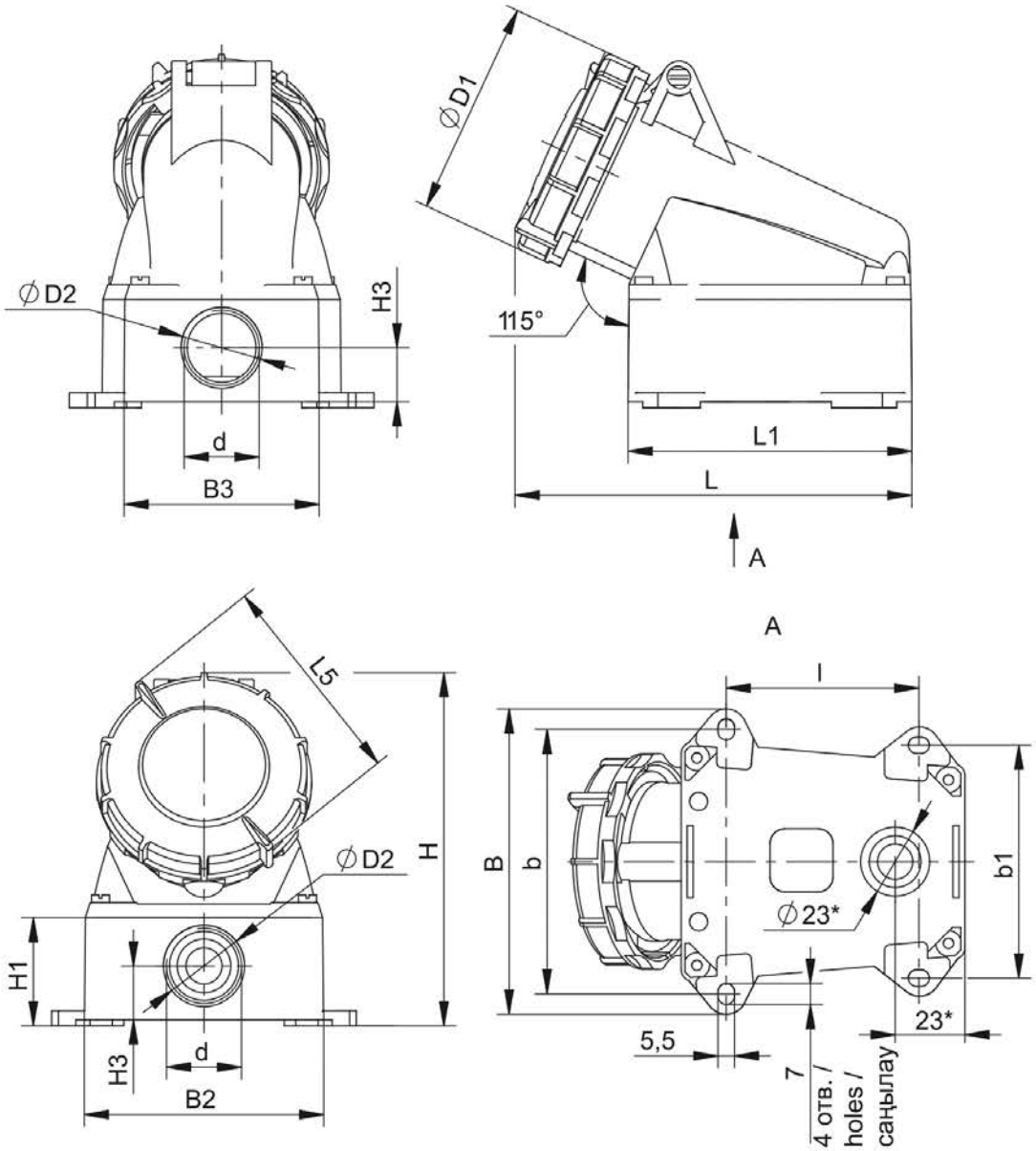

Тип продукции изготовителя / Manufacturer's product type / Өндіруші өнімінің типі	Размер / Size / Мөлшері, mm														
	L	L1	L5	H	H1	H3	D1	D2	B	B2	B3	l	b	b1	d
ССИ-1132	132,2	94,6–95,1	75,3	117,5	34,4–35,1	18	71,7	27,1–27,2	101,7–101,9	79,9	64,7–64,9	64,2	88	77,5	M25
ССИ-1142	133,2		83,4	127,5			80,6								
ССИ-1152	135,6		92–92,2	133			89								
ССИ-1232	162,5	121–121,2	100,7	145	43,3–43,5	24	95,5	34,7–35	112,4	90	65,5	90,2	98,5	79	M32
ССИ-1242															
ССИ-1252	164,2		107,6	152			102								

Рисунок / Figure / Сурет 2 – Геометрические размеры стационарных розеток IP67 / Geometrical dimensions of IP67 fixed socket-outlets / IP67 стационарлық розеткаларының геометриялық өлшемдері

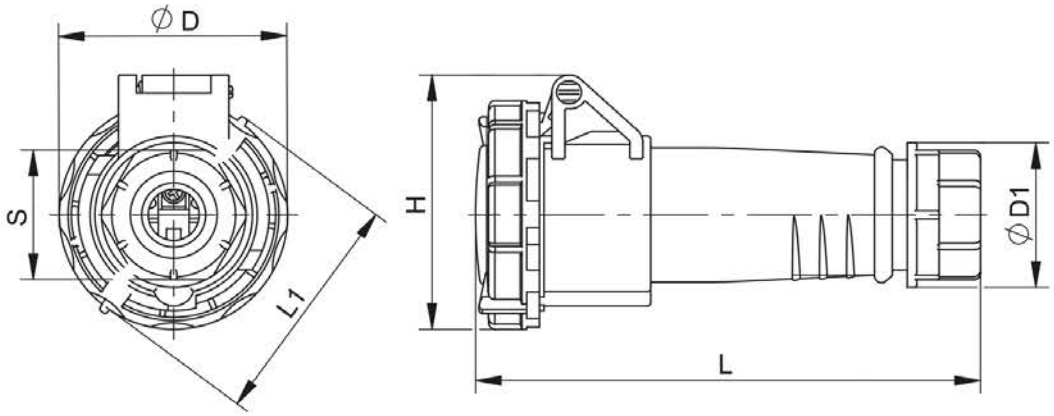

Тип продукции изготовителя / Manufacturer's product type / Өндіруші өнімінің типі	Размер / Size / Мөлшері, mm					
	L	L1	H	D	D1	S
ССИ-2132	158,5	75,6	79,7	71,7	45,3	40,5
ССИ-2142		83,4	85,6	80,6		
ССИ-2152	171,5	92,4	92,5	89		
ССИ-2232	196,5	101	98,7	95,5	60,5–60,9	54
ССИ-2242						
ССИ-2252	200	108	104,7	102		

Рисунок / Figure / Сурет 3 – Геометрические размеры переносных розеток IP67 / Geometrical dimensions of IP67 connectors / IP67 тасымалды розеткаларының геометриялық өлшемдері

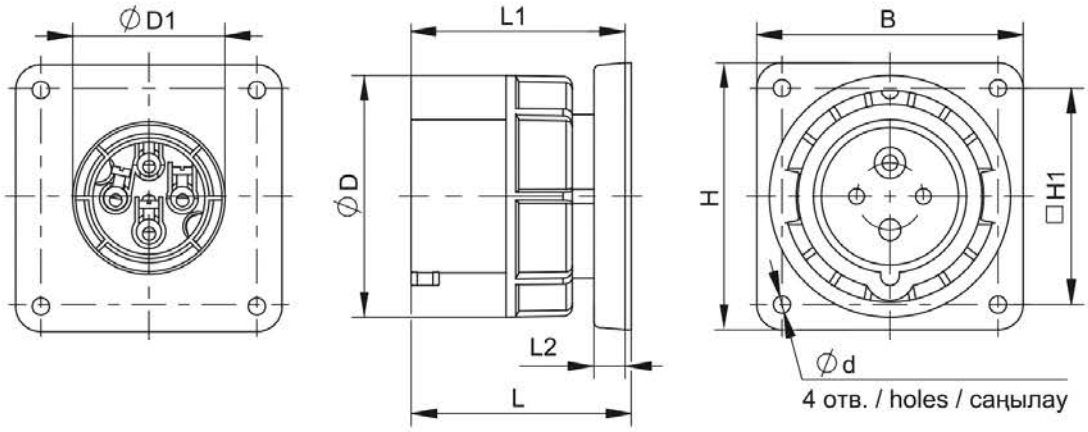

Размер / Size / Мөлшері, mm	Тип продукции изготовителя / Manufacturer's product type / Өндіруші өнімінің типі							
	ССИ-3132	ССИ-3142	ССИ-3152	ССИ-3232	ССИ-3242	ССИ-3252	ССИ-3352	ССИ-3452
L	70,9			87,9	88,4	88,1	86,0	110,0
L1	68,9			85,9	86,4	86,1	83,5	107,5
L2	10						11,0	18,0
B	85,7						106,0	130,0
H	85,7						110,0	130,0
H1	69,5						90,0	104,0
D	70	77,6	87,5	93,5		100	113,0	131,5
D1	40	49	52	55		57	67,5	93,0
d	5,5							6,5

Рисунок / Figure / Сурет 4 – Геометрические размеры встраиваемых вилок IP67 / Geometrical dimensions of IP67 built-in plugs / IP67 кіріктірілетін ашаларының геометриялық өлшемдері

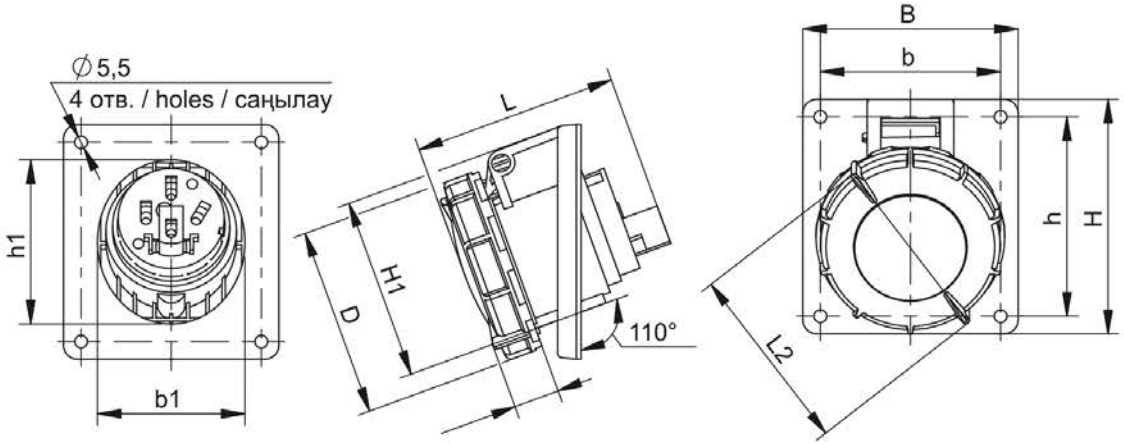

Тип продукции изготовителя / Manufacturer's product type / Өндіруші өнімінің типі	Размер / Size / Мөлшері, mm									
	L	L2	H	H1	B	D	h	h1	b	b1
ССИ-4132	87,5	75,6	73,5	67,4	64	71,7	60	65	52	52
ССИ-4142	87,3	83,4	100	77,4	92	80,6	85	70	77	63
ССИ-4152	85,4	92,4		84		89		74		67
ССИ-4232	107,4	101		88,8		95,5		87,5		73
ССИ-4242										
ССИ-4252	107,1	108		96,8		102				

Рисунок / Figure / Сурет 5 – Геометрические размеры встраиваемых угловых розеток IP67 / Geometrical dimensions of IP67 built-in angled socket-outlets / IP67 кіріктірілетін бұрыштық розеткаларының геометриялық өлшемдері

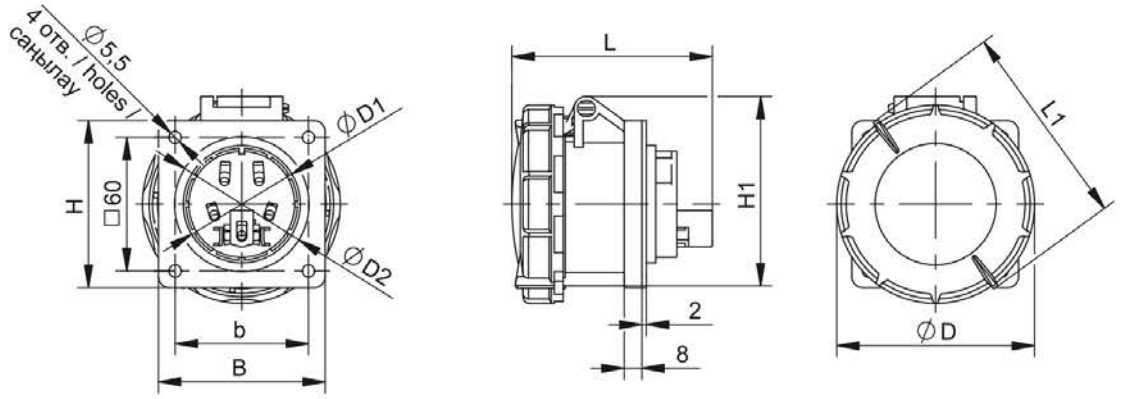

Тип продукции изготовителя / Manufacturer's product type / Өндіруші өнімінің типі	Размер / Size / Мөлшері, mm							
	L	L1	H	H1	B	D	D1	D2
ССИ-6132	87,1	75,6	75	72,6	75	71,7	42	
ССИ-6142	88,2	83,4		77,2		80,6	50,2	
ССИ-6152	90,2	92,4		85,1		89	52,6	60,5
ССИ-6232	107	101	85	90,2		95,5	57,2	59
ССИ-6242								
ССИ-6252		108		96,2		102	60,7	64

Рисунок / Figure / Сурет 6 – Геометрические размеры встраиваемых прямых розеток IP67 / Geometrical dimensions of IP67 built-in straight socket-outlets / IP67 кіріктірілетін тік розеткаларының геометриялық өлшемдері

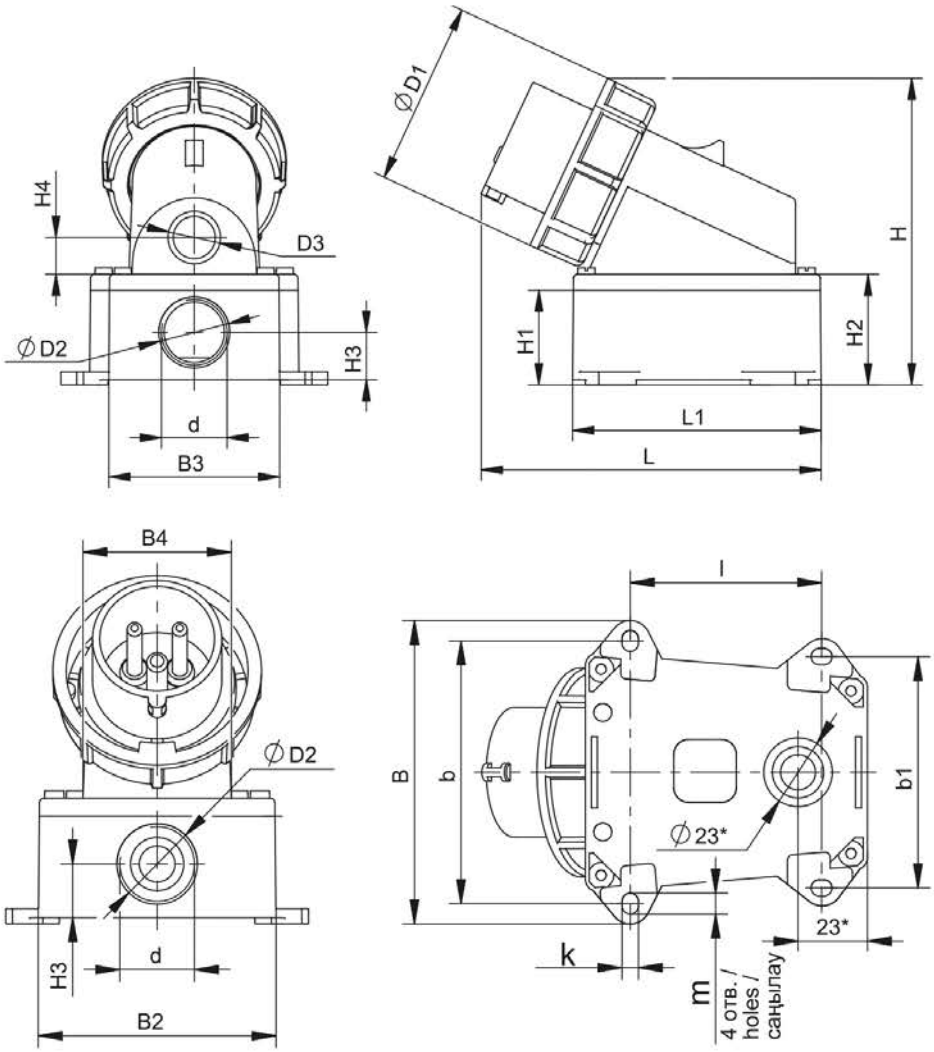

Тип продукции изготовителя / Manufacturer's product type / Өндіруші өнімінің типі	Размер / Size / Мөлшері, mm																			
	L	L1	H	H1	H2	H3	H4	D1	D2	D3	B	B2	B3	B4	l	b	b1	d	k	m
ССИ-5132	129,5	94	116,5	36	42	18	14	70	27	20	101,5	79	64,5	49,8	64,2	88	77,5	M25	5,5	7
ССИ-5142	131		123,3				16	77,6						52,6						
ССИ-5152	129,5		133				22,5	87,5						59,3						
ССИ-5232	162	120	148,5	45	51	24	17,5	93,5	35	25	112	90	65,5	61	90,2	98,5	79	M32		
ССИ-5242																				
ССИ-5252			155,5					100						65,7						
ССИ-5352	220	171	180	54	61	27	23	113	–	32	157	122	94	95	133	136	108	M40	6	9

Рисунок / Figure / Сурет 7 – Геометрические размеры стационарных вилок IP67 / Geometrical dimensions of IP67 fixed plugs / IP67 стационарлық ашаларының геометриялық өлшемдері

Таблица / Table / Кесте 7

Наименование / Denomination / Атауы	Количество / Quantity / Саны, шт. / pcs / дана. (экз. / copies)
Розетка или вилка / Plug or socket-outlet / Розетка немесе аша	1
Сальник / Gland / Майұстағыш M25×1,5 (только для / only for / тек үшін ССИ-1232, ССИ-1132, ССИ-1142, ССИ-5132, ССИ-5142, ССИ-5152), M32×1,5 (только для / only for / тек үшін ССИ-1152, ССИ-1242, ССИ-1252, ССИ-5232, ССИ-5242, ССИ-5252) или / or / немесе M40×1,5 (только для / only for / тек үшін ССИ-5352)	1
Паспорт / Passport	1