СВЕТИЛЬНИК СВЕТОДИОДНЫЙ ТИПА ДСП 132Х

Руководство по эксплуатации

1 Основные сведения об изделии

1.1 Светильник светодиодный типа ДСП 132Х товарного знака IEK (далее – светильник) предназначен для работы в однофазных сетях переменного тока напряжением до 230 В и частотой 50 Гц.

1.2 Светильник соответствует требованиям ТР ТС 004/2011, ТР ТС 020/2011, ТР ЕАЭС 037/2016.

1.3 Светильник предназначен для общего освещения общественных, производственных и подсобных помещений с повышенным содержанием пыли и влаги (цехов предприятий, гаражей, подвалов, строительных площадок и т. п.).

2 Технические данные

2.1 Основные технические данные светильника приведены в таблице 1.

2.2 Габаритные и установочные размеры светильника приведены на рисунке 1.

Таблица 1

Наименование показателя	Значение для светильника				
	ДСП 1320	ДСП 1321	ДСП 1322	ДСП 1323	ДСП 1324
Номинальное напряжение, В	230				
Диапазон рабочих напряжений, В	165–253				
Номинальная частота, Гц	50				
Тип светодиодов	SMD 2835				
Номинальная мощность, Вт	20	40	40	60	80
Световой поток, лм	2400	4800	4800	7200	9600
Эффективность, лм/Вт	120				
Цветовая температура, К	5000				
Номинальный ток, А	0,096	0,19	0,19	0,29	0,38
Класс защиты по ГОСТ IEC 60598-1	II				
Степень защиты по ГОСТ 14254 (IEC 60529)	IP65				

Продолжение таблицы 1

Наименование показателя	Значение для светильника				
	ДСП 1320	ДСП 1321	ДСП 1322	ДСП 1323	ДСП 1324
Индекс цветопередачи, Ra, не менее	80				
Тип кривой силы света	Д (косинусная)				
Класс энергоэффективности	А+				
Коэффициент пульсации светового потока, %, не более	5				
Сечение подключаемых проводников, мм^2	0,75–1,0				
Количество подключаемых светильников в ряд	20	10		7	5
Коэффициент мощности, не менее	0,9				
Материал корпуса	АБС-пластик				
Материал рассеивателя	Поликарбонат				
Тип рассеивателя	Матовый				Прозрачный
Способ установки	Настенный, потолочный				
Температура эксплуатации, °С	От минус 25 до плюс 45				
Относительная влажность	До 98 % при 25 °С				
Срок службы, ч	30000				
Гарантийный срок (со дня продажи), месяцев*	36				

*Гарантия сохраняется при соблюдении покупателем правил эксплуатации, транспортирования и хранения.

Продолжение таблицы 1

Наименование показателя	Значение для светильник			
	ДСП 1326	ДСП 1327	ДСП 1328	ДСП 1329
Номинальное напряжение, В	230			
Диапазон рабочих напряжений, В	165–253			
Номинальная частота, Гц	50			
Тип светодиодов	SMD 2835			
Номинальная мощность, Вт	20	20	40	40
Световой поток, лм	2400	2400	4800	4800
Эффективность, лм/Вт	120			
Цветовая температура, К	4000	6500	4000	6500

Продолжение таблицы 1

Наименование показателя	Значение для светильника			
	ДСП 1326	ДСП 1327	ДСП 1328	ДСП 1329
Номинальный ток, А	0,096	0,096	0,19	0,19
Класс защиты по ГОСТ IEC 60598-1	II			
Степень защиты по ГОСТ 14254 (IEC 60529)	IP65			
Индекс цветопередачи, Ra, не менее	80			
Тип кривой силы света	Д (косинусная)			
Класс энергоэффективности	А+			
Коэффициент пульсации светового потока, %, не более	5			
Сечение подключаемых проводников, мм^2	0,75–1,0			
Количество подключаемых светильников в ряд	20	20	10	10
Коэффициент мощности, не менее	0,9			
Материал корпуса	АБС-пластик			
Материал рассеивателя	Поликарбонат			
Тип рассеивателя	Матовый			
Способ установки	Настенный, потолочный			
Температура эксплуатации, °С	От минус 25 до плюс 45			
Относительная влажность	До 98 % при 25 °С			
Срок службы, ч	30000			
Гарантийный срок (со дня продажи), месяцев*	36			
*Гарантия сохраняется при соблюдении покупателем правил эксплуатации, транспортирования и хранения.				

2.3 Габаритные и установочные размеры светильника приведены на рисунке 1.

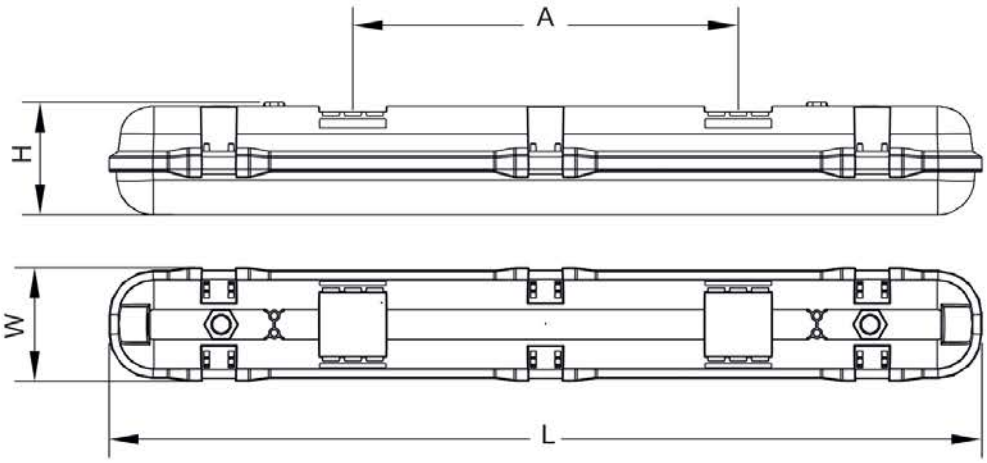

Размеры	Значение для светильника								
	ДСП 1320	ДСП 1321	ДСП 1322	ДСП 1323	ДСП 1324	ДСП 1326	ДСП 1327	ДСП 1328	ДСП 1329
L, мм	600	600	1200	1200	1200	600	600	1200	1200
H, мм	77,5	77,5	77,5	77,5	77,5	77,5	77,5	77,5	77,5
W, мм	74	103	74	74	103	74	74	74	74
A, мм	265 ± 35	265 ± 35	810 ± 35	810 ± 35	810 ± 35	265 ± 35	265 ± 35	810 ± 35	810 ± 35

Рисунок 1

3 Меры безопасности

ЗАПРЕЩАЕТСЯ

Эксплуатировать светильник с треснувшим плафоном.
Подключать светильник к неисправной электропроводке.
Устанавливать светильник на воспламеняемые и легковоспламеняемые материалы, например, такие как древесный шпон и материалы на основе дерева толщиной менее 2 мм.

3.1 Монтаж светильника, чистку осуществлять только при отключённом электропитании сети. Обязательно убедитесь в отсутствии напряжения на месте работ с помощью указателя напряжения.

4 Правила монтажа и эксплуатации

4.1 Все работы по монтажу и обслуживанию изделия должны производиться в обесточенном состоянии специально обученным персоналом с соблюдением требований нормативно-технической документации в области электротехники.

4.2 Светильник предназначен для подключения к электрической цепи с выключателем.

4.3 Подключение светильника:

– отключить напряжение сети;

– при помощи отвёртки отщёлкнуть защёлки и снять крышку с корпуса светильника;

– открутить гайку резьбового сальника;

– пропустить сетевой кабель через резьбовой сальник внутрь корпуса светильника;

– присоединить подготовленные концы сетевого кабеля к винтовым зажимам L, N клеммной колодки, согласно цветовой маркировке проводников: L – фаза (коричневый провод), N – нейтраль (синий провод). Затянуть винты клеммной колодки ;

– затянуть гайку резьбового сальника;

– установить крышку на корпус;

– светильник готов к эксплуатации.

4.4 Конструкцией светильника предусмотрено шлейфовое соединение светильников в ряд.

4.5 Монтаж светильника возможно производить непосредственно на поверхность потолка, стены или на подвесах.

4.6 Монтаж светильника на рабочую поверхность производить при помощи монтажных скоб и крепежа, входящих в комплект поставки (рисунок 2):

– просверлить четыре отверстия в монтажной поверхности (стена или потолок);

– закрепить две монтажные скобы 1 на монтажной поверхности при помощи комплекта винтов самонарезающих 3 и дюбелей пластмассовых 2;

– защёлкнуть в монтажные скобы корпус светильника.

4.7 Монтаж светильника на подвесах (рисунок 3) производить при помощи скоб монтажных 1, входящих в комплект изделия, и тросов 2 (тросы в комплект не входят).

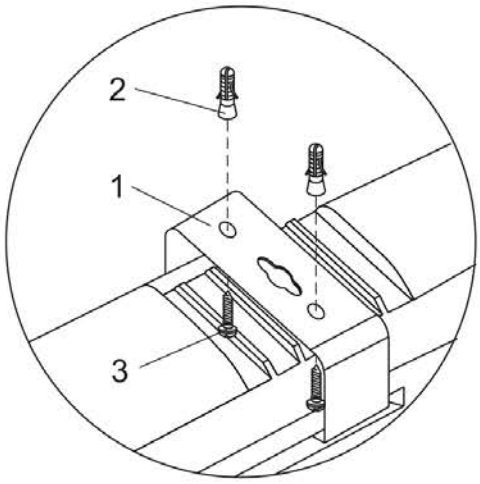

Рисунок 2

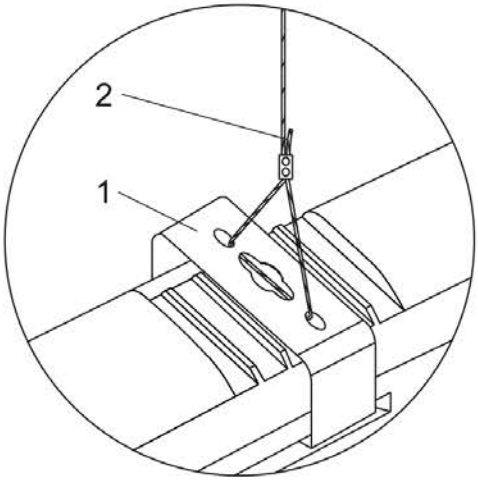

Рисунок 3

5 Обслуживание

5.1 Не реже одного раза в год следует проверять надёжность электрических соединений и целостность электропроводки.

5.2 Обслуживание светильника не требуется, за исключением чистки.

5.3 При загрязнении светильника его следует протереть слегка влажной мягкой тканью без применения агрессивных моющих средств.

6 Транспортирование, хранение и утилизация

6.1 Транспортирование светильника допускается при температуре от минус 25 °С до плюс 45 °С любым видом крытого транспорта, обеспечивающим предохранение упакованного светильника от механических повреждений.

6.2 Хранение светильника осуществляется в упаковке изготовителя в закрытом помещении с естественной вентиляцией при температуре окружающего воздуха от минус 25 °С до плюс 45 °С и относительной влажности 98 % при плюс 25 °С.

6.3 Светильник ремонту не подлежит. При возникновении неисправ-ности светильник утилизировать.

6.4 При обнаружении неисправности в период действия гарантийных обязательств обращаться к продавцу или в организации.

6.5 Светильник должен быть заменен при достижении источником света конца его срока службы. По истечении срока службы светильник утилизировать.

6.6 Утилизацию производить путем передачи изделия в специализированное предприятие для переработки вторичного сырья в соответствии с требованиями законодательства на территории реализации.

Издание 2