СВЕТИЛЬНИКИ СВЕТОДИОДНЫЕ ДЛЯ АВАРИЙНОГО ОСВЕЩЕНИЯ ТИПА ДПО 5XXX

Руководство по эксплуатации

1 Назначение изделия

1.1 Светильники светодиодные для аварийного освещения типа ДПО 5XXX товарного знака IEK (далее – светильники) предназначены для обеспечения аварийно-эвакуационного освещения общественных, производственных и подсобных помещений с повышенным содержанием пыли и влаги.

1.2 Светильники соответствуют требованиям технических регламентов ТР ТС 004/2011, ТР ТС 020/2011, ТР ЕАЭС 037/2016 и ГОСТ IEC 60598-2-22.

1.3 Аварийная работа светильников осуществляется от встроенного (незаменяемого) аккумулятора.

2 Технические характеристики

2.1 Технические характеристики светильников приведены в таблице 1.

Таблица 1

Наименование показателя		Значение для светильника типа	
		ДПО 5342	ДПО 5343
Номинальное напряжение, В		230	
Диапазон рабочих напряжений, В		198–253	
Частота сети, Гц		50	
Принцип действия		постоянный/непостоянный	
Режим работы	аварийный	от встроенного аккумулятора	
	рабочий	от сети 230 В~	
Номинальная мощность, Вт		12	
Световой поток рабочий режим, лм		960	
Световой поток аварийный режим, лм		290	
Источник света		SMD3528	
Цветовая температура, К		4000	6500
Ток, потребляемый из сети, А		0,058	
Тип кривой силы света по ГОСТ Р 54350		Д	

Продолжение таблицы 1

Наименование показателя	Значение для светильника типа	
	ДПО 5342	ДПО 5343
Световая отдача, лм/Вт	80	
Класс энергоэффективности	А+	
Время работы в аварийном режиме*, часов	1,5	
	3,0	
Коэффициент пульсаций, %	не более 5	
Коэффициент мощности cos φ	не менее 0,9	
Индекс цветопередачи Ra	не менее 80	
Тип аккумулятора	Ni-Cd	
Номинальное напряжение аккумулятора, В	6,0	
Емкость аккумулятора, А·ч	2,2	
Максимальное время зарядки аккумулятора (при полной разрядке аккумулятора), ч	24	
Степень защиты по ГОСТ 14254 (IEC 60529)	IP54	
Класс защиты по ГОСТ IEC 60598-1	II	
Сечение подключаемых проводников, мм^2	0,5–1,0	
Диапазон рабочих температур, °С	от минус 10 до плюс 45	
Относительная влажность воздуха	до 98 % при плюс 25 °С	
Материал корпуса/ рассеивателя (плафона) светильника	АБС-пластик/поликарбонат	
Цвет корпуса	белый	
Срок службы, часов	30000	
Гарантийный срок эксплуатации, месяцев	36	

* С течением времени происходит снижение ёмкости аккумулятора, и как следствие продолжительности работы светильника, что не является дефектом.

2.2 Габаритные размеры светильников приведены на рисунке 1.

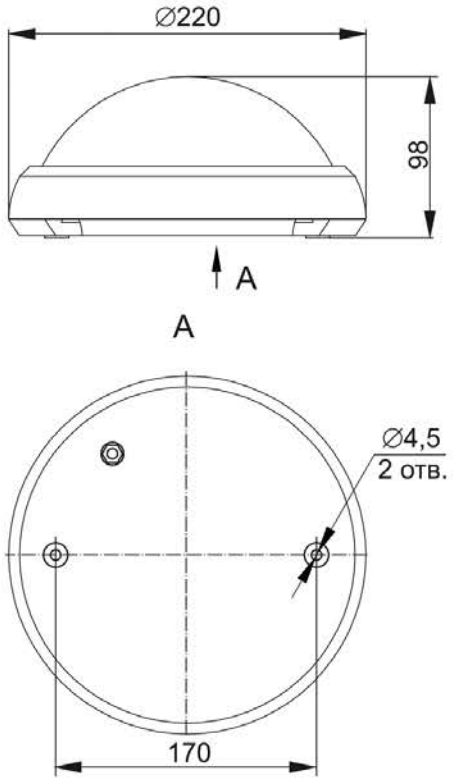

Рисунок 1

3 Состав изделия

3.1 В комплект поставки изделия входит:

– светодиодный светильник – 1 шт.;

– саморез – 2 шт.;

– дюбель – 2 шт.;

– уплотнительное кольцо – 2 шт.;

– этикетка – 1 экз.

4 Требования безопасности

ЗАПРЕЩАЕТСЯ ЭКСПЛУАТАЦИЯ СВЕТИЛЬНИКА С ТРЕСНУВШИМ ПЛАФОНОМ.

ЗАПРЕЩАЕТСЯ ПОДКЛЮЧЕНИЕ СВЕТИЛЬНИКА К НЕИСПРАВНОЙ ЭЛЕКТРОПРОВОДКЕ.

ЗАПРЕЩАЕТСЯ УСТАНОВКА СВЕТИЛЬНИКА НА ВОСПЛАМЕНЯЕМЫЕ И ЛЕГКОВОСПЛАМЕНЯЕМЫЕ МАТЕРИАЛЫ, НАПРИМЕР, ТАКИЕ КАК ДРЕВЕСНЫЙ ШПОН И МАТЕРИАЛЫ НА ОСНОВЕ ДЕРЕВА ТОЛЩИНОЙ МЕНЕЕ 2 ММ.

4.1 Светильники предназначены для стационарной установки (на стене, потолке).

4.2 Монтаж светильника, обслуживание и его замену осуществлять только при отключенном электропитании сети. Обязательно убедиться в отсутствии напряжения на месте работ с помощью указателя напряжения.

4.3 Эксплуатацию светильника производить в соответствии с действующими требованиями правил по электробезопасности, а также другой нормативно-технической документации, регламентирующей эксплуатацию и наладку электротехнического оборудования.

4.4 Светильник ремонту не подлежит. При возникновении неисправности или деградации аккумулятора светильник утилизировать.

4.5 При обнаружении неисправности в период действия гарантийных обязательств обращаться к продавцу или организации.

4.6 По истечении срока службы светильник утилизировать.

5 Монтаж и подключение

5.1 Назначение элементов управления

5.1.1 Для визуального контроля и проверки состояния светильника и батареи внутри светильник имеет световой индикатор и кнопку «ТЕСТ».

5.1.2 Световой индикатор зелёного цвета сигнализирует о процессе заряда аккумулятора.

5.1.3 Кнопка «ТЕСТ» предназначена для проверки работоспособности светильника от аккумулятора. При однократном нажатии и удержании кнопки «ТЕСТ» произойдёт включение светильника в аварийном режиме от аккумулятора, индикатор зелёного цвета погаснет.

5.2 Режим аварийной работы

5.2.1 Подключение светильников возможно в постоянном и непостоянном аварийном режиме работы.

5.2.2 Постоянный аварийный режим работы (рисунок 2):

– фазный проводник сети – подключить к контактному зажиму (L');

– фазный некоммутированный проводник сети – подключить к контактному зажиму (L);

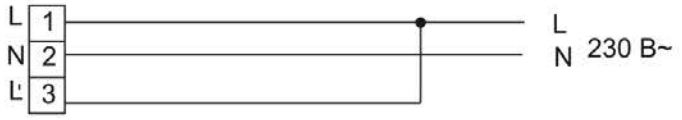

Рисунок 2 – Схема подключения (постоянный режим)

– нейтральный проводник сети – подключить к синему зажиму (N).

Аварийный светильник подключается к некоммутируемой электрической цепи (между сетью и аварийным светильником не должно быть никаких выключателей, кроме автоматов защиты, АВР).

5.2.3 Непостоянный аварийный режим работы (рисунок 3):

– фазный проводник сети – подключить к контактному зажиму (L') через выключатель;

– фазный некоммутированный проводник сети – подключить к контактному зажиму (L);

– нейтральный проводник сети – подключить к контактному зажиму (N).

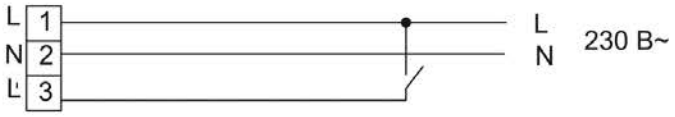

Рисунок 3 – Схема подключения (непостоянный режим)

5.3 Переход светильника в аварийный режим происходит автоматически в течение 5 секунд после пропадания напряжения питания на фазном некоммутированном проводнике (L) или падении напряжения до 115 В.

5.4 Монтаж и подключение светильника:

– отключить напряжение сети;

– распаковать светильник;

– снять со светильника декоративное прижимное кольцо. Крепление декоративного прижимного кольца в светильниках выполнено на защёлках;

– открутить винты крепления плафона. Снять плафон;

– открутить гайку резьбового сальника и пропустить сетевой кабель через резиновый сальник внутрь корпуса светильника. Затянуть гайку на сальнике;

– установить корпус на монтажную поверхность и закрепить его при помощи саморезов и дюбелей, поставляемых в комплекте с изделием. Для обеспечения степени защиты IP54 на саморезы установить уплотнительные резиновые кольца (входят в комплект поставки изделия);

– присоединить подготовленные концы сетевого кабеля к винтовым зажимам клеммной колодки, согласно необходимой схеме (рисунок 2, рисунок 3);

– затянуть винты контактных зажимов;

– собрать светильник в обратной последовательности.

После подключения подать напряжение питания на светильник. Проконтролировать работу светильника, свечение индикатора зелёного цвета, сигнализирующего о подключении к сети.

Проверить работоспособность светильника в аварийном режиме кнопкой «ТЕСТ» (п. 5.1.3, кнопка «ТЕСТ» находится внутри светильника).

5.5 Зарядка аккумулятора

5.5.1 При длительной работе светильника в аварийном режиме от аккумулятора аккумулятору необходима подзарядка в течение не менее 24 часов.

5.5.2 Процесс заряда аккумуляторной батареи происходит автоматически при первом подключении светильника к сети 230 В~ или после длительной работы светильника в аварийном режиме.

5.6 В светильниках реализована защита от перезаряда и сверхразряда аккумулятора элементами электрической схемы.

6 Транспортирование и хранение

6.1 Транспортирование светильников производится при температуре от минус 45 до плюс 50 °С любым видом крытого транспорта, обеспечивающим предохранение упакованных светильников от механических повреждений.

6.2 Хранение светильников осуществляется в упаковке изготовителя в закрытых помещениях с естественной вентиляцией при температуре окружающей среды от минус 20 до плюс 45 °С и относительной влажности 98 % при плюс 25 °С.

6.3 При хранении на стеллажах или полках светильники (только в потребительской таре) должны быть сложены не более чем в 5 рядов по высоте.

7 Обслуживание

7.1 В процессе эксплуатации рекомендуется не реже одного раза в месяц проверять работоспособность светильника в аварийном режиме нажатием кнопки «ТЕСТ».

7.2 Для увеличения срока службы аккумулятора рекомендуется не менее двух раз в год переводить светильник в аварийный режим.

7.3 Источник света (светодиоды) и аккумулятор замене не подлежат.

7.4 Удаление загрязнений с поверхности изделия следует проводить мягкой тканью, слегка смоченной мыльным раствором. Не используйте для очистки корпуса светильника химические составы, которые могут привести к повреждению пластмассовых частей корпуса.

8 Утилизация

8.1 В состав светильника входит герметичный никель-кадмиевый аккумулятор, представляющий опасность для здоровья человека и окружающей среды при неправильной утилизации.

8.2 Извлеките элемент питания перед утилизацией светильника.

ЗАПРЕЩАЕТСЯ! ВЫБРАСЫВАТЬ АККУМУЛЯТОР В МУСОРОПРОВОД ЖИЛЫХ И ОБЩЕСТВЕННЫХ ЗДАНИЙ.

8.3 По истечении срока службы аккумуляторы должны быть переданы на утилизацию в специализированные предприятия, имеющие соответствующую I классу опасности отходов лицензию и сертификаты на их переработку.

8.4 Утилизацию светильника производить путем передачи изделия в специализированное предприятие для переработки вторичного сырья в соответствии с требованиями законодательства на территории реализации.

Издание 2