Светильник светодиодный типа ДВО 1002, 1102, 1202 серии LIGHTING PRO

Руководство по эксплуатации

1 Основные сведения об изделии

1.1Светильник светодиодный типа ДВО 1002, 1102, 1202 серии LIGHTING PRO товарного знака IEK (далее – светодиодная панель) предназначен для подключения к сети переменного тока напряжением 230 В частоты 50 Гц.

1.2 Светодиодная панель:

- ДВО 1002, ДВО 1102 применяется для внутреннего освещения общественных помещений, магазинов, офисов, административных зданий и т. д.

- ДВО 1202 применяется для внутреннего освещения чистых помещений, больниц, поликлиник, медицинских учреждений;

- ДВО 1102 имеет равномерную засветку.

1.3 Нормальными условиями эксплуатации являются:

– диапазон рабочих температур: от минус 20 °С до плюс 40 °С;

– относительная влажность воздуха до 80 % при плюс 25 °С;

– высота над уровнем моря: не более 2000 м.

1.4 Светодиодная панель соответствует требованиям технических регламентов ТР ТС 004/2011, ТР ТС 020/2011, ТР ЕАЭС 037/2016 и ГОСТ IEC 60598-2-2.

2 Технические данные

2.1 Технические данные приведены в таблице 1.

Таблица 1

Наименование показателя	Значение для светильника типа							
	ДВО 1002						ДВО 1102	
Номинальное напряжение, В	230							
Диапазон рабочих напряжений, В	170 ÷ 265							
Номинальная частота сети, Гц	50							
Номинальная мощность, Вт, ±10 %	30			40			30	40
Цветовая температура, К	4000							
Световой поток, лм, не менее	3900	3700	3400	5200	4900	4500	3400	4500
Номинальный ток, А	0,14			0,18			0,14	0,18
Выходное напряжение драйвера с нагрузкой, В	110			148				
Коэффициент мощности, не менее	0,97							
Коэффициент пульсации светового потока, %, не более	2							
Кривая силы света по ГОСТ 34819	Д							
Класс светораспределения	П							
Угол раскрытия, град	120							
Индекс цветопередачи Ra, не менее	90							
Класс энергоэффективности	А+							
Степень защиты по ГОСТ 14254 (IEC 60529)	IP40							
Класс защиты по ГОСТ IEC 60598-1	I							
Тип рассеивателя	Призматический	Микропризматический	Опаловый	Призматический	Микропризматический	Опаловый	Опаловый	
Материал корпуса	Сталь							
Материал рассеивателя	Полистирол							
Цвет корпуса	Белый							
Тип монтажа	Накладной, встраиваемый							
Габаритные размеры, Д×Ш×В, мм	595×595×45							
Срок службы, лет*	10							
Масса, кг, не более	3							
Гарантийный срок эксплуатации, лет**	7							

Продолжение таблицы 1

Наименование показателя	Значение для светильника типа ДВО 1202					
Номинальное напряжение, В	230					
Диапазон рабочих напряжений, В	170 ÷ 265					
Номинальная частота сети, Гц	50					
Номинальная мощность, Вт, ±10 %	30			40		
Цветовая температура, К	4000					
Световой поток, лм, не менее	3900	3700	3400	5200	4900	4500
Номинальный ток, А	0,14			0,18		
Выходное напряжение драйвера с нагрузкой, В	110			148		
Коэффициент мощности, не менее	0,97					
Коэффициент пульсации светового потока, %, не более	2					
Кривая силы света по ГОСТ 34819	Д					
Класс светораспределения	П					
Угол раскрытия, град	120					
Индекс цветопередачи Ra, не менее	90					
Класс энергоэффективности	А+					
Степень защиты по ГОСТ 14254 (IEC 60529)	IP54					
Класс защиты по ГОСТ IEC 60598-1	I					
Тип рассеивателя	Призма-тический	Микро-призма-тический	Опаловый	Призма-тический	Микро-призма-тический	Опаловый
Материал корпуса	Сталь					
Материал рассеивателя	Полистирол					
Цвет корпуса	Белый					
Тип монтажа	Накладной, встраиваемый					
Габаритные размеры, ДхШхВ, мм	595x595x45					
Срок службы, лет*	10					
Масса, кг, не более	3					
Гарантийный срок эксплуатации, лет**	7					

* Срок службы светильника 10 лет при эксплуатации не более 8 часов в сутки.
** Гарантия сохраняется при соблюдении покупателем правил эксплуатации, транспортирования и хранения.

3 Меры безопасности

ЗАПРЕЩАЕТСЯ

Техническое обслуживание светодиодной панели во включенном состоянии. Подключать светодиодную панель к повреждённой электропроводке. Эксплуатировать светодиодную панель без защитного заземления.

ВНИМАНИЕ

Защитный проводник (желто-зеленого цвета) присоединять только к зажиму, обозначенному знаком заземления ⏚.

Не допускать попадания влаги на светодиодную панель.

3.1 Монтаж, демонтаж и обслуживание светильника осуществлять только при отключённом электропитании сети. Обязательно убедиться в отсутствии напряжения на месте работ с помощью указателя напряжения.

4 Правила монтажа и эксплуатации

4.1 Все работы по монтажу и обслуживанию изделия должны производиться специально обученным персоналом с соблюдением требований нормативно-технической документации в области электротехники.

4.2 Монтаж светодиодной панели

4.2.1 Светодиодную панель возможно встраивать в подвесную потолочную систему типа «Armstrong», либо крепить к поверхности из нормально воспламеняющегося материала накладным способом.

4.2.2 Накладной монтаж осуществляется следующим образом (см. рисунок 1):

– открутить 3 винта и снять боковую крышку (1) светодиодной панели;

– извлечь рассеиватель (2);

– закрепить корпус светодиодной панели (3) через имеющиеся отверстия непосредственно на поверхность потолка. Крепёж для накладного монтажа в комплекте не поставляется;

– в обратном порядке установить на корпус светодиодной панели (3) рассеиватель (2);

– установить боковую крышку (1) обратно и зафиксировать винтами.

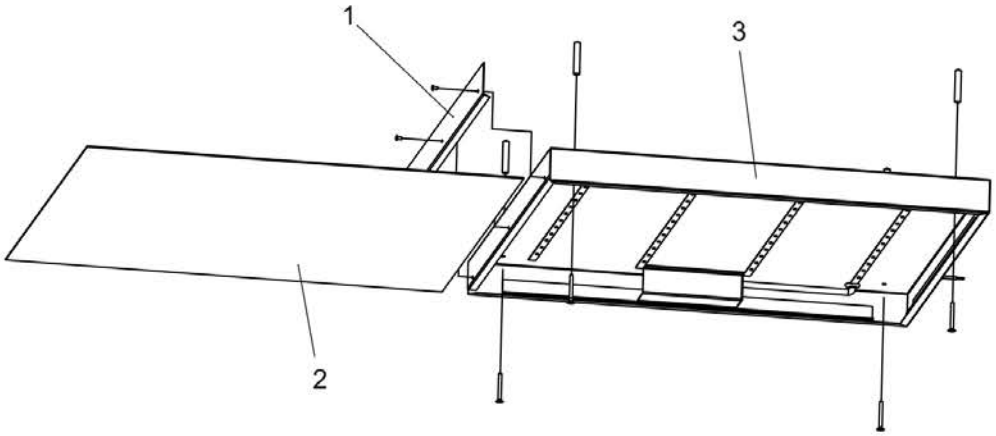

Рисунок 1

Накладной монтаж светильника ДВО 1202 осуществляется следующим образом (см. рисунок 2):

– открутить 12 винтов и снять переднюю рамку (1) и рассеиватель (2) светодиодной панели;

– закрепить корпус светодиодной панели (3) через имеющиеся отверстия непосредственно на поверхность потолка. Для обеспечения IP54 используйте резиновые или силиконовые шайбы-прокладки (крепёж для монтажа в комплект не входит);

– в обратном порядке установить на корпус светодиодной панели (3) рассеиватель (2) и переднюю рамку (1);

– переднюю рамку (1) зафиксировать винтами.

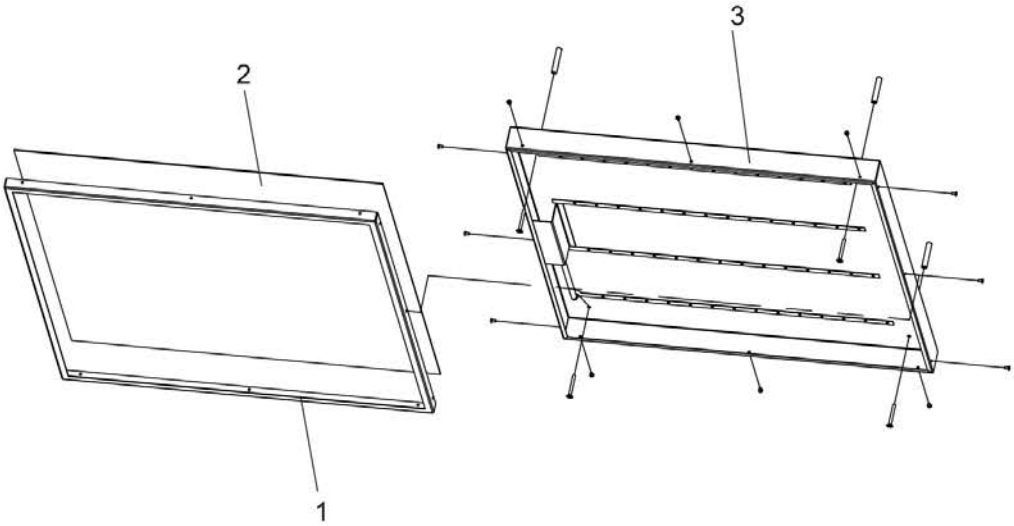

Рисунок 2

4.2.3 Встраиваемый монтаж осуществляется следующим образом (см. рисунок 3): светодиодную панель (1) установить на место потолочной плиты 600x600 мм (3) в межпотолочное пространство между направляющими (2) потолка «Armstrong», как показано на рисунке 3.

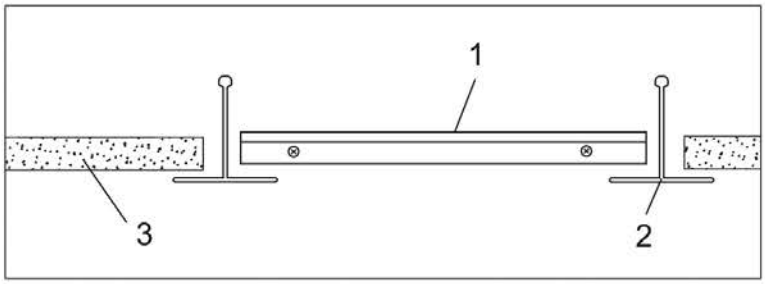

Рисунок 3

4.3 Светодиодная панель предназначена для подключения к электрической цепи с выключателем.

4.3.1 Подключение светодиодной панели производить сетевым кабелем, выведенным из корпуса светильника, согласно маркировке проводников: L – коммутируемая фаза; N – нейтраль; PE – заземление;

4.4 При эксплуатации необходимо располагать светодиодную панель вдали от химически активной среды, горючих и легковоспламеняющихся предметов.

4.5 Светодиодная панель ремонту не подлежит. При выходе из строя изделие утилизировать.

4.6 При обнаружении неисправности в период действия гарантийных обязательств обращаться к продавцу или в организации.

5 Обслуживание

5.1 Обслуживание светодиодной панели не требуется, за исключением чистки от загрязнений. Чистку производить мягкой сухой тканью без применения растворителей и других агрессивных моющих средств.

6 Транспортирование, хранение и утилизация

6.1 Транспортирование светодиодной панели осуществлять любым видом крытого транспорта, обеспечивающим предохранение упакованного изделия от механических повреждений, при температуре от минус 40 °С до плюс 50 °С.

6.2 Хранение светодиодной панели осуществлять в упаковке изготовителя в закрытых помещениях с естественной вентиляцией при температуре окружающей среды от минус 40 °С до плюс 50 °С и относительной влажности 98 % при плюс 25 °С.

6.3 При хранении на стеллажах или полках светодиодные панели должны быть сложены не более чем в пять рядов по высоте.

6.4 По истечении срока службы изделие утилизировать.

6.5 Утилизацию светодиодной панели производить путем передачи изделия в специализированное предприятие для переработки вторичного сырья в соответствии с требованиями законодательства на территории реализации.

Издание 2