СВЕТИЛЬНИК СВЕТОДИОДНЫЙ ВСТРАИВАЕМЫЙ ТИПА ДВО 171Х

Руководство по эксплуатации

1 Основные сведения об изделии

1.1 Светильник светодиодный встраиваемый типа ДВО 171Х товарного знака IEK (далее – светильник) предназначен для работы в однофазных сетях переменного тока напряжением 230 В частотой 50 Гц.

1.2 Светильник соответствует требованиям технических регламентов ТР ТС 004/2011, ТР ТС 020/2011, ТР ЕАЭС 037/2016.

1.3 Светильник применяется для внутреннего освещения пространств в жилых, общественных и производственных помещениях.

2 Технические данные

2.1 Основные технические данные приведены в таблице 1.

Таблица 1

Наименование показателя	Значение для светильника типа						
	ДВО 1711	ДВО 1712	ДВО 1713	ДВО 1714	ДВО 1715	ДВО 1716	ДВО 1717
Номинальное напряжение, В	230						
Диапазон рабочих напряжений, В	От 198 до 253						
Номинальная частота сети, Гц	50						
Номинальная мощность, Вт	5	7	9	12	15	18	24
Световой поток, лм	380	490	750	1020	1275	1530	2040
Номинальный ток, А	0,04	0,06	0,08	0,10	0,13	0,16	0,21
Цветовая температура, К	4000						
	6500						
Тип источника света (незаменяемый)	LED (SMD2835)						
Тип КСС	Д						
Класс светораспределения	П						
Коэффициент пульсации светового потока, %, не более	2						
Индекс цветопередачи, Ra, не менее	80						
Коэффициент мощности, не менее	0,5						

Прожоление таблицы 1

Параметры	Значение для светильника типа						
	ДВО 1711	ДВО 1712	ДВО 1713	ДВО 1714	ДВО 1715	ДВО 1716	ДВО 1717
Степень защиты по ГОСТ 14254 (IEC 60529)	IP40						
Класс энергоэффективности	A+						
Класс защиты от поражения электрическим током по ГОСТ IEC 60598-1	II						
Диаметр установочного отверстия в потолке, мм	65	80	105		125	140	165
Материал корпуса	Полиамид						
Материал рассеивателя	Полистирол						
Цвет корпуса	Белый						
Диапазон рабочих температур, °С	От 0 до плюс 35						
Влажность воздуха	До 80 % при плюс 25 °С						
Срок службы, ч	30000						
Гарантийный срок службы, лет (со дня продажи)*	2						

*Гарантия сохраняется при соблюдении покупателем правил эксплуатации, транспортирования и хранения.

Примечание – Остальные технические параметры, условия безопасного и эффективного использования указаны на сайте www.iek.lighting.

2.2 Возможен заказ светильника ДВО 1716 оснащённым микроволновым датчиком движения (артикул LT-DVO1-1716-18-40-K01, LT-DVO1-1716-18-65-K01) с техническими данными, указанными в таблице 2 и гарантийным сроком службы 48 месяцев.

Таблица 2

Параметр	Значение
Время отключения, с	60±5
Порог срабатывания при уровне освещённости, лк	50
Дальность обнаружения, м	Рисунок 1
Примечание – Параметры датчика не регулируются.	

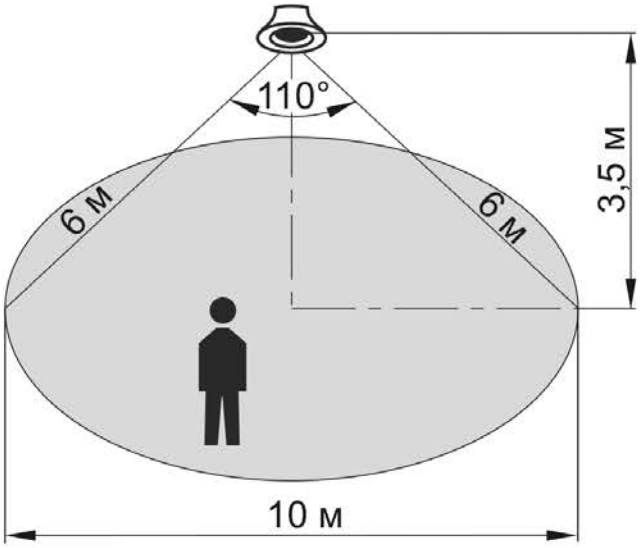

Рисунок 1

2.3 Габаритные и установочные размеры приведены на рисунке 2 и в таблице 3.

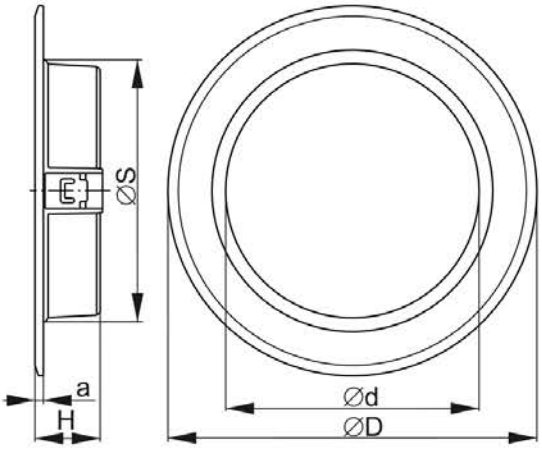

Таблица 3

Светильник	∅D, мм	∅d, мм	∅S, мм	H, мм	a, мм
ДВО 1711	100	62	64,7	30	2,5
ДВО 1712	115	74	77,6	30,5	2,5
ДВО 1713	145	100	102,6	31	2,75
ДВО 1714					
ДВО 1715	175	120	123,1	31,5	3,25
ДВО 1716	195	135	138,3	32	3,25
ДВО 1717	225	160	163,9	36,5	3,5

Рисунок 2

3 Меры безопасности

ЗАПРЕЩАЕТСЯ

Эксплуатировать светильник с механическими повреждениями.
Подключать светильник к неисправной электропроводке.
Устанавливать светильник на воспламеняемые и легковоспламеняемые материалы.

ВНИМАНИЕ

Эксплуатация допускается только в условиях конвекции воздуха для отвода тепла.

4 Правила монтажа и эксплуатации

4.1 Все работы по монтажу и обслуживанию изделия должны производиться в обесточенном состоянии специально обученным персоналом с соблюдением требований нормативно-технической документации в области электротехники.

4.2 Светильник (корме типа с датчиком движения) предназначен для подключения к электрической цепи с выключателем.

4.3 Подключение светильника к сети 230 В~ производить к концам сетевого кабеля, выведенного из светильника, согласно маркировке:

– L (коричневый проводник) – подключение фазы;

– N (синий провод) – подключение нейтрали.

4.4 Светильник встраивается в подвесные потолки или подшивные потолки.

4.5 Монтаж светильника производить в заранее подготовленное отверстие в подвесном потолке. Диаметр монтажного отверстия указан в таблице 1.

4.6 Для установки светильника в отверстие на потолке необходимо отжать две пружинные защёлки на корпусе светильника.

4.7 Работа микроволнового датчика основана на генерации высокочастотных электромагнитных волн частотой 5,8 ГГц и получении эха, отражённого от движущихся объектов. Поэтому при выборе места установки светильников ДВО 1716 с датчиком движения необходимо учитывать, что микроволновый датчик движения способен обнаруживать объекты через препятствия: тонкие стены, двери, стекла, а также чувствительность датчика не зависит от температуры окружающей среды.

4.8 Светильник ремонту не подлежит. При возникновении неисправности светильник утилизировать.

4.9 При обнаружении неисправности в период действия гарантийных обязательств обращаться к продавцу или в организации.

4.10 Светильник должен быть заменен при достижении источником света конца его срока службы. Отработавший срок службы светильник утилизировать.

5 Обслуживание

5.1 Обслуживание светильника в процессе эксплуатации не требуется. При загрязнении светильника его следует протереть сухой или слегка влажной мягкой тканью.

6 Транспортирование, хранение и утилизация

6.1 Транспортирование светильника допускается при температуре от минус 40 °С до плюс 50 °С любым видом крытого транспорта, обеспечивающего предохранение упакованного светильника от повреждений.

6.2 Хранение светильника осуществлять в упаковке изготовителя в закрытом помещении с естественной вентиляцией при температуре окружающей среды от минус 40 °С до плюс 50 °С и относительной влажности 98 % при плюс 25 °С.

6.3 Утилизацию производить путем передачи изделия в специализированное предприятие для переработки вторичного сырья в соответствии с требованиями законодательства на территории реализации.

Издание 4