СВЕТИЛЬНИК СВЕТОДИОДНЫЙ ТИПА ДВО 6560-6562

Руководство по эксплуатации

1 Основные сведения об изделии

1.1 Светильник светодиодный типа ДВО 6560-6562 товарного знака IEK (далее – светильник) предназначен для подключения к сети переменного тока напряжением 230 В частоты 50 Гц.

1.2 Светильник применяется для внутреннего освещения общественных помещений, магазинов, офисов, административных зданий и т. д. Светильник является современным энергоэффективным светильником и служит альтернативой светильникам ЛПО/ЛВО с люминесцентными лампами.

1.3 Светильник соответствует требованиям ТР ТС 004/2011, ТР ТС 020/2011, ТР ЕАЭС 037/2016.

2 Технические данные

2.1 Технические данные светильника приведены в таблице 1.

Таблица 1

Наименование показателя	Значение для светильника					
	LDVO2-6560-36-6500-U-K01	LDVO2-6561-36-4000-U-K01	LDVO0-6562P-36-5000-K01	LDVO3-6560-36-6500-U-K01	LDVO3-6561-36-4000-U-K01	LDVO0-6562O-36-5000-K01
Номинальное напряжение, В	230					
Диапазон рабочих напряжений, В	180–265*					
Номинальная частота сети, Гц	50					
Номинальная мощность, Вт	36					
Номинальный ток, А	0,17					
Цветовая температура, К	6500	4000	5000	6500	4000	5000
Световой поток, лм	3960					
Источник света	SMD 2835					
Выходное напряжение драйвера с нагрузкой, В	336					
Коэффициент мощности, не менее	0,95					
Коэффициент пульсации светового потока, %, не более	2					

Продолжение таблицы 1

Наименование показателя	Значение для светильника					
	LDVO2-6560-36-6500-U-K01	LDVO2-6561-36-4000-U-K01	LDVO0-6562P-36-5000-K01	LDVO3-6560-36-6500-U-K01	LDVO3-6561-36-4000-U-K01	LDVO0-6562O-36-5000-K01
Кривая силы света по ГОСТ 34819	Д					
Габаритная яркость, кд/м^2, не более	5000					
Категория по ограничению яркости	3					
Индекс цветопередачи Ra, не менее	80					
Класс энергоэффективности	A+					
Степень защиты по ГОСТ 14254 (IEC 60529)	IP40					
Температура эксплуатации, °C	0 … +35					
Относительная влажность воздуха при 25 °C, %	80					
Высота над уровнем моря, м	2000					
Класс защиты	I					
Тип рассеивателя	призматический			опаловый		
Сечение присоединяемых проводов, мм^2	0,75–1,5					
Материал корпуса	сталь					
Материал рассеивателя	полистирол					
Тип монтажа	встраиваемый/накладной					
Климатическое исполнение и категория размещения по ГОСТ 15150	УХЛ4					
Срок службы светильника, ч	30000					
Габаритные размеры, Д×Ш×В, мм	595×595×20					
Масса, кг	2					
Гарантийный срок (со дня продажи), лет**	3					

* Светильники сохраняют работоспособность при напряжении 265 В со снижением срока службы.

** Гарантия сохраняется при соблюдении покупателем правил эксплуатации, транспортирования и хранения.

3 Меры безопасности

ЗАПРЕЩАЕТСЯ

Техническое обслуживание светильника во включенном состоянии.
Подключать светильник к повреждённой электропроводке.
Эксплуатировать светильник без защитного заземления.

ВНИМАНИЕ

Не допускать попадания влаги на светильник.

3.1 Работы по монтажу и техническому обслуживанию светильника должны проводиться квалифицированным персоналом.

4 Правила монтажа и эксплуатации

4.1 Эксплуатацию светильника производить в соответствии с действующими требованиями правил по электробезопасности, а также другой нормативно-технической документации, регламентирующей эксплуатацию и наладку электротехнического оборудования.

4.2 При эксплуатации располагать светильник вдали от химически активной среды, горючих и легковоспламеняющихся предметов.

4.3 Светильник предназначен для подключения к электрической цепи с выключателем.

4.4 Подключение светильника к сети производить сетевым кабелем, выведенным из корпуса светильника, согласно цветовой маркировке проводников:

– коричневый проводник – подключение фазы (L);

– синий проводник – подключение нейтрали (N);

– жёлто-зелёный проводник– подключение защитного проводника (PE).

4.5 Светильник возможно встраивать в подвесную потолочную систему либо крепить к поверхности из нормально воспламеняющегося материала накладным способом.

4.6 Накладной монтаж производить следующим образом (рисунок 1):

– на торце светильника отвернуть винты крепления передней рамки (4);

– снять с корпуса светильника (3) переднюю рамку (1) и рассеиватель (2);

– закрепить корпус светильника (3) через имеющиеся отверстия непосредственно на поверхность потолка. Крепёж (5) для накладного монтажа в комплекте не поставляется;

– в обратном порядке установить на корпус светильника (3) рассеиватель (2) и переднюю рамку (1);

– закрепить переднюю рамку (1) винтами крепления (4).

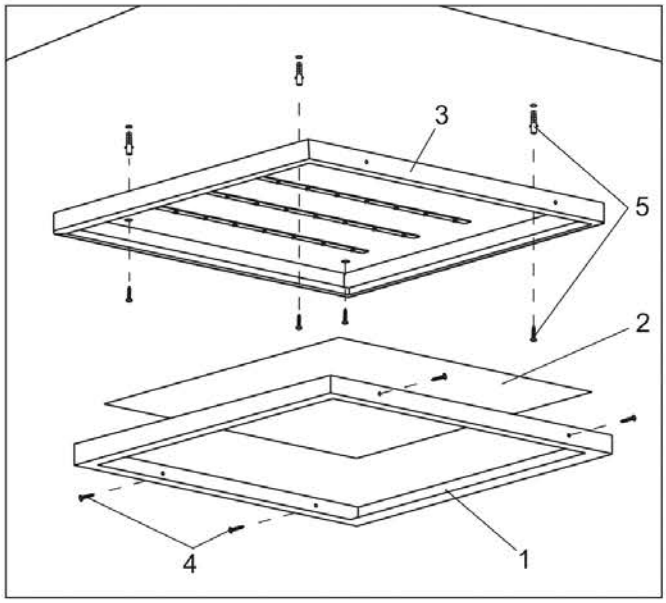

1 – передняя рамка;
2 – рассеиватель;
3 – корпус светильника;
4 – винты крепления передней рамки;
5 – комплект крепежа (в комплект не входит);
6 – сетевой кабель

Рисунок 1

4.7 Встраиваемый монтаж производить в подвесные потолки типа «Armstrong». Светильник (1) установить на место потолочной плиты 600×600 мм (3) в межпотолочное пространство, как показано на рисунке 2.

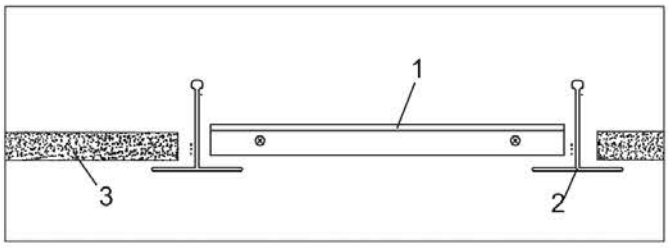

1 – светильник;
2 – направляющий подвес потолка «Armstrong»;
3 – потолочная плита 600×600 мм

Рисунок 2

4.8 Светильник ремонту не подлежит. При обнаружении неисправности по истечении гарантийного срока изделие подлежит утилизации.

4.9 При обнаружении неисправности в период действия гарантийных обязательств обращаться к продавцу или организации.

4.10 По истечении срока службы изделие утилизировать.

5 Обслуживание

5.1 Обслуживание светильника не требуется, за исключением чистки от загрязнений. Чистку производить мягкой сухой тканью без применения растворителей и других агрессивных моющих средств.

6 Транспортирование, хранение и утилизация

6.1 Транспортирование светильника осуществляется любым видом крытого транспорта, обеспечивающим предохранение упакованного изделия от механических повреждений, при температуре от минус 40 °С до плюс 50 °С.

6.2 Хранение светильника осуществляется в упаковке изготовителя в закрытых помещениях с естественной вентиляцией при температуре окружающей среды от минус 40 °С до плюс 50 °С и относительной влажности 98 % при плюс 25 °С.

6.3 При хранении на стеллажах или полках светильники должны быть сложены не более чем в пять рядов по высоте.

6.4 Утилизацию светильника производить путем передачи изделия в специализированное предприятие для переработки вторичного сырья в соответствии с требованиями законодательства на территории реализации.

Издание 5