СВЕТИЛЬНИК СВЕТОДИОДНЫЙ ТИПА ДВО 6573

Руководство по эксплуатации

1 Основные сведения об изделии

1.1 Светильник светодиодный типа ДВО 6573 товарного знака IEK (далее – светодиодная панель) предназначен для подключения к сети переменного тока напряжением 230 В частоты 50 Гц.

1.2 Светодиодная панель применяется для внутреннего освещения общественных помещений, магазинов, офисов, административных зданий и т. д. Светодиодная панель является современным энергоэффективным светильником и служит альтернативой светильникам ЛПО/ЛВО с люминесцентными лампами.

1.3 Нормальными условиями эксплуатации являются:

– диапазон рабочих температур: от 0 °С до плюс 35 °С;

– относительная влажность воздуха до 80 % при плюс 25 °С;

– высота над уровнем моря: не более 2000 м.

1.4 Светодиодная панель соответствует требованиям технических регламентов ТР ТС 004/2011, ТР ТС 020/2011, ТР ЕАЭС 037/2016 и ГОСТ IEC 60598-2-2.

2 Технические данные

2.1 Технические данные приведены в таблице 1.

Таблица 1

Наименование показателя	Значение для светильника типа			
	ДВО 6573-Р		ДВО 6573-О	
Номинальное напряжение, В	230			
Диапазон рабочих напряжений, В	180–265*			
Номинальная частота сети, Гц	50			
Номинальная мощность, Вт	24			
Номинальный ток, А	0,11			
Цветовая температура, К	4000	6500	4000	6500
Световой поток, лм	2500			
Коэффициент мощности, не менее	0,95			
Коэффициент пульсации светового потока, %, не более	2			
Кривая силы света по ГОСТ 34819	Д			
Габаритная яркость, кд/м^2, не более	5000			

Продолжение таблицы 1

Наименование показателя	Значение для светильника типа	
	ДВО 6573-Р	ДВО 6573-О
Категория по ограничению яркости	3	
Индекс цветопередачи Ra, не менее	80	
Класс энергоэффективности	А+	
Степень защиты по ГОСТ 14254 (IEC 60529)	IP20	
Класс защиты от поражения электрическим током по ГОСТ IEC 60598-1	I	
Тип рассеивателя	призматический	опаловый
Материал корпуса	сталь	
Материал рассеивателя	полистирол	
Тип монтажа	встраиваемый/накладной	
Габаритные размеры, Д×Ш×В, мм	595×595×20	
Срок службы, часов	30000	
Масса, кг	1,35	
Гарантийный срок эксплуатации, лет	2	
*Светодиодные панели сохраняют работоспособность при напряжении 265 В со снижением срока службы.		

3 Меры безопасности

ЗАПРЕЩАЕТСЯ

Техническое обслуживание светодиодной панели во включенном состоянии. Подключение светодиодной панели к повреждённой электропроводке. Эксплуатация светодиодной панели без защитного заземления.

ВНИМАНИЕ

Не допускать попадания влаги на светодиодную панель.

Работы по монтажу и техническому обслуживанию светодиодной панели должны проводиться квалифицированным персоналом.

4 Правила монтажа и эксплуатации

4.1 Работы по монтажу и техническому обслуживанию светодиодной панели должны проводиться квалифицированным персоналом.

4.2 Эксплуатацию светодиодной панели производить в соответствии с действующими требованиями правил по электробезопасности, а также другой нормативно-технической документации, регламентирующей эксплуатацию и наладку электротехнического оборудования.

4.3 При эксплуатации располагать светодиодную панель вдали от химически активной среды, горючих и легковоспламеняющихся предметов.

4.4 Светодиодная панель предназначена для подключения к электрической цепи с выключателем.

4.5 Подключение светодиодной панели к сети производить сетевым кабелем, выведенным из корпуса светильника, согласно цветовой маркировке проводников:

– коричневый проводник – подключение фазы (L);

– синий проводник – подключение нейтрали (N);

– жёлто-зелёный проводник– подключение защитного проводника (PE).

4.6 Светодиодную панель возможно встраивать в подвесную потолочную систему либо крепить к поверхности из нормально воспламеняющегося материала накладным способом.

4.7 Накладной монтаж производить следующим образом (рисунок 1):

– на торце светодиодной панели отвернуть винты крепления передней рамки (4);

– снять с корпуса светодиодной панели (3) переднюю рамку (1) и рассеиватель (2);

– закрепить корпус светодиодной панели (3) через имеющиеся отверстия непосредственно на поверхность потолка. Крепёж (5) для накладного монтажа в комплекте не поставляется;

– в обратном порядке установить на корпус светодиодной панели (3) рассеиватель (2) и переднюю рамку (1);

– закрепить переднюю рамку (1) винтами крепления (4).

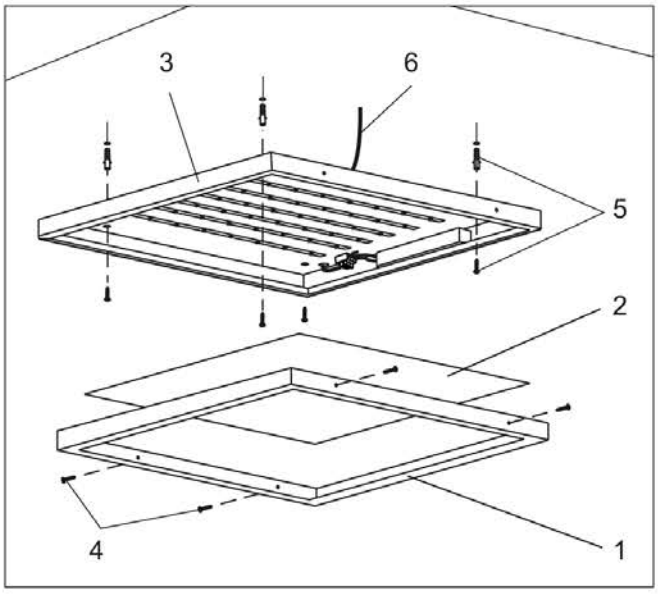

1 – передняя рамка;
2 – рассеиватель;
3 – корпус светодиодной панели;
4 – винты крепления передней рамки;
5 – комплект крепежа (в комплект не входит);
6 – сетевой кабель

Рисунок 1

4.8 Встраиваемый монтаж производить в подвесные потолки типа «Armstrong». Светодиодную панель (1) установить на место потолочной

плиты 600×600 мм (3) в межпотолочное пространство, как показано на рисунке 2.

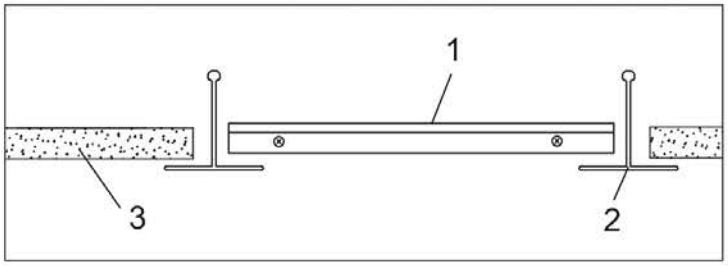

1 – светодиодная панель;
2 – направляющий подвес потолка «Armstrong»;
3 – потолочная плита 600×600 мм

Рисунок 2

4.9 Светодиодная панель ремонту не подлежит. При обнаружении неисправности по истечении гарантийного срока изделие подлежит утилизации.

4.10 При обнаружении неисправности в период действия гарантийных обязательств обращаться к продавцу или организации.

4.11 По истечении срока службы изделие утилизировать.

5 Обслуживание

5.1 Обслуживание светодиодной панели не требуется, за исключением чистки от загрязнений. Чистку производить мягкой сухой тканью без применения растворителей и других агрессивных моющих средств.

6 Транспортирование, хранение и утилизация

6.1 Транспортирование светодиодной панели осуществляется любым видом крытого транспорта, обеспечивающим предохранение упакованного изделия от механических повреждений, при температуре от минус 40 °С до плюс 50 °С.

6.2 Хранение светодиодной панели осуществляется в упаковке изготовителя в закрытых помещениях с естественной вентиляцией при температуре окружающей среды от минус 40 °С до плюс 50 °С и относительной влажности 98 % при плюс 25 °С.

6.3 При хранении на стеллажах или полках светодиодные панели должны быть сложены не более чем в пять рядов по высоте.

6.4 Утилизацию светодиодной панели производить путем передачи изделия в специализированное предприятие для переработки вторичного сырья в соответствии с требованиями законодательства на территории реализации.

Издание 4