СВЕТИЛЬНИК СВЕТОДИОДНЫЙ ВСТРАИВАЕМЫЙ ТИПА ДВО 18XX PRO

Руководство по эксплуатации

1 Основные сведения об изделии

1.1 Светильник светодиодный встраиваемый типа ДВО 18XX PRO товарного знака IEK (далее – светильник) предназначен для работы в однофазных сетях переменного тока напряжением 230 В частотой 50 Гц.

1.2 Светильник применяется для внутреннего освещения пространств в жилых, общественных и производственных помещениях.

1.3 Светильник соответствует требованиям технических регламентов ТР ТС 004/2011, ТР ТС 020/2011.

2 Технические данные

2.1 Основные технические данные светильника приведены в таблице 1.

Таблица 1 – Технические параметры

Наименование показателя	Значение для светильника типа							
	ДВО 1811 PRO		ДВО 1812 PRO		ДВО 1813 PRO		ДВО 1822 PRO	
Номинальное напряжение, В	230							
Диапазон рабочих напряжений, В	176–264							
Номинальная частота сети, Гц	50/60							
Номинальная мощность, Вт	5		7		9		35	
Световой поток, лм	550	600	770	840	990	1080	3675	4200
Номинальный ток, А	0,03		0,04		0,05		0,17	
Цветовая температура, К	3000	4000	3000	4000	3000	4000	3000	4000
Источник света (незаменяемый)	COB							
Угол рассеивания светового потока	36°							
Класс светораспределения по ГОСТ Р 54350	П (прямого света)							
Кривая силы света по ГОСТ Р 54350	К (концентрированная)							
Класс энергоэффективности	A++							
Коэффициент пульсаций, %, не более	5							
Индекс цветопередачи Ra, не менее	80							
Степень защиты по ГОСТ 14254 (IEC 60529)	IP20							
Класс защиты по ГОСТ IEC 60598-1	II							

Продолжение таблицы 1

Наименование показателя	Значение для светильника типа			
	ДВО 1811 PRO	ДВО 1812 PRO	ДВО 1813 PRO	ДВО 1822 PRO
Выходной ток LED-драйвера, мА	130	180	220	850
Угол поворота корпуса светильника	От 0° до 30°			От 0°до 60°
Вращение корпуса светильника	–			До 360°
Коэффициент мощности	0,8			0,9
Диапазон рабочих температур, °С	От 0 до плюс 40			
Материал рассеивателя светильника	Полистирол			
Материал корпуса светильника	Алюминиевый сплав, полистирол			
Габаритные размеры светильника	Рисунок 1			Рисунок 2
Габаритные размеры LED-драйвера, мм	80×22×21	87×32×23		135×36×25
Диаметр «d» установочного отверстия в потолке, мм (рисунок 3)	75	75	95	155
Цвет декоративной рамки	Белый			
Срок службы, ч	50000			
Гарантийный срок, месяцев (со дня продажи)*	60			

* Гарантия сохраняется при соблюдении покупателем правил эксплуатации, транспортирования и хранения.

2.2 Габаритные размеры светильника ДВО 1811 PRO - ДВО 1813 PRO приведены на рисунке 1, светильника ДВО 1822 PRO на рисунке 2.

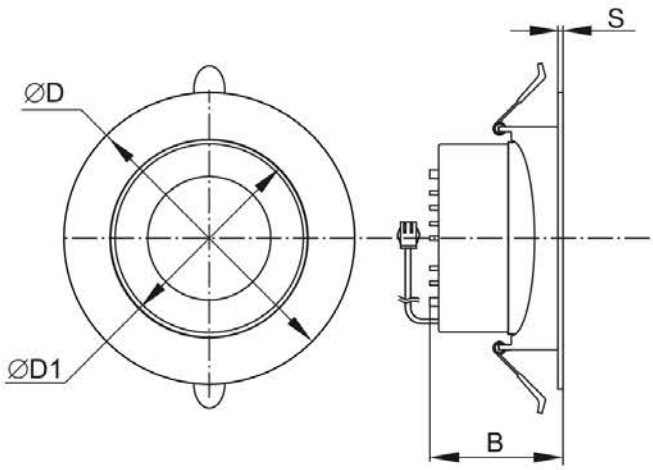

Светильник	Размер, мм			
	∅D	D1	B	S
ДВО 1811 PRO, ДВО 1812 PRO	91	56	44	3
ДВО 1813 PRO	109	75	53	3

Рисунок 1 – Габаритные размеры ДВО 1811 PRO – ДВО 1813 PRO

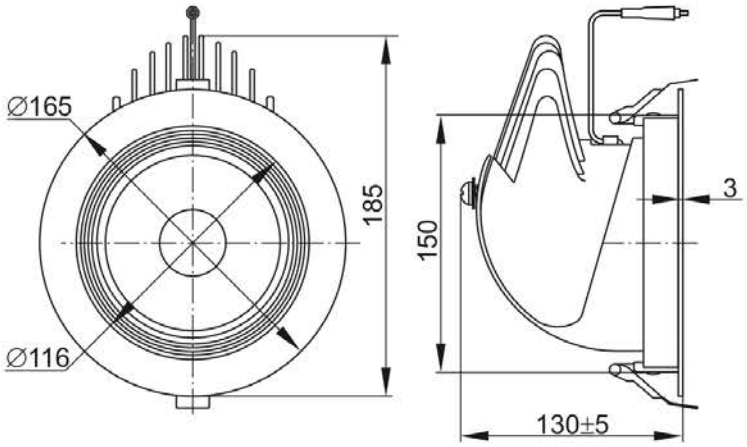

Рисунок 2 – Габаритные размеры ДВО 1822 PRO

3 Меры безопасности

ВНИМАНИЕ

Монтаж и техническое обслуживание производить только при отключённом напряжении сети.

ЗАПРЕЩАЕТСЯ

Эксплуатировать светильник с механическими повреждениями.
Подключать светильник к неисправной электропроводке.
Устанавливать светильник на воспламеняемые и легковоспламеняемые материалы, например, такие как древесный шпон и материалы на основе дерева толщиной менее 2 мм.

3.1 Работы по монтажу и техническому обслуживанию светильника должны проводиться квалифицированным персоналом.

4 Правила монтажа и эксплуатации

4.1 Эксплуатацию светильника производить в соответствии с действующими требованиями правил по электробезопасности, а также другой нормативно-технической документации, регламентирующей эксплуатацию и наладку электротехнического оборудования

4.2 Светильник предназначен для подключения к электрической цепи с выключателем.

4.3 Подключение светильника к сети 230 В~ производить сетевым кабелем, выведенным из корпуса LED-драйвера, согласно цветовой маркировке:

– коричневый провод – подключение фазы (L);

– синий провод – подключение нейтрали (N).

4.4 Светильник встраивается в подвесные потолки или в подшивные потолки толщиной до 20 мм. Для установки светильника требуется свободное место в межпотолочном пространстве – не менее 80 мм (для ДВО 1811 PRO – ДВО1813 PRO) и не менее 150 мм (для ДВО 1822 PRO).

4.5 Монтаж производить в следующем порядке:

– просверлить отверстие в подвесном потолке. Диаметр монтажного отверстия (d) указан в таблице 1;

– отжать две пружинные защёлки на корпусе светильника и установить светильник в заранее подготовленное отверстие в потолке.

4.6 Светильник ремонту не подлежит. При обнаружении неисправности по истечении гарантийного срока светильник утилизировать.

4.7 При обнаружении неисправности в период действия гарантийных обязательств обращаться к продавцу или организации.

4.8 По истечении срока службы светильник утилизировать.

5 Техническое обслуживание

5.1 Техническое обслуживание светильника в процессе эксплуатации не требуется, кроме чистки. При загрязнении светильника его следует протереть сухой или слегка влажной мягкой тканью. Не допускается применение растворителей и других агрессивных моющих или абразивных средств.

6 Транспортирование, хранение и утилизация

6.1 Транспортирование светильника допускается при температуре от минус 50 °С до плюс 50 °С любым видом крытого транспорта, обеспечивающего предохранение упакованных изделий от повреждений.

6.2 Хранение светильника осуществлять в упаковке изготовителя в закрытых помещениях с естественной вентиляцией при температуре окружающей среды от минус 50 °С до плюс 50 °С и относительной влажности 98 % при плюс 25 °С.

6.3 Утилизацию светильника производить путем передачи светильника в специализированное предприятие для переработки вторичного сырья в соответствии с требованиями законодательства на территории реализации.

Издание 3