СВЕТИЛЬНИКИ СВЕТОДИОДНЫЕ ТИПА ДПБ 2001 ÷ 2020

Руководство по эксплуатации

1 Назначение и область применения

1.1 Светильники светодиодные типа ДПБ 2001 ÷ 2020 товарного знака IEK (далее – светильники) предназначены для работы в однофазных сетях переменного тока напряжением 230 В частотой 50 Гц.

1.2 Светильники являются заменой светильников НПП и применяются для внутреннего освещения жилых, общественных и производственных помещений.

1.3 Светильники соответствуют требованиям технических регламентов ТР ТС 004/2011, ТР ТС 020/2011, ТР ЕАЭС 037/2016.

2 Технические параметры

2.1 Основные технические параметры светильников приведены в таблице 1.

Таблица 1

Параметр	Значение			
Типоисполнение	ДПБ 2001; ДПБ 2005; ДПБ 2009; ДПБ 2013; ДПБ 2017	ДПБ 2003; ДПБ 2007; ДПБ 2011; ДПБ 2015; ДПБ 2019	ДПБ 2002; ДПБ 2006; ДПБ 2010; ДПБ 2014; ДПБ 2018	ДПБ 2004; ДПБ 2008; ДПБ 2012; ДПБ 2016; ДПБ 2020
Номинальное напряжение, В	230			
Диапазон рабочих напряжений, В	198–253			
Номинальная частота сети, Гц	50			
Номинальная мощность, Вт	12		18	
Тип светодиодов	SMD2835			
Угол раскрытия	110°			
Световой поток, лм	720		1080	
Цветовая температура, К	4000	6500	4000	6500
Класс энергоэффективности	A			
Коэффициент пульсации светового потока, %, не более	5			
Коэффициент мощности, не менее	0,5		0,9	
Индекс цветопередачи Ra, не менее	80			
Степень защиты по ГОСТ 14254 (IEC 60529)	IP20			

Продолжение таблицы 1

Параметр	Значение			
Типоисполнение	ДПБ 2001; ДПБ 2005; ДПБ 2009; ДПБ 2013; ДПБ 2017	ДПБ 2003; ДПБ 2007; ДПБ 2011; ДПБ 2015; ДПБ 2019	ДПБ 2002; ДПБ 2006; ДПБ 2010; ДПБ 2014; ДПБ 2018	ДПБ 2004; ДПБ 2008; ДПБ 2012; ДПБ 2016; ДПБ 2020
Класс защиты по ГОСТ IEC 60598-1	I			
Диапазон рабочих температур	от 0 до плюс 40 °С			
Относительная влажность воздуха	до 98 % при плюс 25 °С			
Материал корпуса	сталь			
Материал рассеивателя	пластик			
Цвет корпуса	белый			
Срок службы, часов	30000			

2.2 Габаритно-присоединительные размеры светильников приведены на рисунке 1.

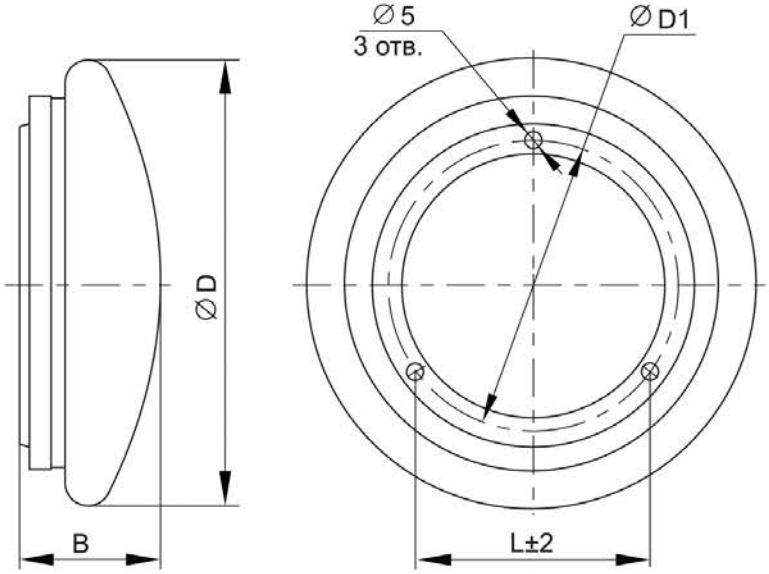

Светильник	D, мм	D1, мм	B, мм	L, мм
ДПБ 2001; ДПБ 2003; ДПБ 2005; ДПБ 2007; ДПБ 2009; ДПБ 2011; ДПБ 2013; ДПБ 2015; ДПБ 2017; ДПБ 2019	260	200	90	180
ДПБ 2002; ДПБ 2004; ДПБ 2006; ДПБ 2008; ДПБ 2010; ДПБ 2012; ДПБ 2014; ДПБ 2016; ДПБ 2018; ДПБ 2020	340	275	90	245

Рисунок 1

3 Комплектность

3.1 В комплект поставки изделия входит:

– светодиодный светильник – 1 шт.;

– комплект для монтажа (винт самонарезающий – 3 шт., дюбель пластмассовый – 3 шт.) – 1 комплект;

– этикетка – 1 экз.

4 Требования безопасности

ВНИМАНИЕ! МЕТАЛЛИЧЕСКАЯ ЧАСТЬ СВЕТИЛЬНИКА (КОРПУС) ПОДЛЕЖИТ ОБЯЗАТЕЛЬНОМУ ЗАЗЕМЛЕНИЮ ПОСРЕДСТВОМ ПРИСОЕДИНЕНИЯ ЗАЩИТНОГО ПРОВОДНИКА К КЛЕММНОМУ ЗАЖИМУ ⏚.

ЗАПРЕЩАЕТСЯ:

– ЭКСПЛУАТИРОВАТЬ СВЕТИЛЬНИК С МЕХАНИЧЕСКИМИ ПОВРЕЖДЕНИЯМИ КОРПУСНЫХ ДЕТАЛЕЙ!

– ПОДКЛЮЧАТЬ СВЕТИЛЬНИК К НЕИСПРАВНОЙ ЭЛЕКТРОПРОВОДКЕ!

– УСТАНАВЛИВАТЬ СВЕТИЛЬНИК НА ВОСПЛАМЕНЯЕМЫЕ И ЛЕГКО-ВОСПЛАМЕНЯЕМЫЕ МАТЕРИАЛЫ, НАПРИМЕР, ТАКИЕ КАК ДРЕВЕСНЫЙ ШПОН И МАТЕРИАЛЫ НА ОСНОВЕ ДЕРЕВА ТОЛЩИНОЙ МЕНЕЕ 2 ММ!

4.1 Монтаж светильника, чистку и замену осуществлять только при отключенном электропитании сети. Обязательно убедиться в отсутствии напряжения на месте работ с помощью указателя напряжения.

4.2 Эксплуатацию светильника производить в соответствии с «Правилами технической эксплуатации электроустановок потребителей».

4.3 Светильник ремонту не подлежит. При выходе из строя изделие утилизировать.

4.4 При обнаружении неисправности в период действия гарантийных обязательств обращаться к продавцу или организации, указанные в 9.2.

4.5 По истечении срока службы изделие утилизировать.

5 Монтаж и подключение

5.1 Светильник предназначен для стационарной установки (на стене, потолке).

5.2 Светильник предназначен для подключения к электрической цепи с выключателем.

5.3 Монтаж и подключение светильника производить следующим образом:

– повернуть плафон относительно корпуса по часовой стрелке. Снять плафон со светильника;

– ввести сетевой кабель через резиновый сальник внутрь корпуса светильника;

– закрепить корпус светильника на монтажной поверхности при помощи крепежа, входящего в комплект поставки;

– подключить подготовленные концы сетевого кабеля к контактным зажимам клеммной колодки согласно маркировке:

1) фазный проводник (коричневый) – к зажиму (L) светильника;

2) нейтральный проводник (синий) – к зажиму (N) светильника;

3) защитный проводник (жёлто-зелёный) – к заземляющему зажиму (⏚) светильника.

6 Обслуживание

6.1 Обслуживание светильника не требуется, за исключением чистки. Удаление загрязнений с поверхности изделия следует проводить сухой или слегка влажной мягкой тканью без применения абразивных составов и агрессивных моющих средств.

7 Условия транспортирования и хранения

7.1 Транспортирование светильников допускается при температуре от минус 40 до плюс 50 °С любым видом крытого транспорта, обеспечивающего предохранение упакованных светильников от повреждений.

7.2 Хранение светильников осуществляется в упаковке изготовителя в закрытых помещениях с естественной вентиляцией при температуре окружающей среды от минус 40 до плюс 50 °С и относительной влажности до 98 % при плюс 25 °С.

8 Утилизация

8.1 Утилизацию производить путем передачи изделия в специализированное предприятие для переработки вторичного сырья в соответствии с требованиями законодательства на территории реализации.

9 Гарантийные обязательства

9.1 Гарантийный срок эксплуатации светильников – 2 года со дня продажи при условии соблюдения потребителем правил монтажа, эксплуатации, транспортирования и хранения.