SHOP220

RIDAN

Руководство по применению

Ремнабор Ridan Crimp-SLC

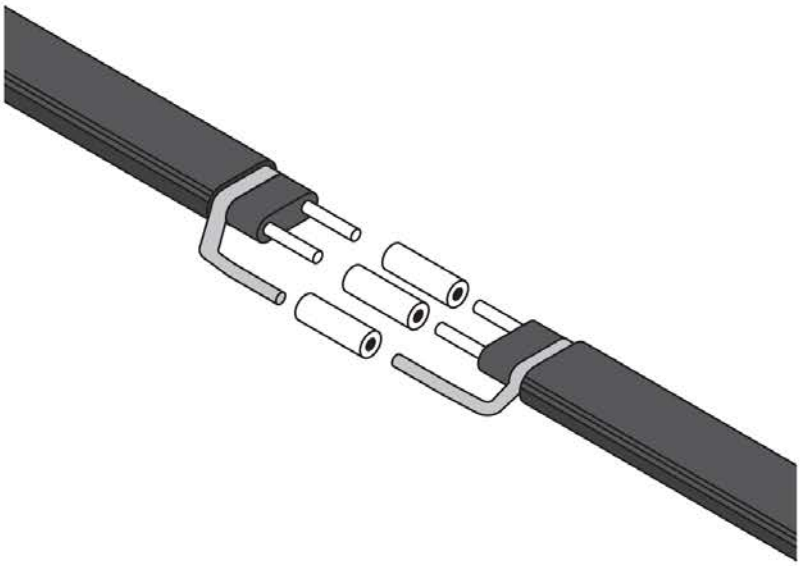

ОПИСАНИЕ

Ремнабор **Ridan Crimp-SLC** предназначен для изготовления соединительной и концевой муфт саморегулирующегося электрического нагревательного кабеля марки Ridan Pipeheat-15, а также других аналогичных по конструкции саморегулирующихся электрических нагревательных кабелей. Температурный режим работы ремнабора указан в технических характеристиках.

Технические характеристики *Таблица 1.*

Напряжение питания нагревательного кабеля	**~ 220-240 В**
Срок службы	5 лет
Рекомендуемая температура монтажа	не ниже 0 °С
Температура эксплуатации	-60… 85 °С

Состав ремнабора Ridan Crimp-SLC *Таблица 2.*

№	Наименование комплектующего	Длина, мм	Кол-во, шт.
Компоненты для изготовления соединительной муфты			
1	Обжимные гильзы 1,5 мм^2 (15AWG) встык	—	2
2	Обжимные гильзы 2,5 мм^2 (13AWG) встык	—	1
3	Трубка термоусадочная Ø4 мм; 4 : 1	25	1
4	Трубка термоусадочная Ø4 мм; 4 : 1	40	1
5	Трубка термоусадочная клеевая Ø4 мм; 4 : 1	35	2
6	Трубка термоусадочная клеевая прозрачная Ø11 мм; 4 : 1	125	1
7	Трубка термоусадочная клеевая* Ø12 мм; 3 : 1	195	1
8	Мастика RM 1103	Отрезать 50 мм от полосы	
Компоненты для изготовления концевой муфты			
9	Трубка термоусадочная клеевая Ø11 мм; 4 : 1	90	1
10	Мастика RM 1103	Отрезать 20 мм от полосы	
Упаковка/инструкция			
11	Инструкция к ремнабору Ridan Crimp-SLC	—	1
12	Пакет полиэтиленовый с ZIP-замком	—	1

ИСПОЛЬЗОВАНИЕ ИЗДЕЛИЯ

Монтаж соединительной муфты

Перед началом монтажа необходимо убедиться в том, что ремнабор соответствует марке нагревательного кабеля.

Место монтажа должно быть чистым, защищённым от влаги и пыли.

Если во время монтажа будет повреждена изоляция кабеля, повреждённый участок необходимо вырезать (эксплуатация кабеля с повреждённой изоляцией не допускается).

Надрезать и снять оболочку нагревательного кабеля на длине 80 мм, экран в виде оплётки скрутить в жгут. Снять изоляцию с полупроводящей матрицы (то, что под оплёткой) на длине 50 мм, Рисунок 1.

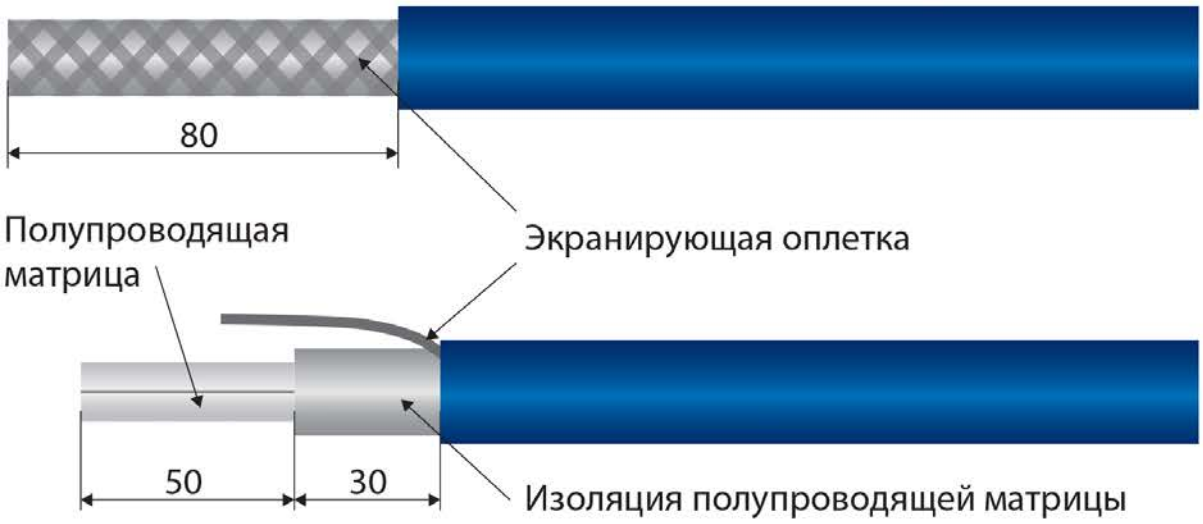

Рисунок 1.

Сделать надрез вдоль токопроводящих жил на длине 50 мм и снять полупроводящую матрицу. Подрезать одну токопроводящую жилу на 15 мм. Надеть на токопроводящие жилы термоусадочные трубки диаметром 4,0 мм длиной 25 и 40 мм, согласно Рисунку 2. Усадить трубки при помощи воздушного термопистолета (температура гарантированной усадки от 130 °C до 150 °C).

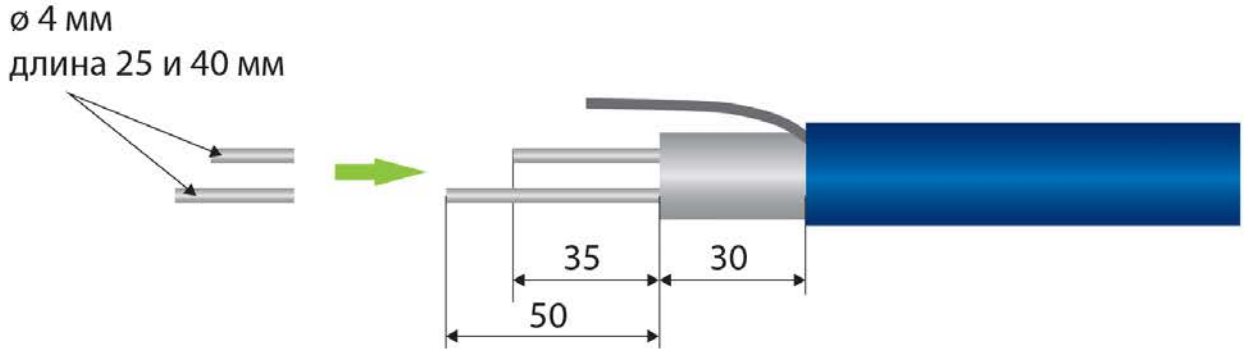

Рисунок 2.

Соединительный кабель подготовить к монтажу согласно Рисунку 3. На токопроводящую жилу длиной 45 мм надеть термоусадочную трубку диаметром 4,0 мм длиной 35 мм, а на сам соединительный кабель надеть термоусадочную трубку диаметром 11 мм длиной 125 мм (Рисунок 4).

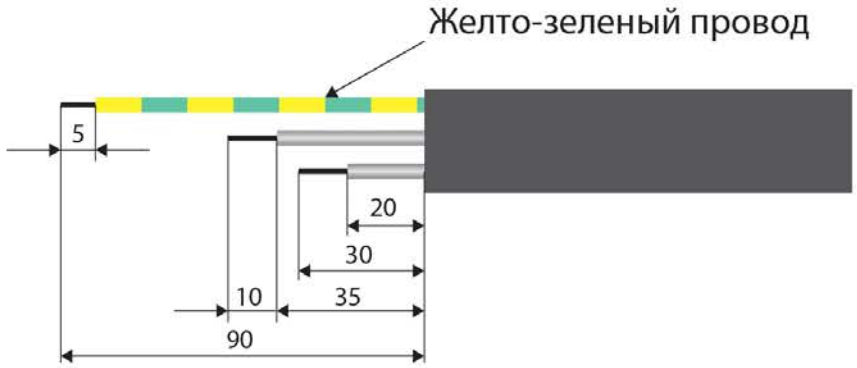

Рисунок 3.

На токопроводящую жилу нагревательного кабеля длиной 50 мм надеть термоусадочную трубку диаметром 4,0 мм длиной 40 мм, а на сам кабель термоусадочную трубку диаметром 12 мм длиной 195 мм, Рисунок 4.

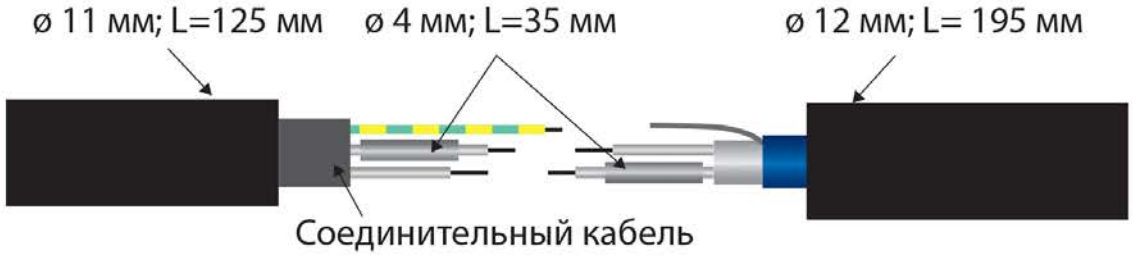

Рисунок 4.

Нагревательные жилы саморегулирующегося кабеля соединить с коричневым и синим проводами соединительного кабеля при помощи обжимных гильз 1,5 мм^2 и обжать ручным кримпером.

На место соединения нагревательных жил надвинуть и усадить термоусадочные трубки диаметром 4,0 мм (температура гарантированной усадки от 130 °C до 150 °C), Рисунок 5.

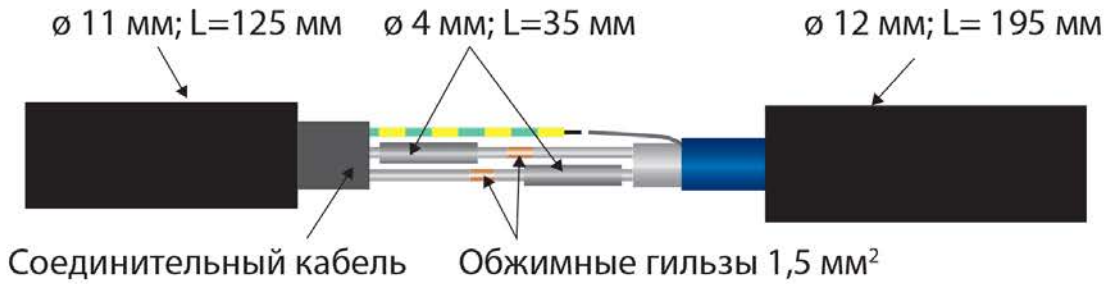

Рисунок 5.

Заполните соединение мастичной лентой (используя примерно 4 см материала), стараясь придать форму, близкую к соединяемым кабелям, Рисунок 6.

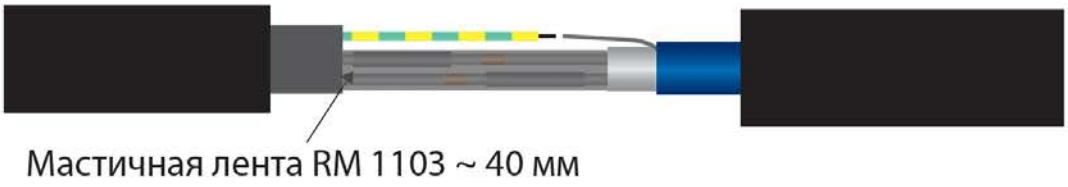

Рисунок 6.

На место соединения надвинуть термоусадочную трубку диаметром 11 мм длиной 125 мм, при этом жгут из экранирующей оплётки и жёлто-зелёный провод вывести из торцов, Рисунок 7.

Усадить трубку (температура гарантированной усадки от 120 °C до 170 °C). Жёлто-зелёный провод соединить со жгутом при помощи обжимной гильзы 2,5 мм^2 и обжать.

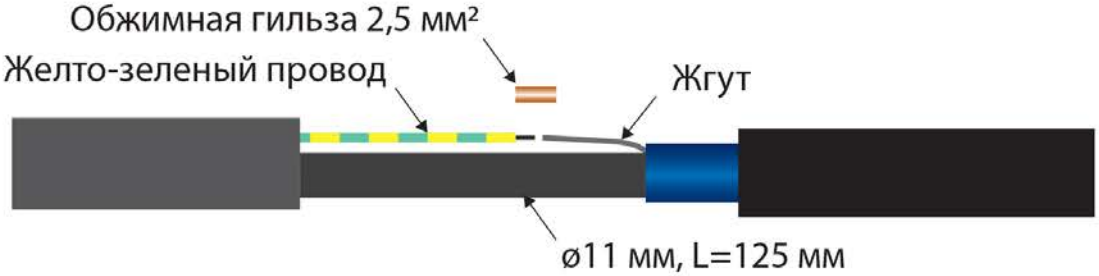

Рисунок 7.

На место соединения надвинуть и усадить термоусадочную трубку диаметром 19 мм длиной 190 мм (температура гарантированной усадки от 130 °C до 150 °C), Рисунок 8.

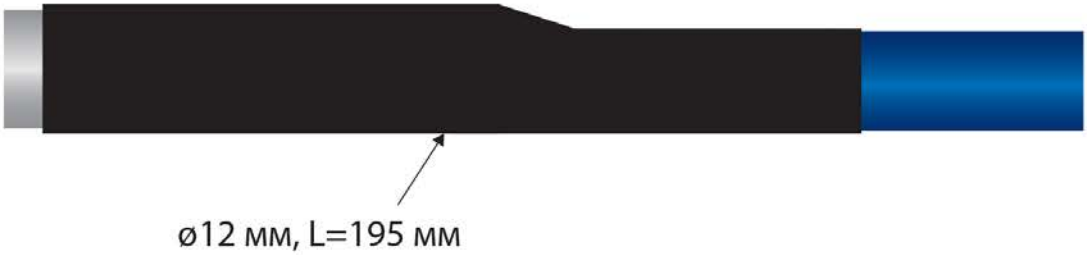

Рисунок 8.

Монтаж концевой муфты

Надрезать и снять оболочку нагревательного кабеля на длине 20 мм. Экранирующую оплётку подрезать на длину 15 мм, Рисунок 9.

Рисунок 9.

Полупроводящую матрицу надрезать ступенькой, как показано на Рисунке 10.

Рисунок 10.

Используя мастичную ленту (примерно 2 см), сформируйте заполнение концевой муфты, близкое по размеру к размеру кабеля, Рисунок 11.

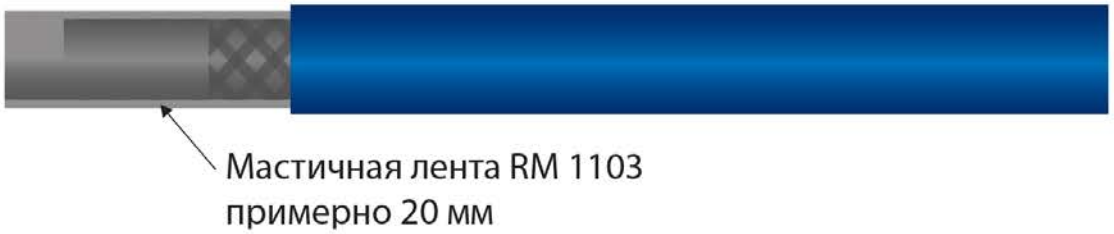

Рисунок 11.

Надвинуть на оболочку кабеля термоусадочную трубку диаметром 11 мм длиной 90 мм и усадить её (температура гарантированной усадки от 120 °C до 170 °C), обжав конец трубки пассатижами, Рисунок 12.

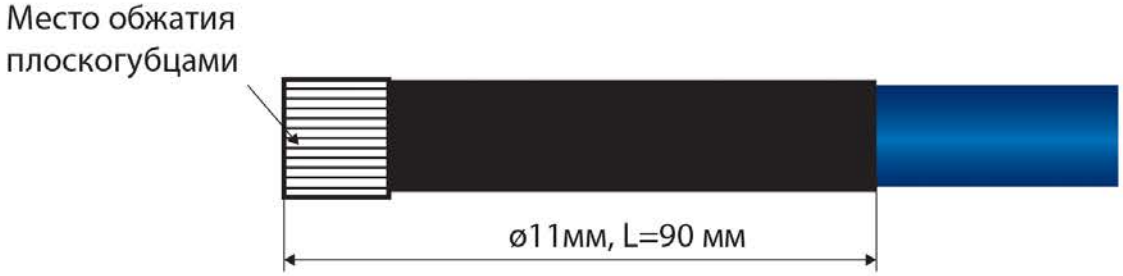

Рисунок 12.

Закончив монтаж, прозвонить нагревательный кабель и измерить сопротивление изоляции. Сопротивление должно быть не менее 10^3 МОм/м.

ЗАПРЕЩАЕТСЯ:

- подавать напряжение на нагревательный кабель во время монтажа;
- вносить изменения в конструкцию ремнабора (заменять комплектующие);
- использовать повреждённый ремнабор или ремонтировать его;
- прикасаться к смонтированным муфтам, когда они находятся под напряжением;
- подвергать смонтированные муфты сдвиговым механическим нагрузкам (не допускается также перекручивание, изгиб, сминание).

RIDAN