СВЕТИЛЬНИК СВЕТОДИОДНЫЙ ЛИНЕЙНЫЙ ТИПА 102X И АКСЕССУАРЫ СЕРИИ PRO

Руководство по эксплуатации

1 Основные сведения об изделии

1.1 Светильник светодиодный линейный типа 102X серии PRO (далее – светильник) и аксессуары товарного знака IEK предназначены для рганизации общего освещения в жилых, общественных и торговых помещениях.

1.2 Аксессуары к светильнику:

– комплект монтажный для монтажа на реечный потолок (арт. LTP-DCKD-KMRP-K41);

– комплект монтажный для подвесного монтажа (арт. LTP-DCKD-KPM-K41);

– кабель питания длиной 1,5 м белого цвета (арт. LTP-DCKD-KP-D15-K01);

– кабель питания длиной 1,5 м чёрного цвета (арт. LTP-DCKD-KP-D15-K02).

1.2 Светильник соответствует требованиям ТР ТС 004/2011, ТР ТС 020/2011, ТР ЕАЭС 037/2016.

2 Технические данные

2.1 Основные технические данные светильника приведены в таблице 1.

Таблица 1 – Технические данные

Наименование показателя	Значение для светильника			
	1020		1022	
Номинальное напряжение AC, В	230			
Диапазон рабочих напряжений AC, В	От 170 до 265			
Частота сети, Гц	50			
Номинальное напряжение DC, В	324			
Диапазон рабочих напряжений DC, В	От 250 до 380			
Источник света	LED			
Мощность, Вт, ±10 %	36	60	36	60
Номинальный ток, А	0,17	0,29	0,17	0,29
Световой поток, лм, ±10 %	3600	6000	3600	6000
Цветовая температура, К	4000			
Кривая силы света по ГОСТ 34819	Д			
Световая отдача, лм/Вт, ±10 %	100			

Продолжение таблицы 1

Наименование показателя	Значение для светильника	
	1020	1022
Класс энергоэффективности	A+	
Коэффициент пульсаций, %, не более	5	
Коэффициент мощности, cos φ, не менее	0,9	
Индекс цветопередачи, Ra, не менее	80	
Степень защиты по ГОСТ 14254 (IEC 60529)	IP40	
Класс защиты от поражения электрическим током по ГОСТ IEC 60598-1	I	
Количество сетевых розеток 6А/230В~, шт.	5	
Материал корпуса	Алюминиевый сплав	
Цвет корпуса	Черный / белый	
Материал рассеивателя	Поликарбонат	
Форма рассеивателя	Прямой	П-образный
Тип рассеивателя	Опаловый	Призматический
Температура эксплуатации, °С	От минус 20 до плюс 50	
Максимальная влажность воздуха при 25 °С, %	80	
Срок службы, ч	50000	
Гарантийный срок (со дня продажи), лет *	3	

* Гарантия сохраняется при соблюдении покупателем правил эксплуатации, транспортирования и хранения.

2.3 Габаритные размеры светильника приведены на рисунке 1.

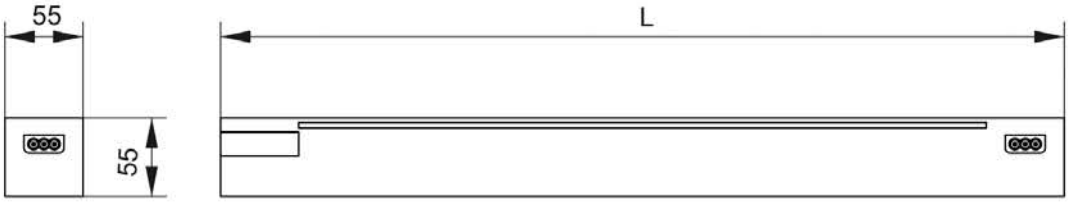

Размер	Значение для светильника типа 102Х мощностью	
	36 Вт	60 Вт
L, мм	900	1500

Рисунок 1 – Габаритные размеры светильника

3 Меры безопасности

ВНИМАНИЕ

Монтаж, демонтаж светильника производить только при отключённом напряжении сети. Подключение системы магистральных светильников к сетевому питанию 230 В~ производить только к одной из встроенных в корпус светильника розеток. Остальные розетки по всей системе должны быть закрыты заглушками. Монтаж замкнутой системы светильников производить с обязательной установкой одного коннектора-изолятора, входящего в комплект светильника.

ЗАПРЕЩАЕТСЯ

Эксплуатировать светильник с механическими повреждениями.
Подключать светильник к неисправной электропроводке.
Собирать системы магистральных светильников суммарной мощностью более 1000 Вт.

3.1 Работы по монтажу и техническому обслуживанию светильника должны проводиться квалифицированным персоналом.

4 Правила монтажа и эксплуатации

4.1 Эксплуатацию изделий производить в соответствии с действую-щими требованиями правил по электробезопасности, а также другой нормативно-технической документации, регламентирующей эксплуатацию и наладку электротехнического оборудования.

4.2 Светильники допускается монтировать в накладном и подвесном варианте.

4.3 Накладной монтаж светильника производить при помощи комплекта аксессуаров, входящих в комплект поставки, непосредственно на поверхность потолка, стены (рисунок 2).

4.4 Накладной монтаж на реечные потолки производить при помощи комплекта монтажного для реечного потолка арт. LTP-DCKD-KMRP-K41 (рисунок 3).

4.5 Подвесной монтаж светильника производить на тросах при помощи комплекта для подвесного монтажа (арт. LTP-DCKD-KPM-K41) (рисунок 4).

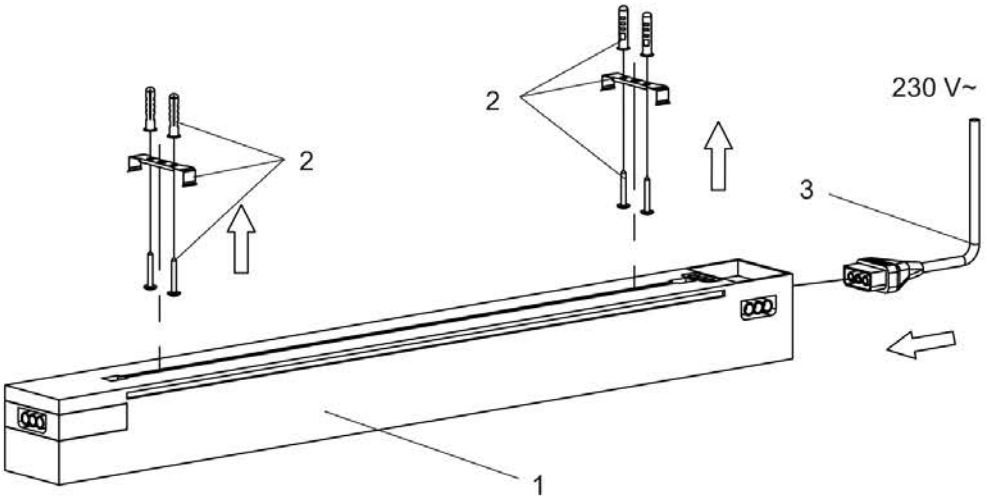

1 – Светильник

2 – Комплект для накладного монтажа (входит в комплект поставки)

3 – Кабель питания

Примечание – Розетки, не задействованные в подключении, должны быть закрыты заглушками.

Рисунок 2 – Накладной монтаж светильника

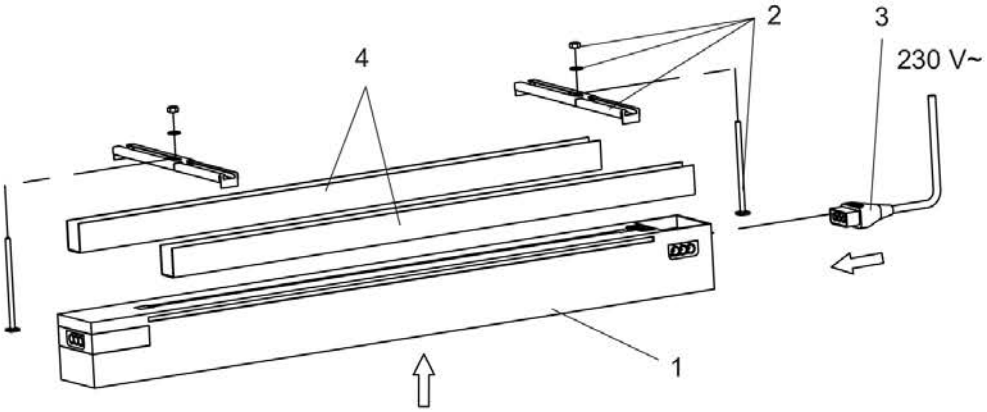

1 – Светильник

2 – Комплект для реечного потолка (арт. LTP-DCKD-KMRP-K41)

3 – Кабель питания

4 – Потолок реечный

Примечание – Розетки, не задействованные в подключении, должны быть закрыты заглушками.

Рисунок 3 – Монтаж светильника на реечный потолок

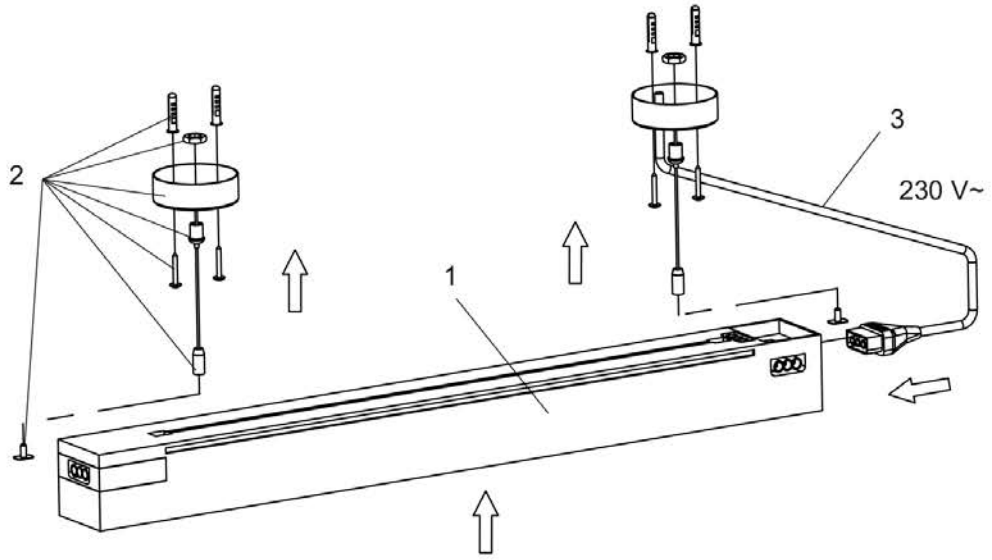

1-Светильник
2-Комплект для подвесного монтажа (арт. LTP-DCKD-KPM-K41)
3-Кабель питания

Примечание – Розетки, не задействованные в подключении, должны быть закрыты заглушками.

Рисунок 4 – Подвесной монтаж светильника на тросах

4.6 Комплект монтажный для подвесного монтажа (арт. LTP-DCKD-KPM-K41) и комплект монтажный для реечного потолка (арт. LTP-DCKD-KMRP-K41) приобретаются отдельно.

4.7 Подключение светильника к сети 230 В~ производить подключением кабеля питания к встроенной в корпус светильника сетевой розетке. Кабель питания длиной 0,3 м входит в комплект поставки.

4.8 Подготовленные концы кабеля светильника подключить к сети согласно цветовой маркировке:

– L (коричневый провод) – подключение фазы;

– N (синий провод) – подключение нейтрали;

– ⏚ (жёлто-зелёный провод) – подключение защитного проводника PE.

4.9 Кабель питания длиной 1,5 м белого цвета (арт. LTP-DCKD-KP-D15-K01) и кабель питания длиной 1,5 м чёрного цвета (арт. LTP-DCKD-KP-D15-K02) приобретаются отдельно.

4.10 Светильник допускается собирать в различные системы суммарной максимальной мощностью до 1000 Вт при помощи коннектора, который входит в состав светильника, с подключением к сети 230 В только в одной точке. Для создания систем магистральных светильников различных конфигураций служит вращающийся с одной стороны светильника на 180° блок подключения. На рисунке 5 приведены примеры положений

вращающегося блока подключения. Пример монтажа линейной системы приведен на рисунке 6. Пример монтажа системы сложной конфигурации приведён на рисунке 7.

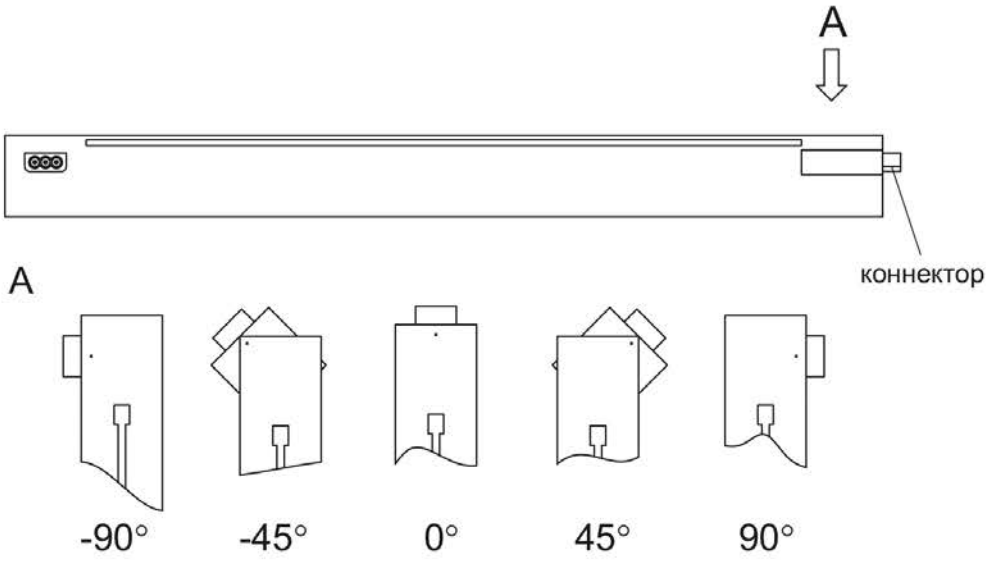

Рисунок 5 – Примеры положений вращающегося блока подключения

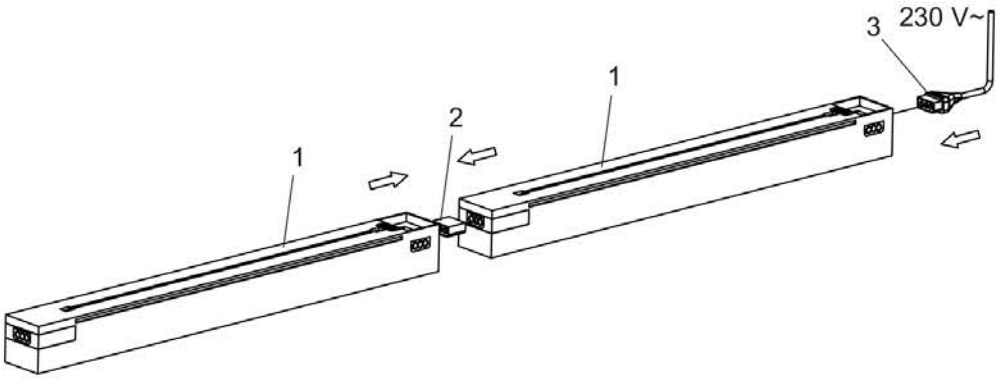

1 – Светильник
2 – Коннектор
3 – Кабель питания

Примечание – Розетки, не задействованные в подключении, должны быть закрыты заглушками.

Рисунок 6 – Монтаж и подключение к сети 230 В линейной системы

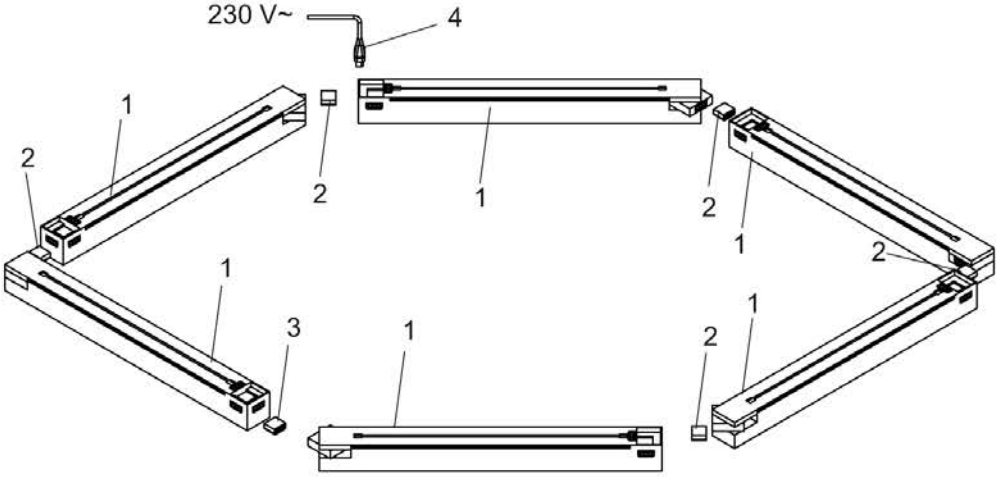

1 – Светильник
2 – Коннектор
3 – Коннектор-изолятор
4 – Кабель питания

Примечания

1 Розетки, не задействованные в подключении, должны быть закрыты заглушками.

2 При сборке замкнутой системы обязательно установка одного коннектора-изолятора.

Рисунок 7 – Монтаж системы светильников сложной конфигурации

4.11 Светильник и аксессуары ремонту не подлежат. При обнаружении неисправности по истечении гарантийного срока изделие подлежит утилизации.

4.12 При обнаружении неисправности в период действия гарантийных обязательств обращаться к продавцу или организации, указанные на сайте: iek.ru.

4.13 По истечении срока службы изделие утилизировать.

5 Обслуживание

5.1 Техническое обслуживание светильника не требуется, за исключением чистки от загрязнений. Чистку производить мягкой сухой тканью без применения растворителей и других агрессивных моющих средств.

6 Транспортирование, хранение и утилизация

6.1 Транспортирование изделий допускается при температуре от минус 40 °С до плюс 50 °С любым видом крытого транспорта, обеспечивающего предохранение упакованных изделий от повреждений.

6.2 Хранение изделий осуществляется в упаковке изготовителя в закрытых помещениях с естественной вентиляцией при температуре окружающей среды от минус 40 °С до плюс 50 °С и относительной влажности 80 % при плюс 25 °С.

6.3 Утилизацию производить путем передачи изделия в специализированное предприятие для переработки вторичного сырья в соответствии с требованиями законодательства на территории реализации.

Издание 3