СВЕТИЛЬНИК СВЕТОДИОДНЫЙ ЛИНЕЙНЫЙ 1201

Руководство по эксплуатации

1 Основные сведения об изделии

1.1 Светильник светодиодный линейный 1201 товарного знака IEK (далее – светильник) предназначен для работы в однофазных сетях переменного тока напряжением 230 В частотой 50 Гц и соответствует требованиям технических регламентов ТР ТС 004/2011, ТР ТС 020/2011, ТР ЕАЭС 037/2016.

1.2 Светильник применяется для организации общего освещения внутри торговых залов, административно-офисных помещений, информационных стоек и т.д.

1.3 Светильник является энергоэффективной заменой линейных люминесцентных светильников типа ЛВО.

2 Технические данные

2.1 Основные технические данные светильника приведены в таблице 1.

Таблица 1

Наименование показателя	Значение для светильника 1201		
Номинальное напряжение, В ~	230		
Диапазон рабочих напряжений, В ~	150–265		
Номинальная частота сети, Гц	50		
Мощность, Вт	36		
Цветовая температура, К	3000	4000	5000
Световой поток, лм	3900	4000	
Источник света	SMD2835		
Угол рассеивания светового потока, град	100		
Тип рассеивателя	Опаловый		
Коэффициент мощности	0,9		
Коэффициент пульсации светового потока, %, не более	5		
Индекс цветопередачи Ra, не менее	80		
Класс энергоэффективности	A+		
Степень защиты по ГОСТ 14254 (IEC 60529)	IP20		
Класс защиты по ГОСТ IEC 60598-1	II		

Продолжение таблицы 1

Наименование показателя	Значение для светильника 1201
Материал корпуса	Поликарбонат
Материал защитного рассеивателя	Поликарбонат
Диапазон рабочих температур	От 0 до плюс 50 °С
Относительная влажность воздуха	До 80 % при плюс 25 °С
Масса, кг	0,7
Срок службы светильника, ч	50000
Гарантийный срок, месяцев (со дня продажи)	36

2.2 Габаритные размеры светильника приведены на рисунке 1.

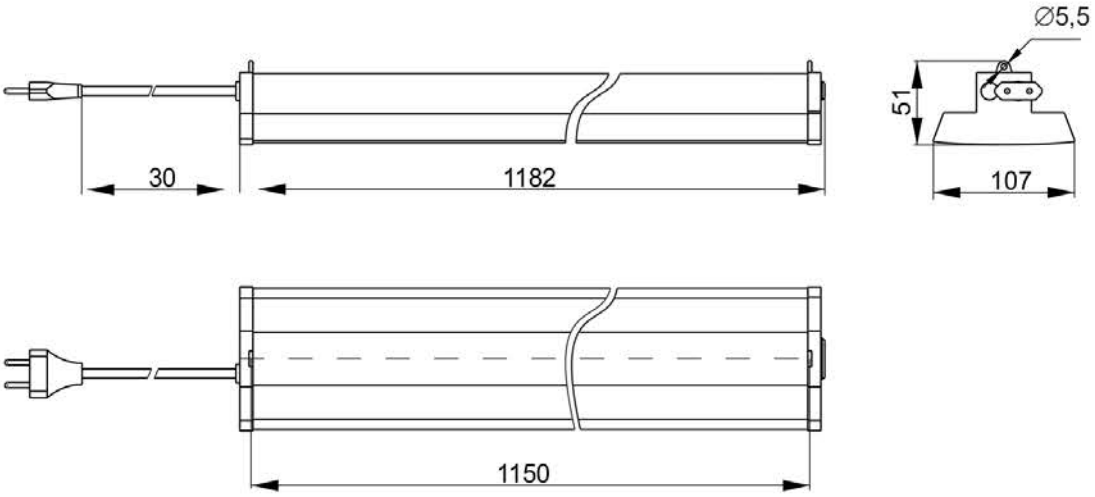

Рисунок 1

3 Меры безопасности

ВНИМАНИЕ

Монтаж, демонтаж и обслуживание светильника производить только при отключённом напряжении сети.

ЗАПРЕЩАЕТСЯ

Подключение светильника к повреждённой электропроводке.
Эксплуатация светильника с механическими повреждениями.

3.1 Работы по установке и техническому обслуживанию светильника должны проводиться квалифицированным персоналом.

3.2 Эксплуатацию светильника производить в соответствии с Правилами технической эксплуатации электроустановок потребителей электрической энергии.

3.3 Регулярно проверяйте электрические соединения и целостность электропроводки.

3.4 При эксплуатации необходимо располагать светильник вдали от химически активной среды, горючих и легковоспламеняющихся предметов.

3.5 Светильник ремонту не подлежит. При возникновении неисправности светильник утилизировать.

3.6 При обнаружении неисправности в период действия гарантийных обязательств обращаться к продавцу или организации, указанные на сайте: www.iek.lighting.

3.7 Светильник должен быть заменен при достижении источником света конца его срока службы. Отработавший срок службы светильник утилизировать.

4 Монтаж и подключение

4.1 Монтаж светильника к потолку производить в подвесном положении. Детали подвеса входят в комплект поставки.

4.2 Монтаж светильника к потолку на крюк (рисунок 2а):

– разметить на потолке и просверлить два отверстия диаметром 6 мм;

– установить в отверстия два дюбеля 4;

– закрепить на потолке два крюка 3;

– пропустить S-образный крюк 2 через отверстия в обоих боковых крышках светильника 1;

– подвесить светильник на крюки 3.

4.3 Подвес светильника на цепях (рисунок 2б) производить аналогично с применением цепи 5.

4.4 Подключение светильника к сети 230 В~ производить сетевым шнуром с приборной вилкой, выведенным из корпуса светильника.

4.5 Светильники возможно подключать в магистраль. Для соединения светильников в магистраль в приборную розетку, расположенную на торце одного светильника, подключить вилку сетевого шнура второго светильника (рисунок 3). Максимальное количество подключаемых светильников – 12 штук.

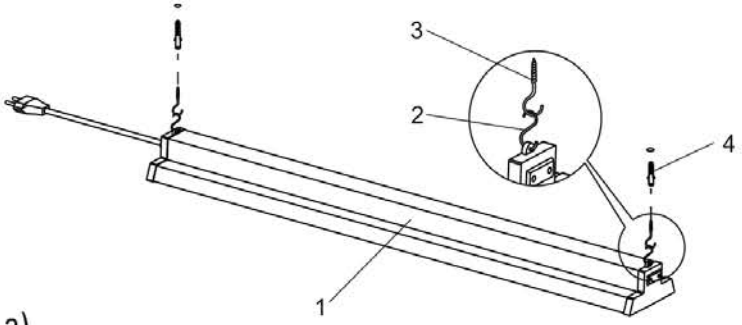

а)

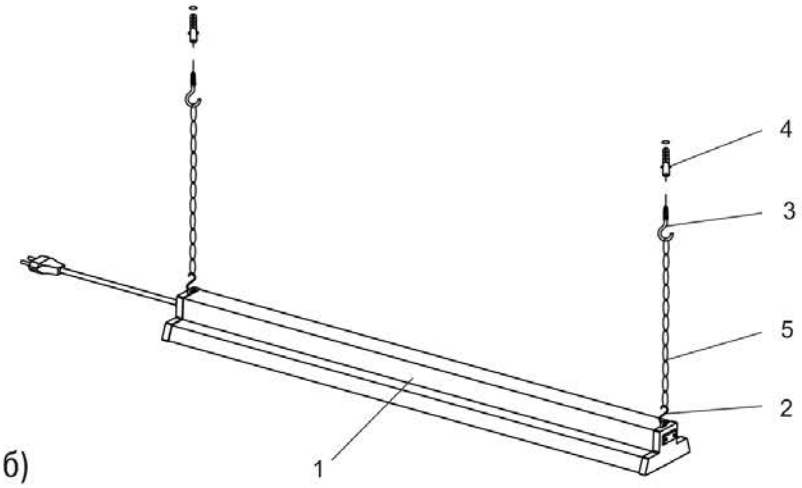

б)

1 – светильник 1201;
2 – S-образный крюк;
3 – крюк;
4 – дюбель пластмассовый;
5– цепь L=300 мм.

Рисунок 2

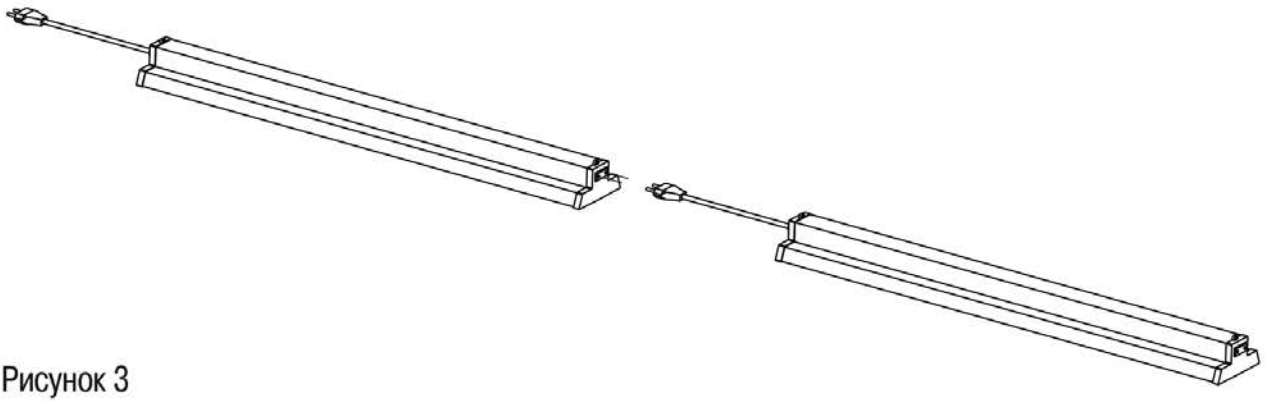

Рисунок 3

5 Обслуживание

5.1 Обслуживание светильника не требуется, за исключением чистки. Удаление загрязнений с поверхности изделия следует проводить мягкой сухой тканью без применения абразивных составов и растворителей.

6 Транспортирование, хранение и утилизация

6.1 Транспортирование светильника производится при температуре от минус 45 °С до плюс 50 °С любым видом крытого транспорта, обеспечивающим предохранение упакованного светильника от механических повреждений.

6.2 Хранение светильника осуществляется в упаковке изготовителя в закрытых помещениях с естественной вентиляцией при температуре окружающей среды от минус 45 °С до плюс 50 °С и максимальной относительной влажности 98 % при плюс 25 °С.

6.3 Изделие утилизируется путем передачи в специализированные предприятия по переработке вторичного сырья в соответствии с требованиями законодательства на территории реализации.

Издание 1