ЛОТОК ПРОВОЛОЧНЫЙ NESTA

Краткое руководство по эксплуатации

RU

Основные сведения об изделии

Лоток проволочный серии NESTA товарного знака IEK (далее – изделие) применяется в составе системы кабельных проволочных лотков для устройства трасс электропроводок и открытой прокладки кабельных линий.

Изделие может применяться внутри общественных, производственных зданий, сооружений и объектов розничной торговли.

Изделие является металлическим компонентом системы лотков проволочных.

Изделие выпускается по ТУ 25.99.29-003-83135016-2024.

Технические данные

Основные технические данные изделия приведены в таблице 1.

Общий вид изделия представлен на рисунке 1.

Габаритные размеры и масса изделия приведены в таблице 2.

Комплектность

Комплекты поставки изделия приведены в таблице 2.

Меры безопасности

Перед началом эксплуатации изделия необходимо ознакомиться с руководством по эксплуатации CLM30.001.

Все работы по монтажу и обслуживанию изделия должны производиться исправным инструментом с соблюдением правил техники безопасности, специально обученным персоналом в соответствии с требованиями нормативно-технической документации в области электротехники.

Правила монтажа и эксплуатации

Изделие должно эксплуатироваться в условиях и по назначению, отвечающих его конструктивному исполнению.

Монтаж изделия выполнять в соответствии с требованиями руководства по эксплуатации CLM30.001.

Изделие не требует специального обслуживания в процессе эксплуатации.

Лоток является законченным изделием и ремонту не подлежит, при выходе из строя – утилизировать. По истечении срока службы изделие утилизировать.

Диапазон температуры окружающей среды от минус 50 °С до плюс 40 °С.

Максимальное среднегодовое значение относительной влажности воздуха 75 % при температуре плюс 15 °С. Допускается влажность 100 % при температуре плюс 25 °С.

Транспортирование, хранение и утилизация

Транспортирование изделия допускается любым видом крытого транспорта, обеспечивающим защиту от механических повреждений, загрязнения и попадания влаги. Условия транспортирования – средние (С) по ГОСТ 23216.

Условия транспортирования и хранения изделия в части воздействия климатических факторов внешней среды от минус 50 °С до плюс 40 °С.

Запрещается хранение и транспортирование любых грузов на поверхности упакованных компонентов систем лотков проволочных.

Запрещается хождение по компонентам систем лотков проволочных.

Запрещается хранение компонентов систем лотков проволочных на открытых площадках и транспортирование на открытых грузовых платформах транспорта.

После вывода из эксплуатации изделие утилизировать путём передачи организациям, занимающимся приёмом и переработкой чёрных металлов.

Срок службы и гарантии изготовителя

Гарантийный срок эксплуатации изделия – 36 месяцев со дня продажи при условии соблюдения потребителем правил транспортирования, хранения, монтажа и эксплуатации.

Срок хранения до ввода в эксплуатацию – 36 месяцев.

Срок службы изделия – 20 лет.

Таблица / Table / Кесте 1

Наименование показателя / Parameter denomination / Көрсеткіштің атауы	Значение / Value / Мәні
Климатическое исполнение по ГОСТ 15150 / Climatic category / 15150 МЕМСТ бойынша климаттық орындалым	УХЛ2, ОМ2 / NF2, MU2 / УХЛ2, ОМ2
Материал / Material / Материалы	Проволока стальная низкоуглеродистая по ГОСТ 3282 / Low-carbon steel wire / 3282 МЕМСТ боынша төмен көміртекті болат сым
Покрытие / Coating / Жамылғысы	Цинкование по методу Сендзимира / Sendzimir galvanizing process / Сендзимир әдісі бойынша мырышпен қаптау
Толщина цинкового покрытия, мкм, не менее / Thickness of zinc coating, microns, at least / Мырышты жамылғысының қалыңдығы, мкм, кем емес	11
Класс стойкости к коррозии по ГОСТ Р 52868 (МЭК 61537) / Corrosion resistance class according to IEC 61537 / Р 52868 МЕМСТ (МЭК 61537) бойынша тоттануға беріктік тобы	1
Ударная прочность по ГОСТ Р 52868 (МЭК 61537), Дж / Impact resistance according to IEC 61537, J / Р 52868 МЕМСТ (МЭК 61537) бойынша тоттануға беріктік тобы	10
Электропроводный компонент / Electrically conductive component / Электр өткізгіштік құрамдас	Да / Yes / Иә
Класс вентилируемой площади основания / Free base area class / Негіздің желдетілетін алаңшасының тобы	Y

Таблица / Table / Кесте 2 – Основные параметры лотка / Basic parameters of cable tray / Науаның негізгі параметрлері

Наименование / Denomination / Атауы	B, mm	Масса компонента, кг / Component mass, kg, / Құрамдастың салмағы, кг	Комплект поставки, шт. / Scope of delivery, pcs / Жеткізілім жиынтығы, дн
NESTA Лоток проволочный 50×100×3000-3,8 IEK / Wire mesh cable tray 50×100×3000-3,8 IEK / IEK NESTA 50×100×3000-3,8 сым науасы	98	1,54	1
NESTA Лоток проволочный 50×200×3000-3,8 IEK / Wire mesh cable tray 50×200×3000-3,8 IEK / IEK NESTA 50×200×3000-3,8 сым науасы	198	2,35	1

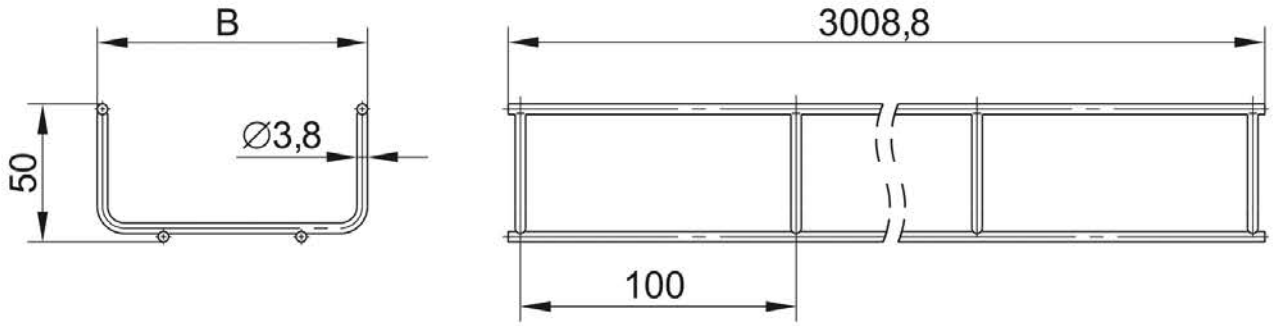

Рисунок / Figure / Сурет 1 – Лоток проволочный / Wire mesh cable tray / Сым науа

МП