**СВЕТОДИОДНЫЙ ВСТРАИВАЕМЫЙ СВЕТИЛЬНИК серии FL-LED PANEL-R**

ПАСПОРТ

## 1. ТЕХНИЧЕСКИЕ ХАРАКТЕРИСТИКИ

1.1. Светодиодные встраиваемые светильники **FL-LED PANEL-R** торговой компании FOTON Lighting со встроенными светодиодными модулями предназначены для работы в сетях переменного тока напряжением 220В частоты 50Гц.
1.2. Область применения светильников: для общего освещения офисов, жилых помещений, общественных зданий.
Имеет ультратонкий современный дизайн, низкое энергопотребление, большой срок службы, высокую светоотдачу.
1.3. Светильники изготавливаются:
- по классу защиты от поражения электрическим током: класса 1;
- по степени имеет защиту от инородних тел среднего размера IP20.

## 2. КОМПЛЕКТ ПОСТАВКИ

**В комплект поставки входят:** светильник - 1 шт. адаптер - 1 шт. паспорт светильника - 1 шт. упаковочная коробка - 1шт. пружина крепления - 2 шт.

## 3. ТЕХНИЧЕСКИЕ ХАРАКТЕРИСТИКИ

| | |
|---|---|
| Питание | сеть переменного тока, 220В, 50 Гц |
| Мощность | 3 / 6 / 9 / 12 / 15 / 18 / 24Вт |
| Световой поток | 300 / 600 / 900 / 1200 / 1500 / 1800 / 2400Лм |
| Цветовая температура | 3000K/4000K/6400K |
| Индекс цветопередачи, Ra | ≥80 |
| Коэффициент пульсации, % | <5 |
| Класс энергоэффективности | A |
| Корпус светильника | металл |

| МОДЕЛЬ | МОЩНОСТЬ (Вт) | СВЕТОВОЙ ПОТОК (Лм) | Ø ДИАМЕТР (мм) | W УСТАНОВОЧНЫЙ ДИАМЕТР (мм) |
|---|---|---|---|---|
| FL-LED PANEL-R03 | 3 | 300 | 83 | 67 |
| FL-LED PANEL-R06 | 6 | 600 | 130 | 105 |
| FL-LED PANEL-R09 | 9 | 900 | 145 | 120 |
| FL-LED PANEL-R12 | 12 | 1200 | 170 | 155 |
| FL-LED PANEL-R15 | 15 | 1500 | 190 | 170 |
| FL-LED PANEL-R18 | 18 | 1800 | 225 | 205 |
| FL-LED PANEL-R24 | 24 | 2400 | 300 | 280 |

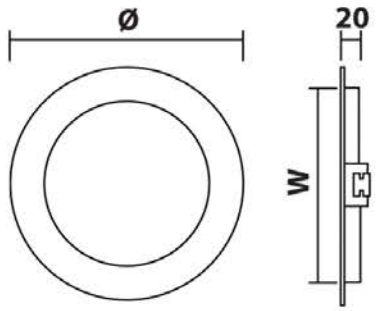


## 4. ИНСТРУКЦИЯ ПО МОНТАЖУ

4.1. Перед установкой убедитесь в правильности напряжения питающей сети 195-245В и наличии защитного устройства (автоматический выключатель, предохранитель).
4.2. Выберете место для установки, сделайте отверстие.
4.3. Подключение: отключите питающее напряжение сети; введите подключаемые проводники сети L, N в клеммный ряд адаптера; подключите проводники к клеммным зажимам (зажим L-фаза, зажим N-нейтраль); подключите адаптер к сети.
4.4. Отогнув пружины и надавливая на светильник, вставьте его в проделанное отверстие.
При отсутствии правильного подключения заземления, гарантия аннулируется.

## 5. ТРЕБОВАНИЯ ПО ТЕХНИКЕ БЕЗОПАСНОСТИ

5.1. Запрещается монтировать, демонтировать светильник при включенном напряжении.
5.2. Запрещается самостоятельно разбирать и ремонтировать светильник.
5.3. Нарушение правил установки угрожает безопасной эксплуатации изделия и влечёт утрату гарантийных обязательств.
5.4. Регулярно проверяйте электрические соединения и целостность проводки. Присоединение светильника к поврежденной электропроводке запрещено.
5.5. Прямое подключение светильника к сети без адаптера запрещено!
5.6. Эксплуатация светодиодных светильников допускается только в условиях конвекции воздуха для отвода тепла.

## 6. СВЕДЕНИЯ ОБ УПАКОВКЕ, ТРАНСПОРТИРОВАНИИ И ХРАНЕНИИ

6.1. Упаковка, транспортирование и хранение светильников должны соответствовать требованиям ГОСТ23216-78 и ГОСТ 15150-69.
6.2. Светильники транспортируются в упаковке любым крытым видом транспорта. Во время погрузки, транспортирования и выгрузки светильников с транспортного средства должны быть приняты меры для защиты светильников от механических повреждений и непосредственного воздействия нефтепродуктов, агрессивных сред и атмосферных осадков.
6.3. Хранение светильников осуществляется в упаковке изготовителя в помещениях с естественной вентиляцией при температуре окружающего воздуха от -45°С +50°С и относительной влажности до 98%. При хранении на стеллажах или полках светильники (только в потребительской таре) должны быть сложены не более, чем в 5-6 рядов по высоте.

## 7. ГАРАНТИЙНЫЕ ОБЯЗАТЕЛЬСТВА

7.1. Гарантийный срок эксплуатации светильников __ года со дня продажи при условии соблюдения потребителем правил эксплуатации, транспортирования и хранения.
7.2. В случае неисправности светильника в течение гарантийного срока производится безвозмездный ремонт или замена при соблюдении Покупателем условий, описанных в данном паспорте.
7.3. Для ремонта или замены светильника в период гарантийного срока требуется предоставить рекламацию с указанием условий, при которых была выявлена неисправность, и предъявить само изделие с настоящим паспортом.

## 8. УТИЛИЗАЦИЯ

8.1. Светильник не содержит токсичных материалов, а так же комплектующих, приносящих вред окружающей среде. Утилизацию светильника производить обычным способом.

## 9. СВЕДЕНИЯ О ПРИЁМКЕ

9.1. Светодиодные светильники соответствуют требованиям ГОСТ Р МЭК 60598-1-2011 и признаны годными для эксплуатации.

Дата изготовления «___» _____ 20___ г.

Штамп технического контроля изготовителя _____

Дата продажи «___» _____ 20___ г.

Штамп магазина _____