СВЕТИЛЬНИК СВЕТОДИОДНЫЙ ТРЕКОВЫЙ ТИПА ДТО 13XX, ДТО 14XX

Руководство по эксплуатации

1 Основные сведения об изделии

1.1 Светильник светодиодный трековый типа ДТО 13XX, ДТО 14XX (далее – светильник) товарного знака IEK предназначен для работы в однофазных сетях переменного тока напряжением 230 В с частотой 50 Гц.

1.2 Светильник совместно с шинопроводом осветительным однофазным и соединителем применяются для создания трековой осветительной установки (ТОУ) акцентного, декоративного освещения в жилых, общественных и торговых помещениях.

1.3 Светильник соответствует требованиям технических регламенто в ТР ТС 004/2011, ТР ТС 020/2011, ТР ЕАЭС 037/2016.

2 Технические данные

2.1 Основные технические данные светильника приведены в таблице 1.

Таблица 1

Наименование показателя	Значение для светильника типа ДТО						
	1301	1302	1303	1304	1401	1402	1403
Номинальное напряжение, В	230						
Диапазон рабочих напряжений, В	198–253				170–265		
Частота, Гц	50/60						
Источник света (незаменяемый)	COB				Светодиоды SMD 2835		
Угол рассеивания светового потока	24°				50°		
Номинальная мощность, Вт	10	20	30	40	6	8	10
Световой поток, лм	800	1600	2400	3200	400	560	720
Номинальный ток, А	0,09	0,17	0,14	0,19	0,04	0,06	0,08
Цветовая температура, К	4000						
Класс светораспределения по ГОСТ Р 54350	П (прямого света)						
Угол поворота в горизонтальной оси	360°						
Угол поворота в вертикальной оси	90°						
Класс энергоэффективности	A+						
Коэффициент мощности, не менее	0,5	0,5	0,9	0,9	0,5	0,5	0,5

Продолжение таблицы 1

Параметры	Значение для светильника типа ДТО						
	1301	1302	1303	1304	1401	1402	1403
Коэффициент пульсации, %, не более	5						
Индекс цветопередачи Ra, не менее	80						
Класс защиты по ГОСТ IEC 60598-1	II						
Степень защиты по ГОСТ 14254 (IEC 60529)	IP20						
Тип шинопровода	однофазный						
Материал корпуса	Алюминиевый сплав				Пластмасс		
Материал адаптера	Пластмасса						
Цвет корпуса	Белый/чёрный						
Диапазон рабочих температур, °С	От 0 до плюс 35						
Относительная влажность воздуха	До 80 % при плюс 25 °С						
Срок службы, часов	30000				15000		
Гарантийный срок, месяцев (со дня продажи)*	24				12		

* Гарантия сохраняется при соблюдении покупателем правил эксплуатации, транспортирования и хранения.

2.2 Габаритные размеры светильника ДТО 13XX приведены в таблице 1 и на рисунке 2, светильника ДТО 14XX – в таблице 2 и на рисунке 3.

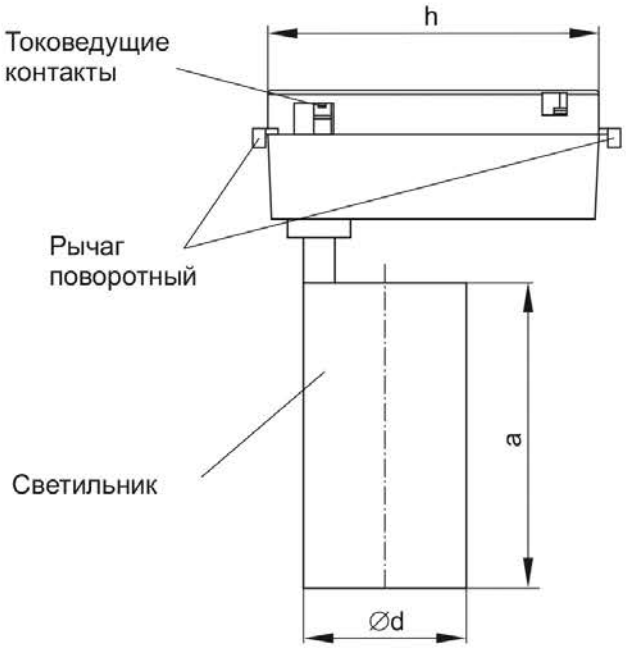

Рисунок 1

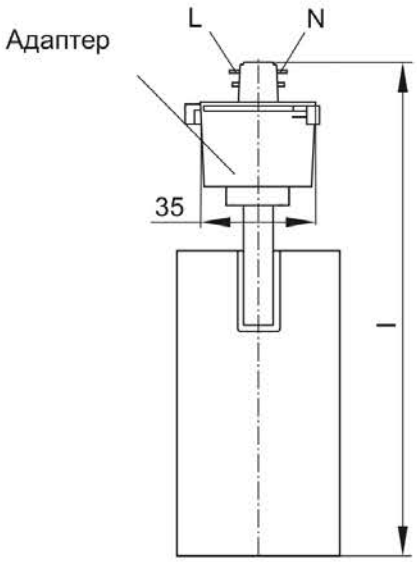

Таблица 2

Светильник	a, мм	∅d, мм	h,мм	l, мм
ДТО 1301	120	55	80	182
ДТО 1302	130	65	80	192
ДТО 1303	140	75	120	205
ДТО 1304	150	85	120	212

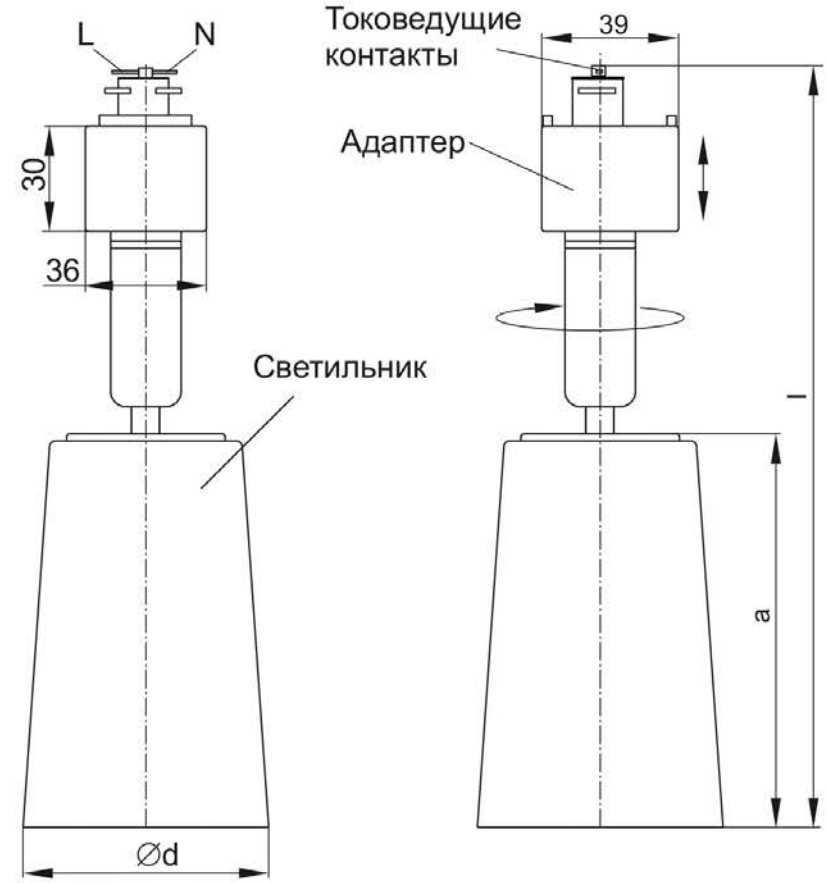

Таблица 3

Светильник	a, мм	∅d, мм	l, мм
ДТО 1401; ДТО 1402	85	60	160
ДТО 1403	85	70	165

Рисунок 2

3 Правила и условия эффективного и безопасного использования

3.1 Меры безопасности

ВНИМАНИЕ

Монтаж и техническое обслуживание производить только при отключённом напряжении сети.

ЗАПРЕЩАЕТСЯ

Подключать светильник к неисправному шинопроводу. Монтаж светильника во влажных помещениях. Производить перемещение светильников вдоль шинопровода во включенном состоянии. Эксплуатация светильника с механическими повреждениями.

3.1.1 Работы по монтажу и техническому обслуживанию светильника должны проводиться квалифицированным персоналом.

3.2 Правила монтажа и эксплуатации

3.2.1 Эксплуатацию светильника производить в соответствии с действующими требованиями правил по электробезопасности, а также другой нормативно-технической документации, регламентирующей эксплуатацию и наладку электротехнического оборудования.

3.2.2 Монтаж и подключение светильника производить в однофазный осветительный шинопровод IEK® (арт. LT-SO0D-SPD-1-D15-K01-1; LT-SO0D-SPD-1-D15-K02-1).

3.2.3 Для монтажа светильника необходимо:

– вставить светильник ДТО 1301–1304 в шинопровод и зафиксировать двумя поворотными рычагами (рисунок 1);

– потянуть вниз до упора подпружиненный корпус адаптера светильника ДТО 1401–1403 (рисунок 2). Не отпуская корпус адаптера вставить его в шинопровод и повернуть вокруг оси на 90°. Зафиксировать светильник отпустив подпружиненный корпус адаптера.

ВНИМАНИЕ

Установка на шинопровод светильников, конструкция адаптера которых не соответствует конструкции шинопровода, не допускается.

3.2.4 Светильник ремонту не подлежит. При обнаружении неисправности по истечении гарантийного срока светильник утилизировать.

3.2.5 При обнаружении неисправности в период действия гарантийных обязательств обращаться к продавцу или организации.

3.2.6 По истечении срока службы светильник утилизировать.

3.3 Техническое обслуживание

3.3.1 Техническое обслуживание светильника не требуется, за исключением чистки от загрязнений. Чистку производить мягкой сухой тканью без применения растворителей и других агрессивных моющих средств.

4 Транспортирование, хранение и утилизация

4.1 Транспортирование светильника допускается при температуре от минус 50 °С до плюс 50 °С любым видом крытого транспорта, обеспечивающего предохранение упакованных изделий от повреждений.

4.2 Хранение светильника осуществлять в упаковке изготовителя в закрытых помещениях с естественной вентиляцией при температуре окружающей среды от минус 50 °С до плюс 50 °С и относительной влажности 98 % при плюс 25 °С.

4.3 Утилизацию светильника производить путем передачи светильника в специализированное предприятие для переработки вторичного сырья в соответствии с требованиями законодательства на территории реализации.

Издание 2