ПАСПОРТ
ИНСТРУКЦИЯ ПО МОНТАЖУ

ГЖИК.305423.032ПС
SHOP220
ГЖИК.305423.039ИМ

КОРПУСА
OptiBox Pro

OPTIMA
KEAZ

EAC

1. НАЗНАЧЕНИЕ

1.1 OptiBox Pro предназначены для комплектования электрическими аппаратами, предназначенными для установки на DIN-рейку (35 мм).
1.2 Структура условного обозначения для корпусов OptiBox Pro:
OptiBox Pro–X1-X2X3X4-IP40
OptiBox Pro – Условное обозначение серии;
X1 – Количество модулей: 8, 12, 18, 24, 36, 48, 60;
X2 – Вид корпуса:
N – навесной,
V – встраиваемый;
X3 – Тип дверцы:
M – металлическая белая,
K – пластиковая прозрачная черная,
N – пластиковая непрозрачная белая;
X4 – Назначение:
M – мультимедийный;
R – распределительный;
K – комбинированный
IP40 – степень защиты по ГОСТ IEC 14254-2015.
Пример записи обозначения встраиваемого мультимедийного пластикового корпуса с 24 модулями, с металлической дверцей - OptiBox Pro – 24-VMM-IP40.

2. КОМПЛЕКТНОСТЬ

2.1 Комплектность указана в таблице 1.

Таблица 1

Количество модулей в корпусе	Тип корпуса	Аксессуары в комплекте, шт					
		Фиксатор-соединитель	Блок клеммный	Маркировочная лента	Держатель кабеля	Заглушка модульная	Держатель клеммных блоков
1	2	3	4	5	6	7	8
8	встраиваемый	2	N S11 – 1 PE S6 - 1	1	-	1	-
	навесной	-					2
12	встраиваемый	2	N S16 – 1 PE S11 - 1	1	-	1	-
	навесной	-					2
18	встраиваемый	2	N S21 – 1 PE S16 - 1	1	-	1	-
	навесной	-					2
24	встраиваемый	2	N S26 – 1 PE S11 - 1	2	1	1	-
	навесной	-					2
36	встраиваемый	2	N S11 – 1 PE S26 - 1	3	2	2	-
	навесной	-					2

Продолжение табл. 1

Количество модулей в корпусе	Тип корпуса	Аксессуары в комплекте, шт					
		Фиксатор-соединитель	Блок клеммный	Маркировочная лента	Держатель кабеля	Заглушка модульная	Держатель клеммных блоков
1	2	3	4	5	6	7	8
48	встраиваемый	2	N S11 – 1 N S16 – 1 PE S26 - 1	4	3	2	-
	навесной	-					2
60	встраиваемый	2	N S16 – 2 PE S11 - 1 PE S21 - 1	5	4	2	-
	навесной	-					2

3. ТЕХНИЧЕСКИЕ ХАРАКТЕРИСТИКИ

3.1 Корпуса OptiBox Pro соответствуют ГОСТ IEC 62208-2013.
3.2 Основные характеристики корпусов приведены в таблице 2.

Таблица 2

Параметр	Значение		
	Металлическая белая дверца	Непрозрачная белая пластиковая дверца	Полупрозрачная черная пластиковая дверца
1	2	3	4
Номинальное напряжение устанавливаемых аппаратов, В	220, 400		
Номинальный ток устанавливаемых аппаратов ГОСТ IEC 61439-1-2013, А	до 125		
Условия эксплуатации	по ГОСТ IEC 62208-2013, п.7, за исключением температуры окружающей среды		
Цвет корпуса по каталогу RAL	9016		
Цвет дверцы по каталогу RAL, светопропускаемость по ASTM D1003	9016		9005, светопропускаемость 30%
Температура эксплуатации, °С	От -25 до +60		
Климатическое исполнение по ГОСТ 15150-69	УХЛ3		
Ударная прочность, IK, по ГОСТ IEC 62262-2015	IK09		
Степень защиты IP по ГОСТ IEC 14254-2015	IP40		
Класс горючести по UL94	V0		
Количество модулей, предусмотренных для установки в корпус, шт.	8, 12, 18, 24, 36, 48, 60		
Способ крепления	навесное или встраиваемое		
Режим работы	продолжительный		
Рабочее положение	вертикальное		
Срок службы	25 лет		

4. ГАБАРИТНО-УСТАНОВОЧНЫЕ РАЗМЕРЫ

4.1 Габаритно-установочные размеры приведены в таблицах 3, 4 и на рисунках 1, 2.

Рисунок 1 – Габаритные размеры корпусов OptiBox Pro встраиваемого исполнения

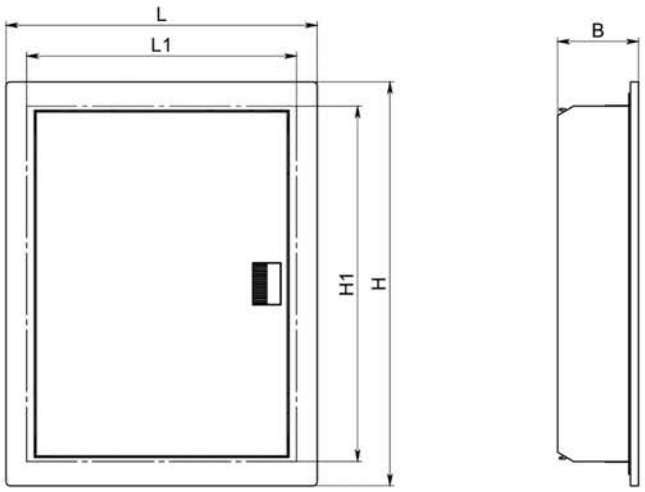

Таблица 3

Количество модулей в корпусе	Ширина (L), мм	Высота (H), мм	Глубина (B), мм	Ширина ниши в стене (L1), мм	Высота ниши в стене (H1), мм
1	2	3	4	5	6
8	313	375	102	262	315
12	385	375	102	334	315
18	493	375	102	442	315
24	385	500	102	337	452
36	385	625	102	337	577
48	385	750	102	337	702
60	385	875	102	337	827

Рисунок 2 – Габаритные размеры корпусов OptiBox Pro навесного исполнения

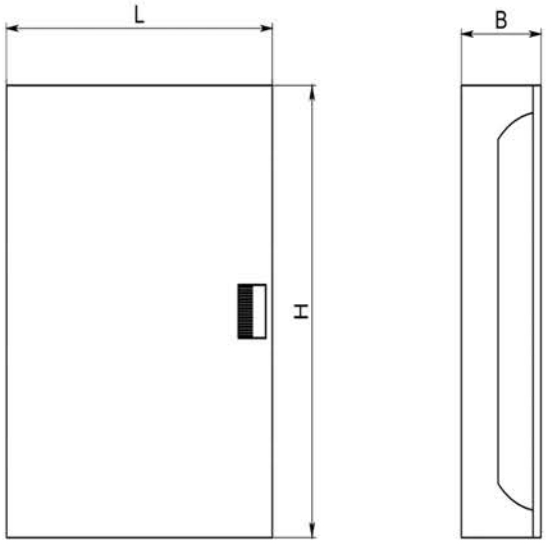

Таблица 4

Количество модулей в корпусе	Ширина (L), мм	Высота (H), мм	Глубина (B), мм
8	232	315	102
12	304	315	102
18	412	315	102
24	304	440	102
36	304	565	102
48	304	690	102
60	304	815	102

5. ТРАНСПОРТИРОВАНИЕ И ХРАНЕНИЕ

5.1 Транспортирование корпусов может осуществляться всеми видами транспорта при температуре от минус 40 до плюс 75 °С и относительной влажности воздуха до 80% при температуре плюс 25 °С, обеспечивающим предохранение упакованных изделий от механических повреждений, загрязнения и попадания влаги.
5.2 Транспортирование корпусов в части воздействия механических факторов осуществляется по группе Ж ГОСТ 23216–78, в части воздействия климатических факторов – по группе 5 ГОСТ 15150–69.
5.3 Хранение корпусов осуществляется по группе 5 воздействия климатических факторов согласно ГОСТ 15150–69 в упаковке изготовителя при температуре от минус 40 до плюс 75 °С.
5.4 Корпуса OptiBox Pro хранятся в упаковке предприятия изготовителя в закрытом сухом и чистом помещении при отсутствии в окружающей среде пыли, кислотных и других паров, отрицательно влияющих на материалы и упаковку.

6. ГАРАНТИЙНЫЕ ОБЯЗАТЕЛЬСТВА

6.1 Изготовитель гарантирует соответствие характеристик корпусов при соблюдении потребителем условий транспортирования, хранения, монтажа и эксплуатации.
6.2 Гарантийный срок эксплуатации – 1 год со дня продажи при условии соблюдения потребителем правил монтажа, эксплуатации, транспортирования и хранения.
6.3 Назначенный срок службы 25 лет.
6.4 Корпуса OptiBox Pro неремонтопригодны.
6.5 Несоблюдение требований по эксплуатации и монтажу изделий снимает с Акционерное общество «Курский электроаппаратный завод» (АО «КЭАЗ») гарантийные обязательства.

7. СВЕДЕНИЯ ОБ УТИЛИЗАЦИИ

7.1 OptiBox Pro после окончания срока службы подлежит разборке и передаче организациям, которые перерабатывают черные, цветные металлы и пластик.
7.2 Опасных для здоровья людей и окружающей среды веществ и металлов в конструкции OptiBox Pro нет.

КОРПУС OptiBox Pro
навесного исполнения

Рисунок 1 – Внешний вид корпуса OptiBox Pro встраиваемого исполнения

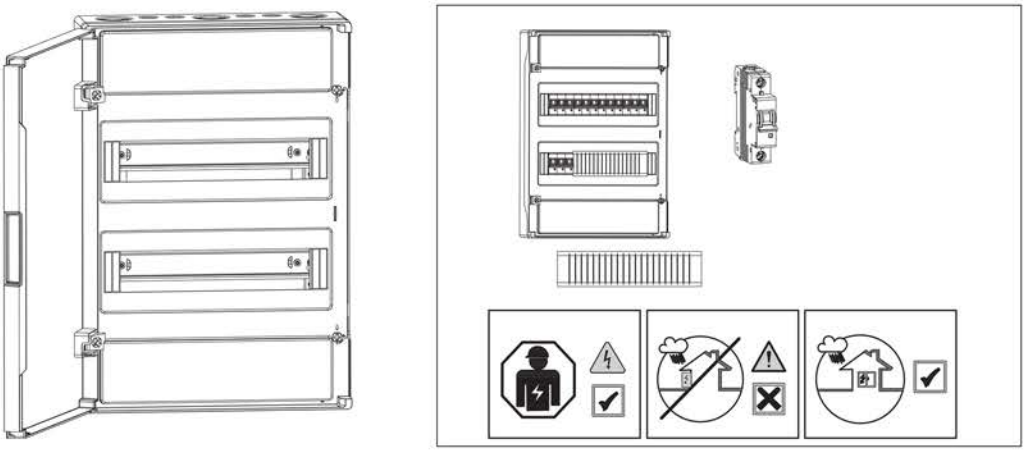

Рисунок 2 – Демонтаж крышки перед установкой шкафа на стену

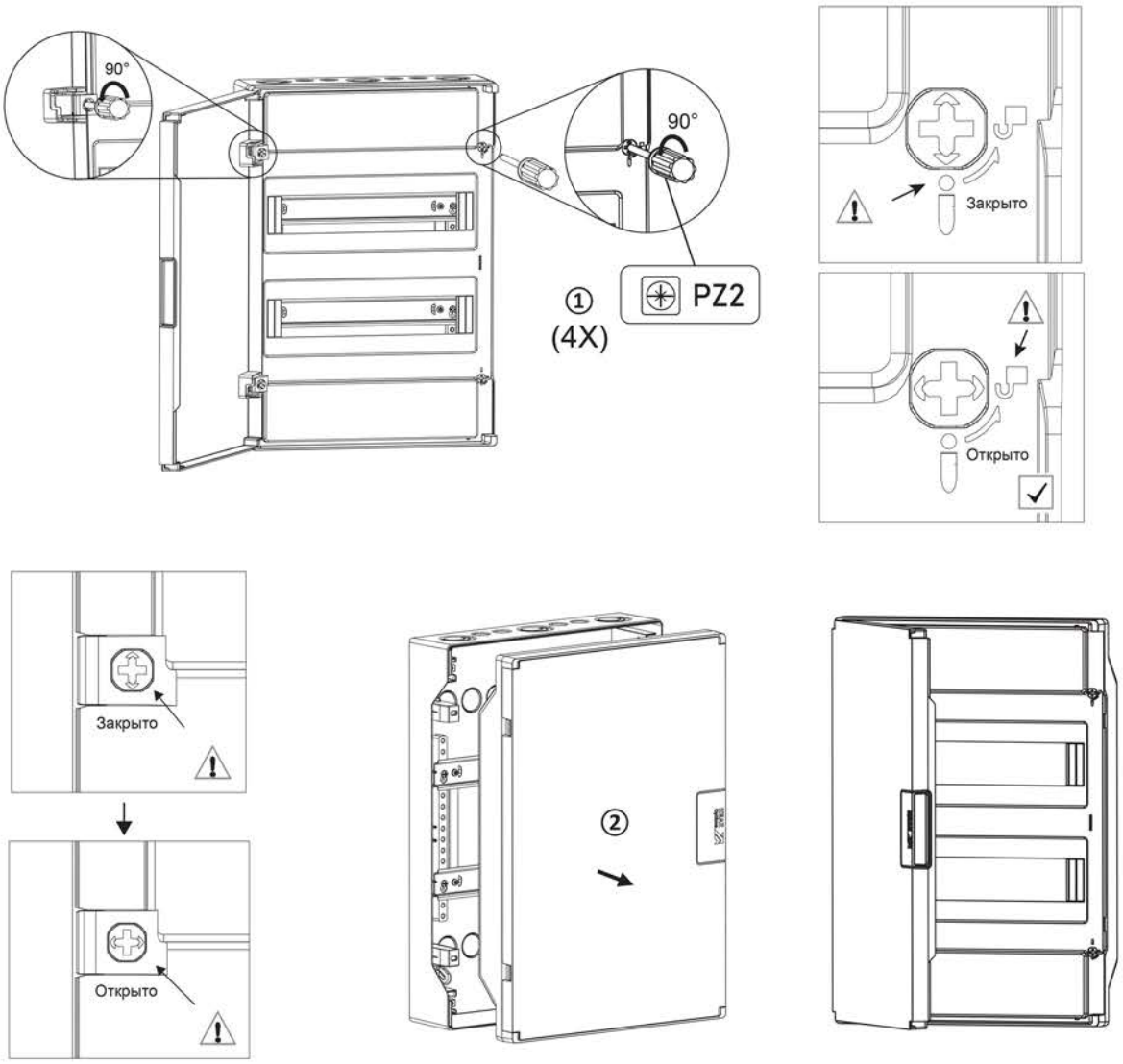

Рисунок 3 – Выбивание отверстий для установки шкафа на стену

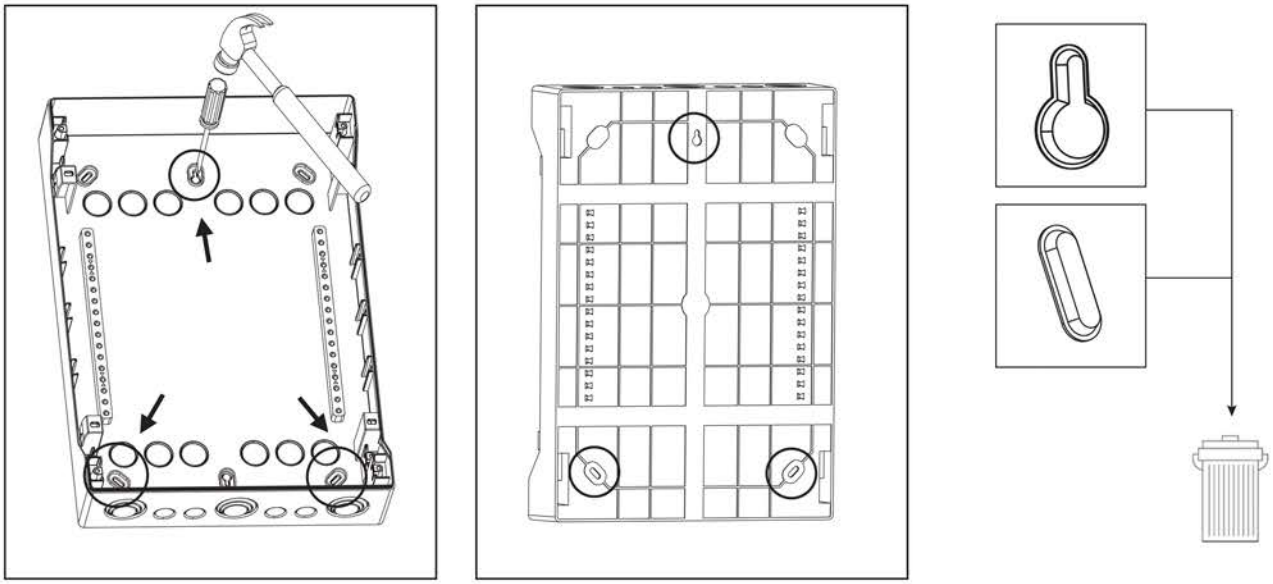

Рисунок 4 – Установка DIN-реек

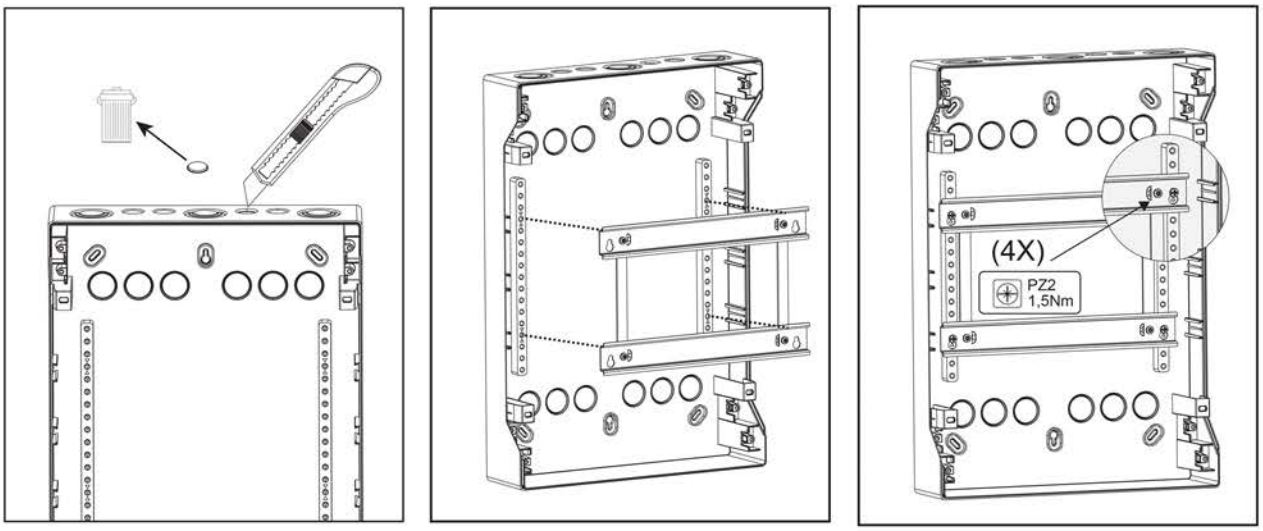

Рисунок 5 – Заведение проводов

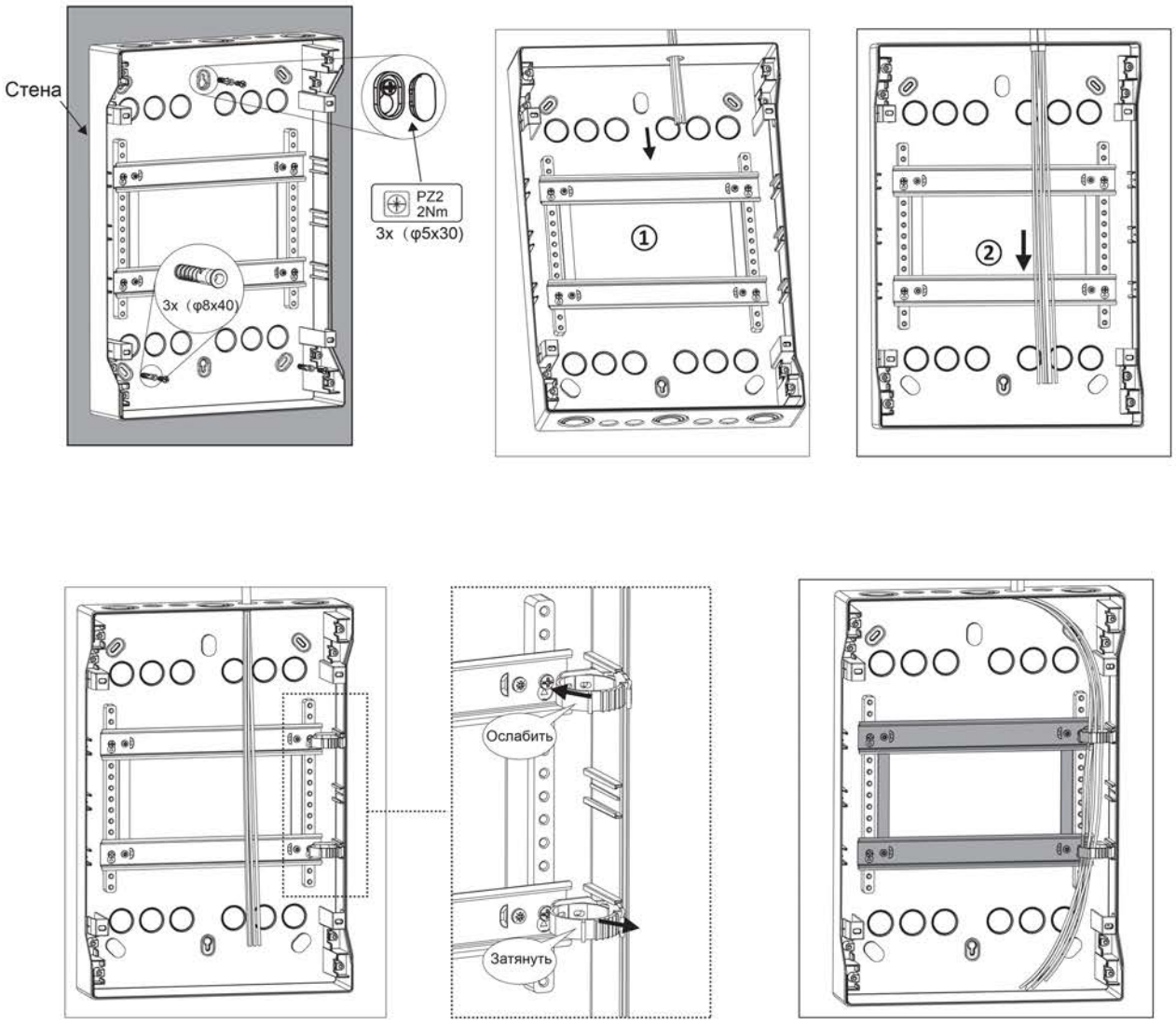

Рисунок 6 – Установка держателей клеммных блоков

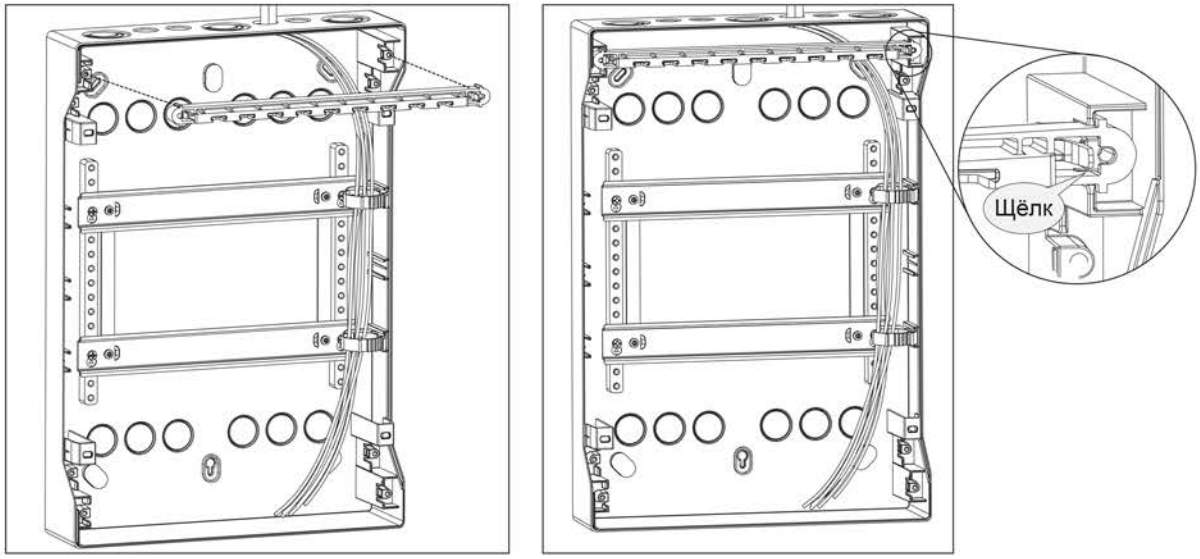

Рисунок 7 – Установка клеммных блоков

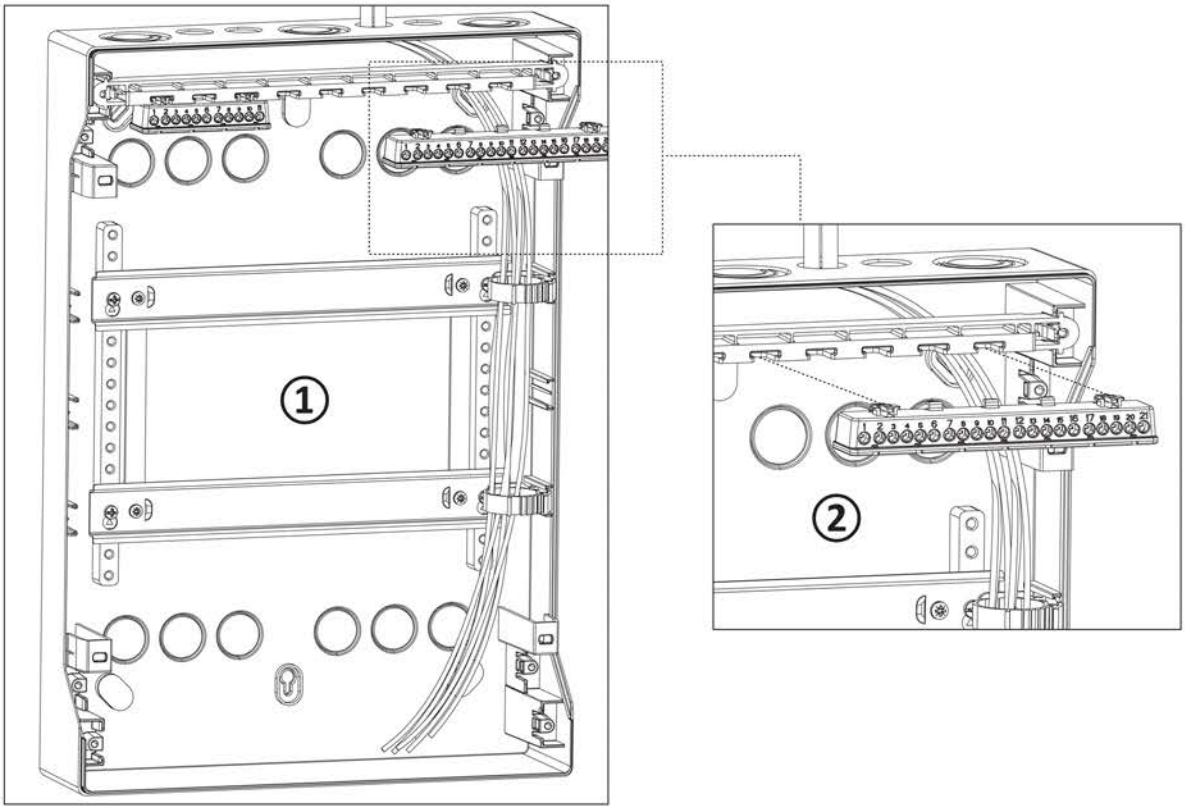

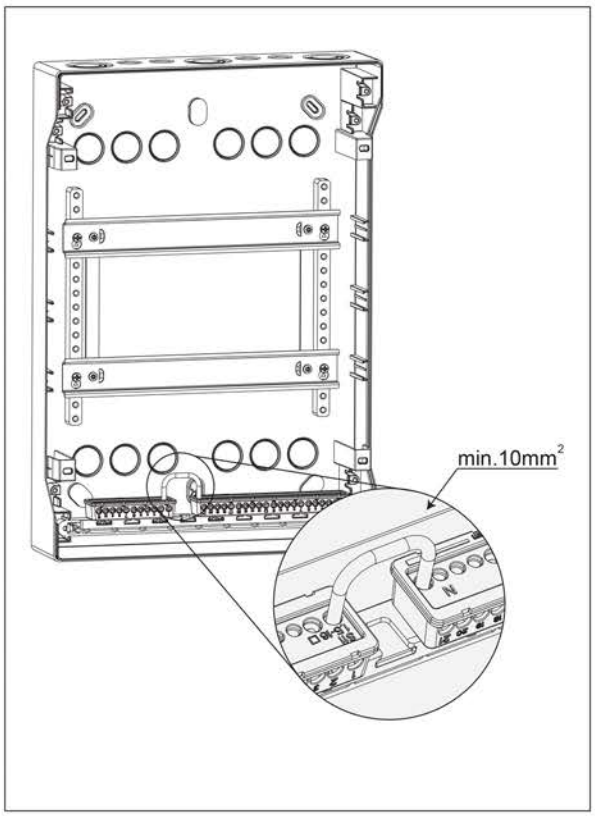

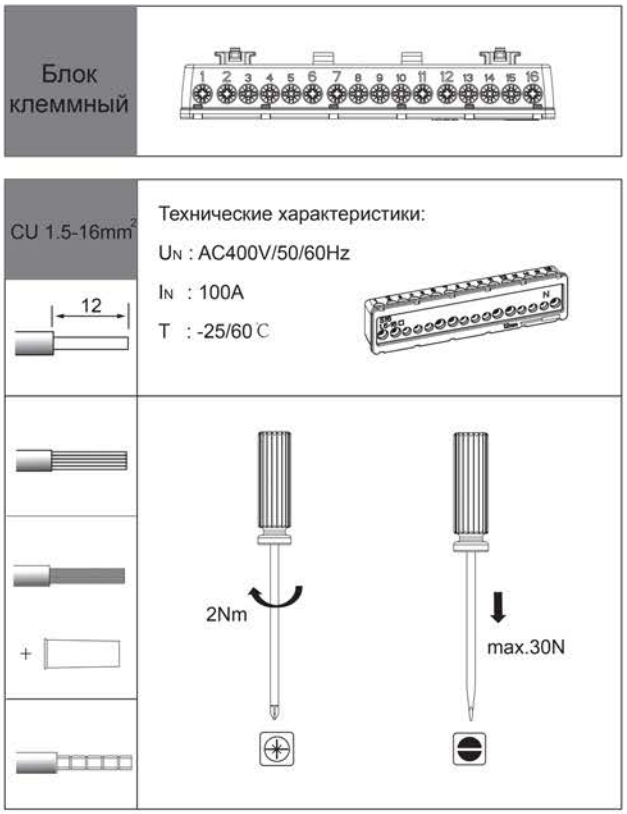

Рисунок 8 – Установка крышки

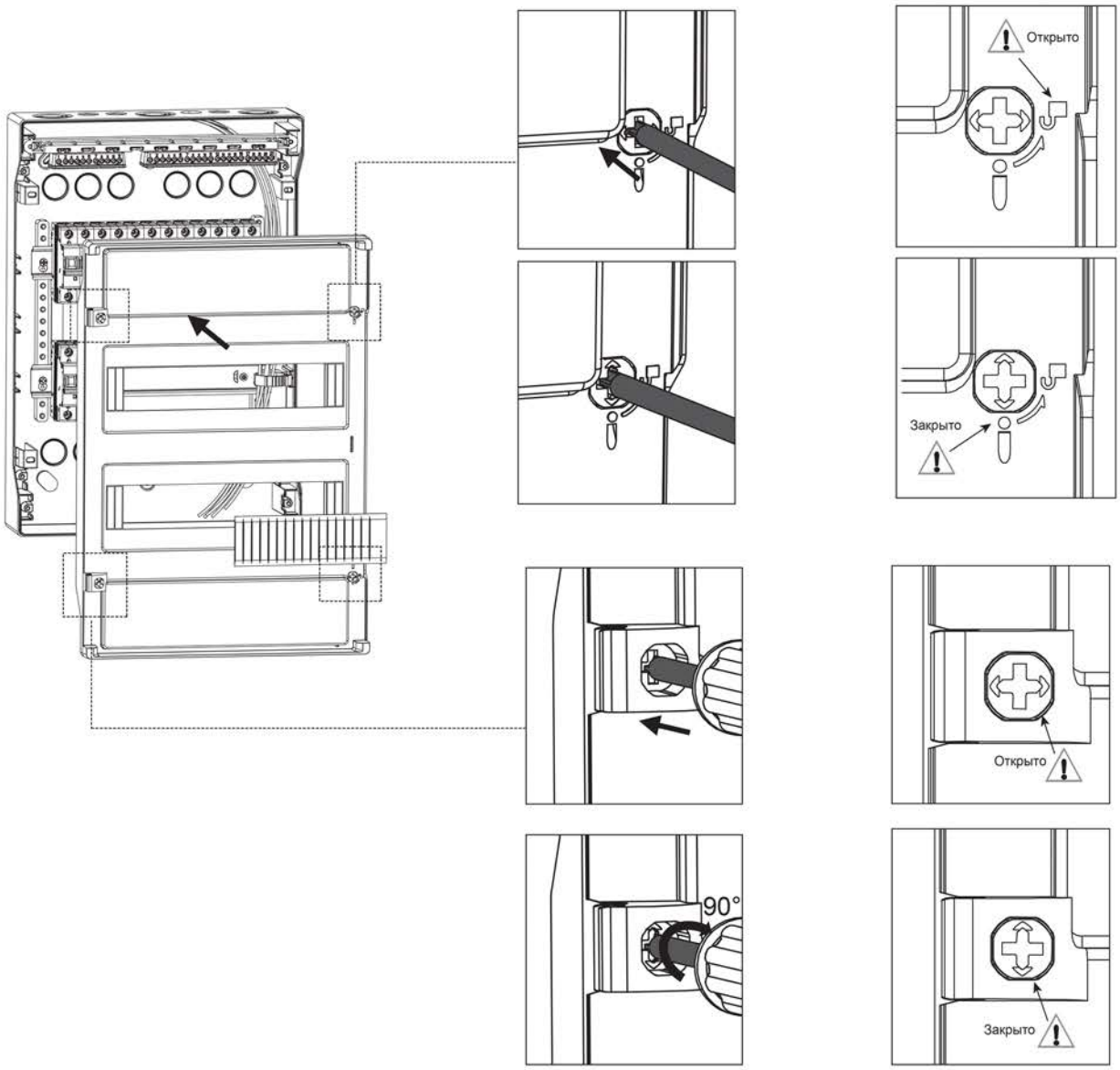

Рисунок 9 – Пломбировка шкафа

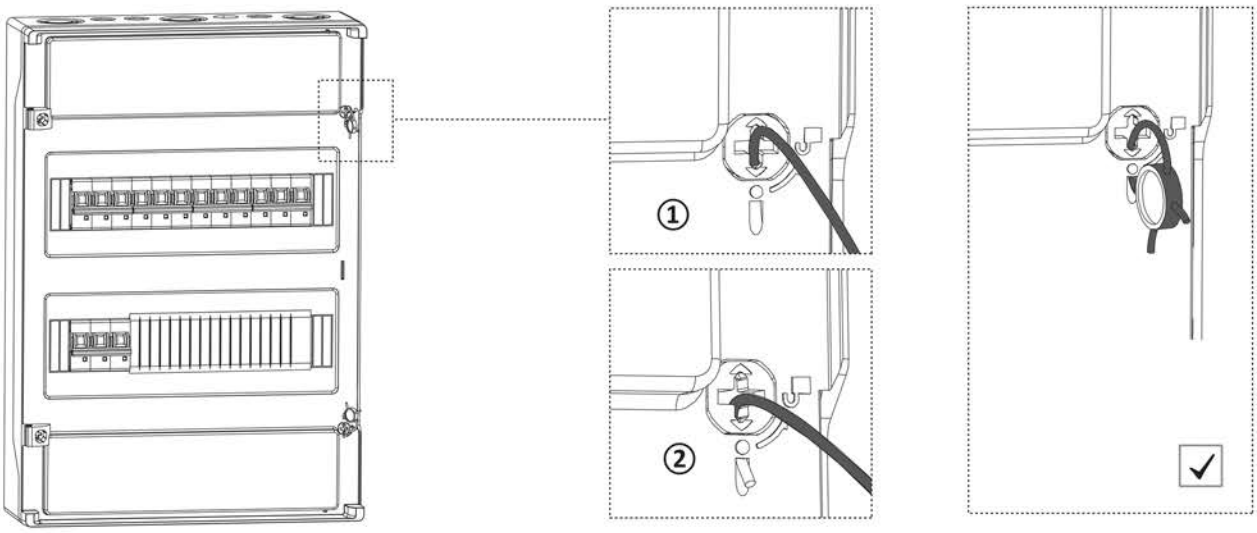

Рисунок 10 – Маркировка аппаратов

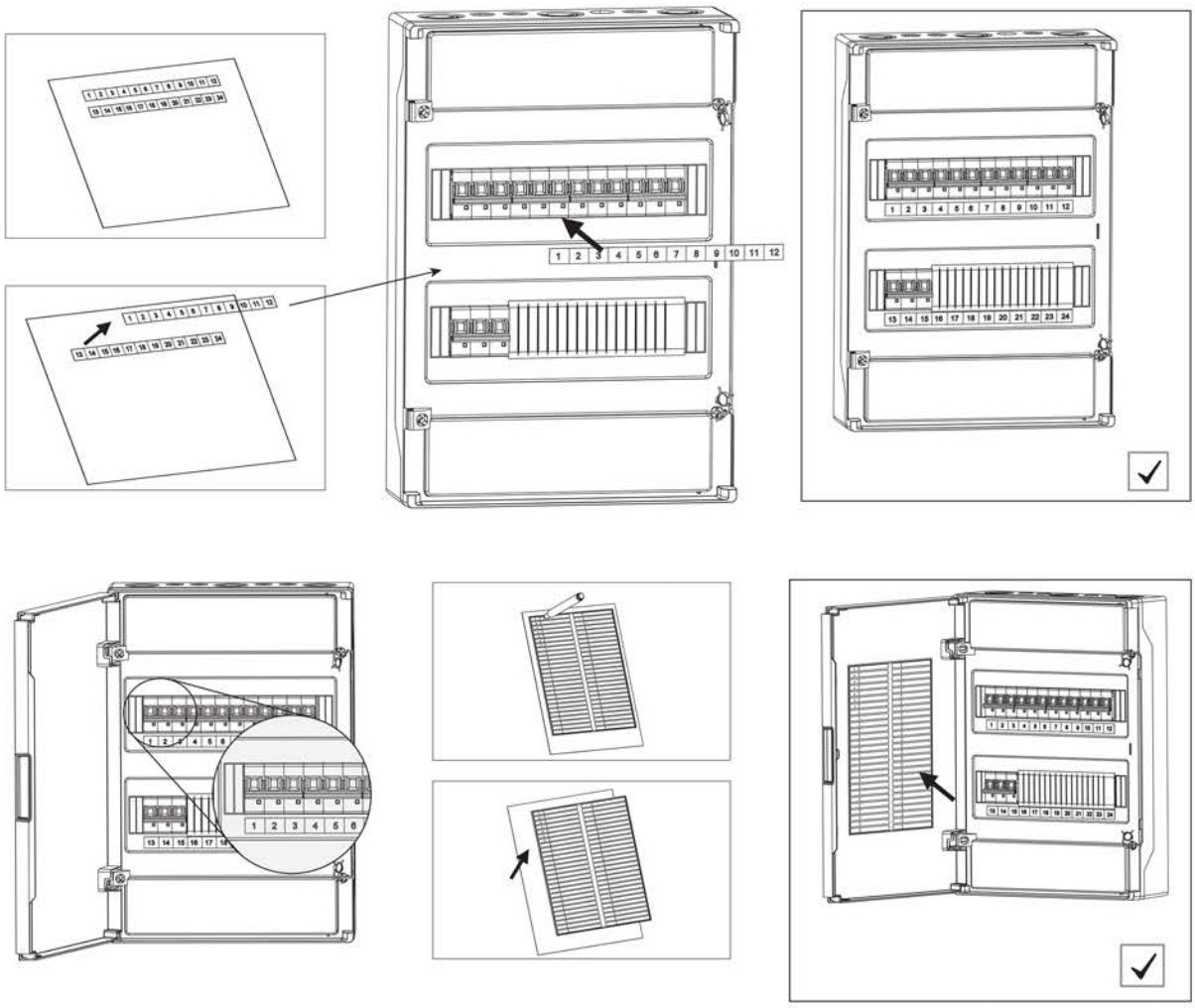

Рисунок 11 – Регулировка направления открывания двери

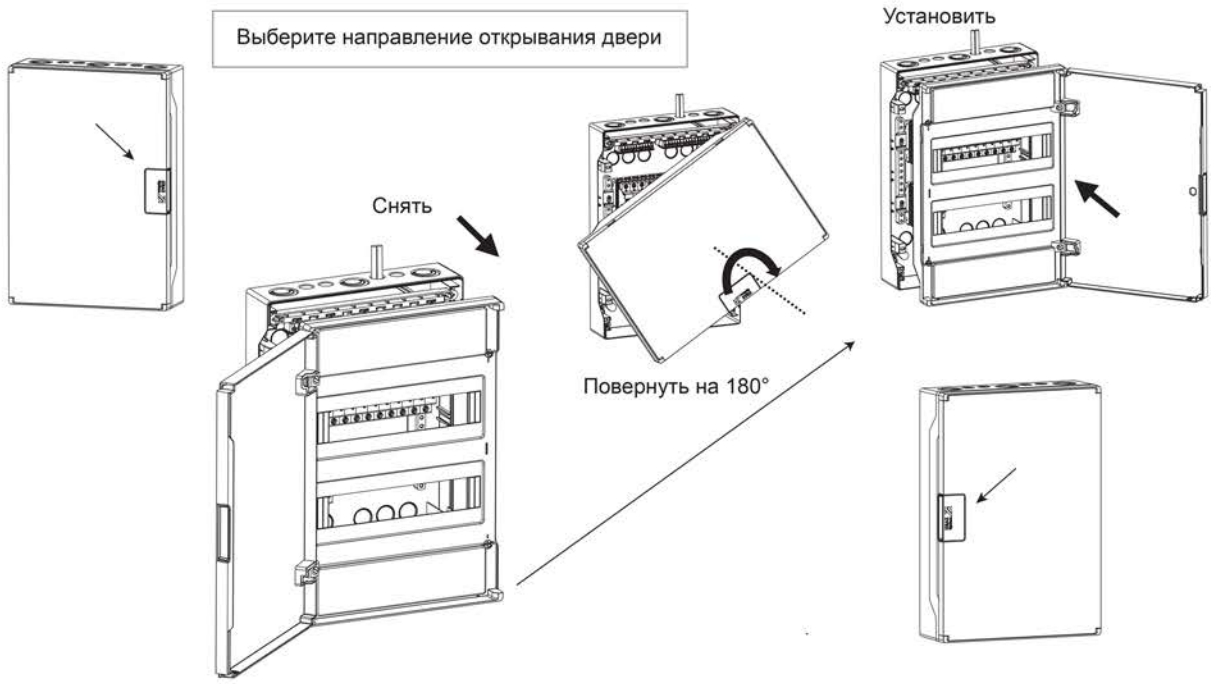

Рисунок 12 – Установка замка

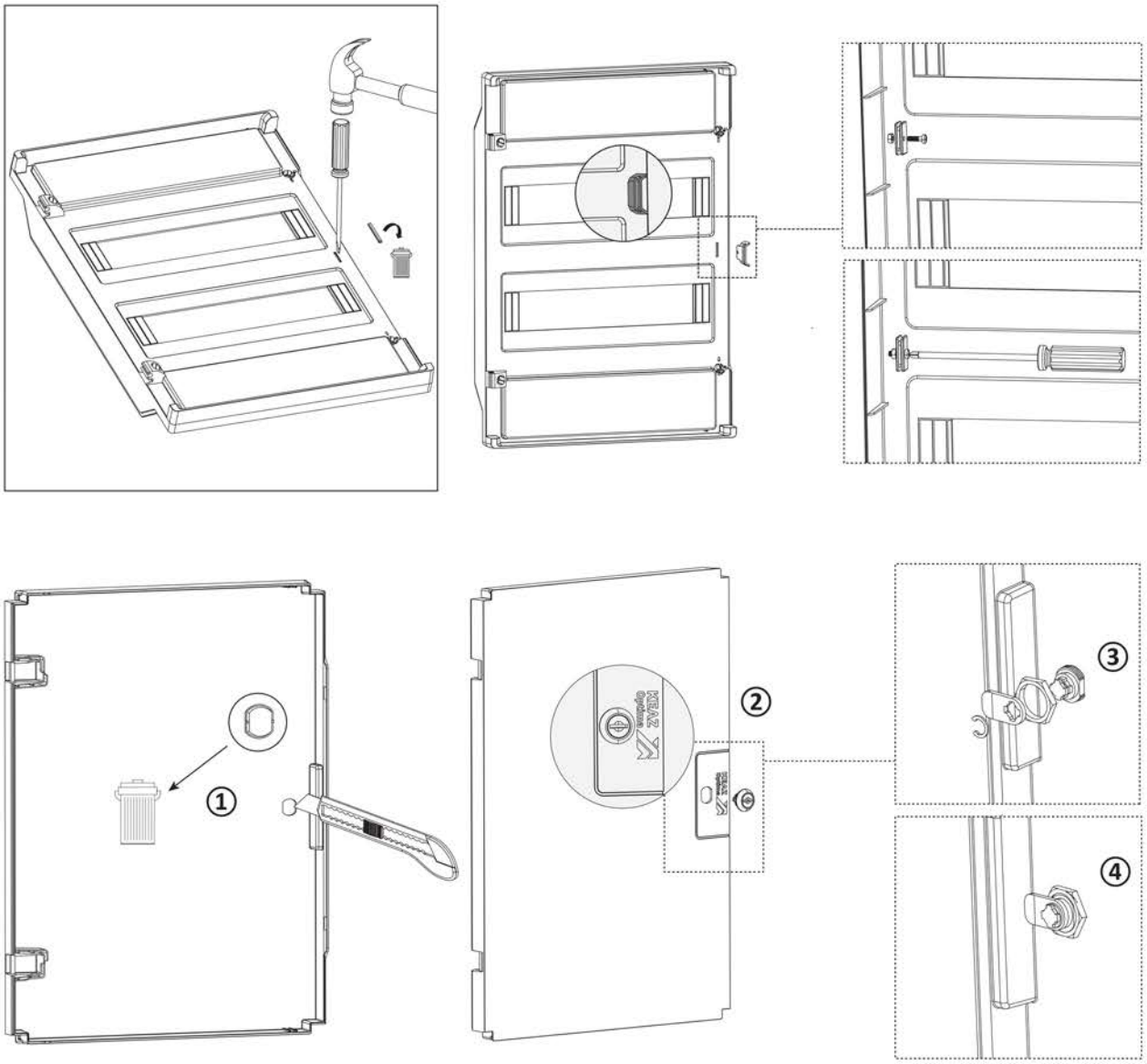

СВИДЕТЕЛЬСТВО О ПРИЁМКЕ

Корпуса OptiBox Pro изготовлены и приняты в соответствии с обязательными требованиями ГОСТ IEC 62208-2013, действующей технической документацией и признаны годными для эксплуатации.

Дата изготовления указана на упаковке.

Технический контроль произведен _____