# СВЕТИЛЬНИК ДЛЯ ШКОЛЬНОЙ ДОСКИ ТИПА 1904 СЕРИИ СТАНДАРТ PRO

## Руководство по эксплуатации

### 1 Основные сведения об изделии

1.1 Светильник для школьной доски типа 1904 серии СТАНДАРТ PRO товарного знака IEK (далее – светильник) предназначен для работы в однофазных сетях переменного тока напряжением 230 В частоты 50 Гц.

1.2 Светильник соответствует требованиям ТР ТС 004/2011, ТР ТС 020/2011, ТР ЕАЭС 037/2016.

1.3 Светильник применяется для освещения информационных и классных досок.

### 2 Технические данные

2.1 Основные технические данные светильника приведены в таблице 1.

Таблица 1 – Технические данные

| Наименование показателя | Значение |
|---|---|
| Номинальное напряжение AC, В | 230 |
| Диапазон рабочих напряжений AC, В | 176 – 264 |
| Частота сети, Гц | 50 |
| Номинальное напряжение DC, В | 308 |
| Диапазон рабочих напряжений DC, В | 247 – 370 |
| Источник света | LED |
| Мощность, Вт, ±10 % | 18 |
| Номинальный ток, А | 0,08 |
| Световой поток, лм, ±10 % | 2100 |
| Световая отдача, лм/Вт, ±10 % | 117 |
| Цветовая температура, К | 4000 |
| Кривая силы света по ГОСТ 34819 | Д |
| Класс энергоэффективности | А+ |
| Коэффициент пульсаций, %, не более | 1 |
| Коэффициент мощности, cos φ, не менее | 0,97 |
| Индекс цветопередачи, Ra, не менее | 90 |
| Степень защиты по ГОСТ 14254 (IEC 60529) | IP40 |

Продолжение таблицы 1

| Наименование показателя | Значение |
|---|---|
| Класс защиты от поражения электрическим током по ГОСТ IEC 60598-1 | I |
| Материал корпуса | Сталь |
| Цвет корпуса | Белый |
| Материал рассеивателя | Полистирол |
| Тип рассеивателя | Опаловый |
| Температура эксплуатации, °С | От минус 20 до плюс 40 |
| Максимальная влажность воздуха при 25 °С, % | 80 |
| Срок службы, ч | 50000 |
| Гарантийный срок (со дня продажи), лет * | 5 |

* Гарантия сохраняется при соблюдении покупателем правил эксплуатации, транспортирования и хранения.

2.2 Габаритные и установочные размеры светильника приведены на рисунке 1.

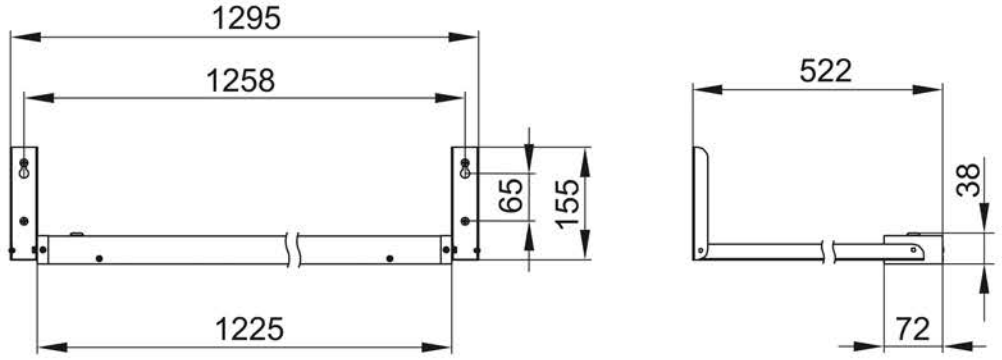


Рисунок 1

## 3 Меры безопасности

**ЗАПРЕЩАЕТСЯ**

**Техническое обслуживание светильника во включенном состоянии.**
**Подключать светильник к повреждённой электропроводке.**
**Эксплуатировать светильник без защитного заземления.**

**ВНИМАНИЕ**

**Не допускать попадания влаги на светильник.**

3.1 Работы по монтажу и техническому обслуживанию светильника должны проводиться квалифицированным персоналом.

## 4 Правила монтажа и эксплуатации

4.1 Эксплуатацию светильника производить в соответствии с действующими требованиями правил по электробезопасности, а также другой нормативно-технической документации, регламентирующей эксплуатацию и наладку электротехнического оборудования.

4.2 При эксплуатации располагать светильник вдали от химически активной среды, горючих и легковоспламеняющихся предметов.

4.3 Подключение светильника к сети производить сетевым кабелем, выведенным из корпуса, согласно цветовой маркировке проводников:

– коричневый (чёрный) проводник – фаза (L);

– синий проводник – нейтраль (N);

– жёлто-зелёный проводник– защитный проводник заземления (PE).

4.4 Накладной монтаж (рисунок 2). Установить на опорную поверхность кронштейны светильника (2) перпендикулярно к светильнику (1) на расстоянии 1258 мм друг от друга. Установить светильник (1) между кронштейнами (2) под нужным углом и зафиксировать положение винтом (3). Затянуть гайку (4) для более надёжной фиксации положения светильника.

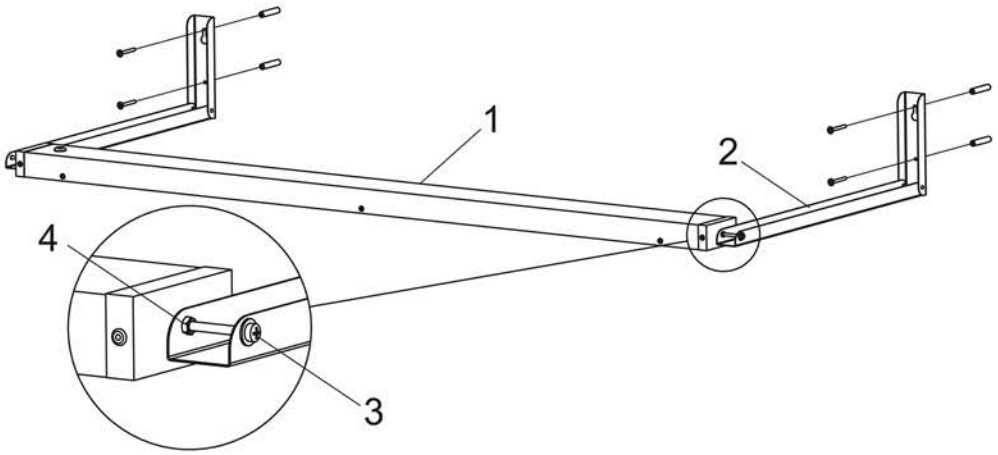


Рисунок 2

4.5 Светильник ремонту не подлежит. При обнаружении неисправности по истечении гарантийного срока светильник подлежит утилизации.

4.6 При обнаружении неисправности в период действия гарантийных обязательств обращаться к продавцу или организации, указанные на сайте: iek.ru.

4.7 По истечении срока службы светильник утилизировать.

## 5 Обслуживание

5.1 Техническое обслуживание светильника не требуется, за исключением чистки от загрязнений. Чистку производить мягкой сухой тканью без применения растворителей и других агрессивных моющих средств.

## 6 Транспортирование, хранение и утилизация

6.1 Транспортирование светильника допускается при температуре от минус 20 °С до плюс 40 °С любым видом крытого транспорта, обеспечивающим предохранение упакованного светильника от повреждений.

6.2 Хранение светильника осуществляется в упаковке изготовителя в закрытых помещениях с естественной вентиляцией при температуре окружающей среды от минус 20 °С до плюс 40 °С и относительной влажности 98 % при плюс 25 °С.

6.3 Утилизацию производить путем передачи светильника в специализированное предприятие для переработки вторичного сырья в соответствии с требованиями законодательства на территории реализации.

Издание 1