SHOP220

EKF

ПАСПОРТ

LUMA

Светильники светодиодные линейные ДБО-60/120/150

1 НАЗНАЧЕНИЕ

1.1 Светильники светодиодные линейные ДБО-60/120/150 LUMA EKF предназначены для подключения к сети переменного тока напряжением 220-240 В частоты 50/60 Гц.

1.2. Светильники светодиодные линейные ДБО-60/120/150 LUMA EKF соответствуют требованиям технических регламентов ТР ТС 004/2001, ТР ТС 020/2011, ТР ЕАЭС 037/2016, ГОСТ IEC 60598-2-1.

1.3. Светильники светодиодные линейные ДБО-60/120/150 LUMA EKF — современные, энергоэффективные осветительные приборы, обеспечивающие равномерное свечение по всей поверхности рассеивателя, без видимых перепадов яркости, предназначенные для внутреннего общего освещения медицинских и муниципальных учреждений, административных помещений, учебных заведений, офисов, холлов, а также объектов индустрии гостеприимства и торговли.

1.4. Нормальными условиями эксплуатации светильников являются:
- температура окружающей среды от -20 до +45 °С;
- относительная влажность воздуха до 80% при +25 °С;
- высота над уровнем моря не более 2000 м.

Таблица 1 — Номенклатура

Артикул модели	Наименование модели
LBL-60-24-B-4000	Светильник светодиодный линейный ДБО-60 черный 24Вт 4000К 590x65x70 IP20 LUMA EKF
LBL-120-48-B-4000	Светильник светодиодный линейный ДБО-120 черный 48Вт 4000К 1180x65x70 IP20 LUMA EKF
LBL-150-60-B-4000	Светильник светодиодный линейный ДБО-150 черный 60Вт 4000К 1480x65x70 IP20 LUMA EKF
LBL-60-24-B-6500	Светильник светодиодный линейный ДБО-60 черный 24Вт 6500К 590x65x70 IP20 LUMA EKF
LBL-120-48-B-6500	Светильник светодиодный линейный ДБО-120 черный 48Вт 6500К 1180x65x70 IP20 LUMA EKF
LBL-150-60-B-6500	Светильник светодиодный линейный ДБО-150 черный 60Вт 6500К 1480x65x70 IP20 LUMA EKF
LBL-60-24-W-4000	Светильник светодиодный линейный ДБО-60 белый 24Вт 4000К 590x65x70 IP20 LUMA EKF
LBL-120-48-W-4000	Светильник светодиодный линейный ДБО-120 белый 48Вт 4000К 1180x65x70 IP20 LUMA EKF
LBL-150-60-W-4000	Светильник светодиодный линейный ДБО-150 белый 60Вт 4000К 1480x65x70 IP20 LUMA EKF
LBL-60-24-W-6500	Светильник светодиодный линейный ДБО-60 белый 24Вт 6500К 590x65x70 IP20 LUMA EKF
LBL-120-48-W-6500	Светильник светодиодный линейный ДБО-120 белый 48Вт 6500К 1180x65x70 IP20 LUMA EKF
LBL-150-60-W-6500	Светильник светодиодный линейный ДБО-150 белый 60Вт 6500К 1480x65x70 IP20 LUMA EKF

2 ТЕХНИЧЕСКИЕ ХАРАКТЕРИСТИКИ

Таблица 2 — Основные характеристики светильников ДБО-60

Артикул модели	LBL-60-24-...			
	B-4000	B-6500	W-4000	W-6500
Диапозон рабочего напряжения, В	180-265			
Частота, Гц	50/60			
Номинальная мощность, Вт	24			
Цветовая температура, К	4000	6500	4000	6500
Цвет корпуса	черный		белый	
Световой поток, не менее, лм	2400			
Коэффициент мощности, не менее	1			
Коэффициент пульсации светового потока, не более, %	5%			
Кривая силы света по ГОСТ Р 54350	Д			
Индекс цветопередачи, Ra, не менее	80			
Класс энергоэффиктивности	A+			
Сечение присоединяемых проводов, мм^2	0,75–1,5			
Материал корпуса	алюминий			
Материал защитного рассеивателя	полистирол			
Тип монтажа	накладной/подвесной			
Тип рассеивателя	опаловый			
Тип засветки	неравномерный			
Степень защиты по ГОСТ 14254	IP20			
Класс защты от поражения электрическим током по ГОСТ IEC 61140	I			
Срок службы светильника, часов, не менее	65000			
Габариты светильника (Д*Ш*В), мм	590x70x65			

Таблица 3 — Основные характеристики светильников ДБО-120

Артикул модели	**LBL-120-48-...**			
	B-4000	**B-6500**	**W-4000**	**W-6500**
Диапозон рабочего напряжения, В	180-265			
Частота, Гц	50/60			
Номинальная мощность, Вт	48			
Цветовая температура, К	4000	6500	4000	6500
Цвет корпуса	черный		белый	
Световой поток, не менее, лм	4800			
Коэффициент мощности, не менее	1			
Коэффициент пульсации светового потока, не более, %	5%			
Кривая силы света по ГОСТ Р 54350	Д			
Индекс цветопередачи, Ra, не менее	80			
Класс энергоэффиктивности	A+			
Сечение присоединяемых проводов, мм^2	0,75–1,5			
Материал корпуса	алюминий			
Материал защитного рассеивателя	полистирол			
Тип монтажа	накладной/подвесной			
Тип рассеивателя	опаловый			
Тип засветки	неравномерный			
Степень защиты по ГОСТ 14254	IP20			
Класс защты от поражения электрическим током по ГОСТ IEC 61140	I			
Срок службы светильника, часов, не менее	65 000			
Габариты светильника (Д*Ш*В), мм	1180x70x65			

Таблица 4 — Основные характеристики светильников ДБО-150

Артикул модели	**LBL-150-60-...**			
	B-4000	**B-6500**	**W-4000**	**W-6500**
Диапозон рабочего напряжения, В	180-265			
Частота, Гц	50/60			
Номинальная мощность, Вт	60			
Цветовая температура, К	4000	6500	4000	6500
Цвет корпуса	черный		белый	
Световой поток, не менее, лм	6000			
Коэффициент мощности, не менее	1			
Коэффициент пульсации светового потока, не более, %	5%			
Кривая силы света по ГОСТ Р 54350	Д			
Индекс цветопередачи, Ra, не менее	80			
Класс энергоэффиктивности	A+			
Сечение присоединяемых проводов, мм^2	0,75–1,5			
Материал корпуса	алюминий			
Материал защитного рассеивателя	полистирол			
Тип монтажа	накладной/подвесной			
Тип рассеивателя	опаловый			
Тип засветки	неравномерный			
Степень защиты по ГОСТ 14254	IP20			
Класс защты от поражения электрическим током по ГОСТ IEC 61140	I			
Срок службы светильника, часов, не менее	65 000			
Габариты светильника (Д*Ш*В), мм	1480x70x65			

Таблица 5 — Основные характеристики фигурных коннекторов ДБО-L

Артикул модели	**LBL-L-8-...**			
	B-4000	**B-6500**	**W-4000**	**W-6500**
Диапозон рабочего напряжения, В	180-265			
Частота, Гц	50/60			
Номинальная мощность, Вт	8			
Цветовая температура, К	4000	6500	4000	6500
Цвет корпуса	черный		белый	
Световой поток, не менее, лм	800			
Коэффициент мощности, не менее	1			
Коэффициент пульсации светового потока, не более, %	5%			
Кривая силы света по ГОСТ Р 54350	Д			
Индекс цветопередачи, Ra, не менее	80			
Класс энергоэффиктивности	A+			
Сечение присоединяемых проводов, мм^2	0,75–1,5			
Материал корпуса	алюминий			
Материал защитного рассеивателя	полистирол			
Тип монтажа	накладной/подвесной			
Тип рассеивателя	опаловый			
Тип засветки	неравномерный			
Степень защиты по ГОСТ 14254	IP20			
Класс защты от поражения электрическим током по ГОСТ IEC 61140	I			
Срок службы светильника, часов, не менее	65 000			
Габариты светильника (Д*Ш*В), мм	124x124x65			

Таблица 6 — Основные характеристики фигурных коннекторов ДБО-Т

Артикул модели	**LBL-T-10-...**			
	B-4000	**B-6500**	**W-4000**	**W-6500**
Диапозон рабочего напряжения, В	180-265			
Частота, Гц	50/60			
Номинальная мощность, Вт	10			
Цветовая температура, К	4000	6500	4000	6500
Цвет корпуса	черный		белый	
Световой поток, не менее, лм	1000			
Коэффициент мощности, не менее	1			
Коэффициент пульсации светового потока, не более, %	5%			
Кривая силы света по ГОСТ Р 54350	Д			
Индекс цветопередачи, Ra, не менее	80			
Класс энергоэффиктивности	A+			
Сечение присоединяемых проводов, мм^2	0,75–1,5			
Материал корпуса	алюминий			
Материал защитного рассеивателя	полистирол			
Тип монтажа	накладной/подвесной			
Тип рассеивателя	опаловый			
Тип засветки	неравномерный			
Степень защиты по ГОСТ 14254	IP20			
Класс защты от поражения электрическим током по ГОСТ IEC 61140	I			
Срок службы светильника, часов, не менее	65 000			
Габариты светильника (Д*Ш*В), мм	178x124x65			

Таблица 7 — Основные характеристики фигурных коннекторов ДБО-Y

Артикул модели	**LBL-Y-10-...**			
	B-4000	**B-6500**	**W-4000**	**W-6500**
Диапозон рабочего напряжения, В	180-265			
Частота, Гц	50/60			
Номинальная мощность, Вт	10			
Цветовая температура, К	4000	6500	4000	6500
Цвет корпуса	черный		белый	
Световой поток, не менее, лм	1000			
Коэффициент мощности, не менее	1			
Коэффициент пульсации светового потока, не более, %	5%			
Кривая силы света по ГОСТ Р 54350	Д			
Индекс цветопередачи, Ra, не менее	80			
Класс энергоэффиктивности	A+			
Сечение присоединяемых проводов, мм^2	0,75–1,5			
Материал корпуса	алюминий			
Материал защитного рассеивателя	полистирол			
Тип монтажа	накладной/подвесной			
Тип рассеивателя	опаловый			
Тип засветки	неравномерный			
Степень защиты по ГОСТ 14254	IP20			
Класс защты от поражения электрическим током по ГОСТ IEC 61140	I			
Срок службы светильника, часов, не менее	65 000			
Габариты светильника (Д*Ш*В), мм	190x165x65			

Таблица 8 — Основные характеристики фигурных коннекторов ДБО-Х

Артикул модели	**LBL-X-12-...**			
	B-4000	**B-6500**	**W-4000**	**W-6500**
Диапозон рабочего напряжения, В	180-265			
Частота, Гц	50/60			
Номинальная мощность, Вт	12			
Цветовая температура, К	4000	6500	4000	6500
Цвет корпуса	черный		белый	
Световой поток, не менее, лм	1200			
Коэффициент мощности, не менее	1			
Коэффициент пульсации светового потока, не более, %	5%			
Кривая силы света по ГОСТ Р 54350	Д			
Индекс цветопередачи, Ra, не менее	80			
Класс энергоэффиктивности	A+			
Сечение присоединяемых проводов, мм^2	0,75–1,5			
Материал корпуса	алюминий			
Материал защитного рассеивателя	полистирол			
Тип монтажа	накладной/подвесной			
Тип рассеивателя	опаловый			
Тип засветки	неравномерный			
Степень защиты по ГОСТ 14254	IP20			
Класс защты от поражения электрическим током по ГОСТ IEC 61140	I			
Срок службы светильника, часов, не менее	65 000			
Габариты светильника (Д*Ш*В), мм	178x178x65			

3 КОМПЛЕКТНОСТЬ

В комплект поставки LBL-60/120/150 входят:
- Светильник в сборе – 1 шт.;
- Паспорт;
- Крепежный комплект для накладного монтажа;
- Планка для соединения светильников в световую линию.

В комплект поставки LBL- L/T/Y/X входят:
- Светильник в сборе – 1 шт.;
- Паспорт.

4 ТРЕБОВАНИЯ БЕЗОПАСНОСТИ

ЗАПРЕЩАЕТСЯ! Техническое обслуживание светильника во включенном состоянии.

ЗАПРЕЩАЕТСЯ! Подключение светильника к поврежденной электропроводке.

ЗАПРЕЩАЕТСЯ! Эксплуатация светильника без защитного заземления.

ВНИМАНИЕ! Защитный проводник (желто-зеленого цвета) присоединять только зажиму, обозначенному знаком заземления.

Эксплуатировать светильники допускается только при условии конвекции воздуха для отвода тепла. Не допускается попадание влаги на светильник.

4.1. Работы по монтажу и техническому обслуживанию светильников должны проводиться квалифицированным персоналом.

4.2. При эксплуатации необходимо располагать светильники вдали от химически активной среды, горючих и легковоспламеняющихся предметов.

4.3. Регулярно проверяйте электрические соединения и целостность проводки.

4.4. При обнаружении неисправности в период действия гарантийных обязательств обращаться к продавцу или на сайт ekfgroup.com.

5 ПОДКЛЮЧЕНИЕ И МОНТАЖ СВЕТИЛЬНИКА

ВНИМАНИЕ! Все подключения к устройству производить только при отключенном напряжении сети питания.

5.1 Общая информация

5.1.1 Светильник предназначен для подключения к электрической цепи с выключателем.

5.1.2 Монтаж и подключение светильника должен осуществлять только квалифицированный специалист.

5.1.3 Способ монтажа: накладной или подвесной;

5.1.4 Не допускается включать светильники через регулятор электрической мощности нагрузки (диммер).

5.1.3 Все соединения кабелей должны выполняться в монтажных коробках (ПУЭ-6 п.2.1.26), скрутки — запрещены (ПУЭ-6 п.2.1.21). 5.1.4 Предпочтительное соединение проводов — это соединение с помощью колодок КЗВ, зажимами WAGO или аналогичными.

5.2 Подключение светильника

5.2.1 Подключите выведенный из светильника кабель к электрической сети согласно схеме подключения (см. рисунок 1).

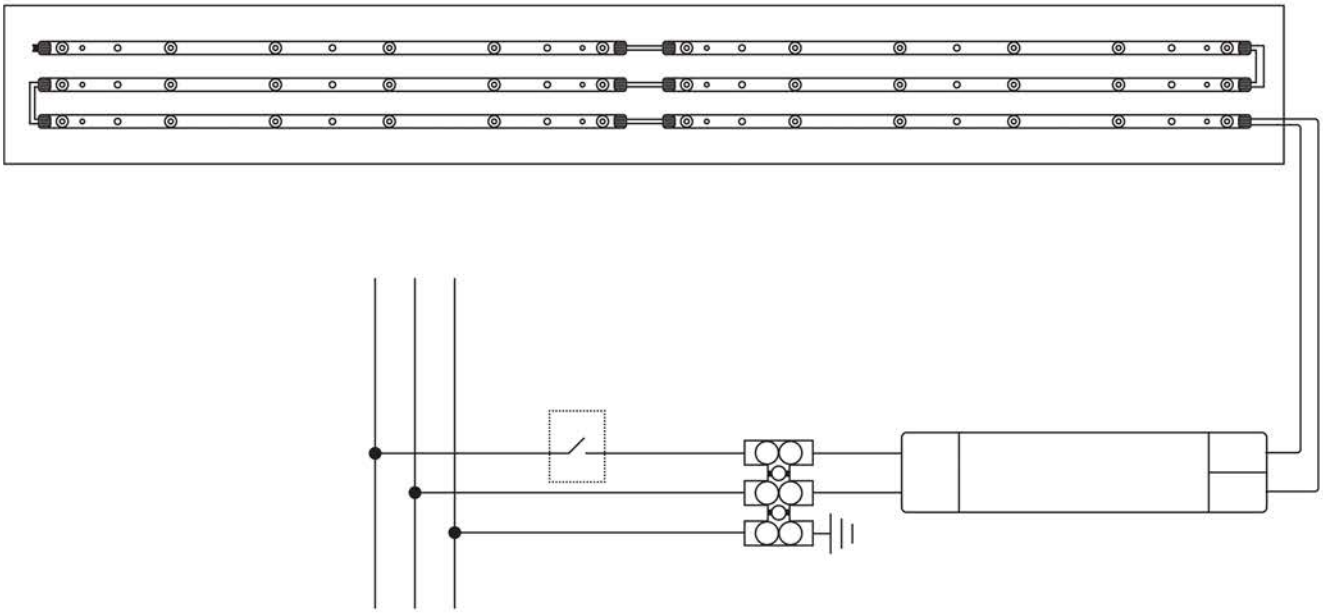

Рис. 1

5.3 Этапы монтажа светильника

5.3.1 Извлеките светильник из упаковки и проведите его внешний осмотр, проверьте комплектность поставки.

5.3.2 Смонтируйте светильник в зависимости от способа монтажа.

5.4 Накладной способ монтажа:

5.4.1 Установите крепежные скобы на монтажную поверхность и закрепите их саморезами. Для определения расстояния между отверстиями используйте светильник (см. рисунок 2).

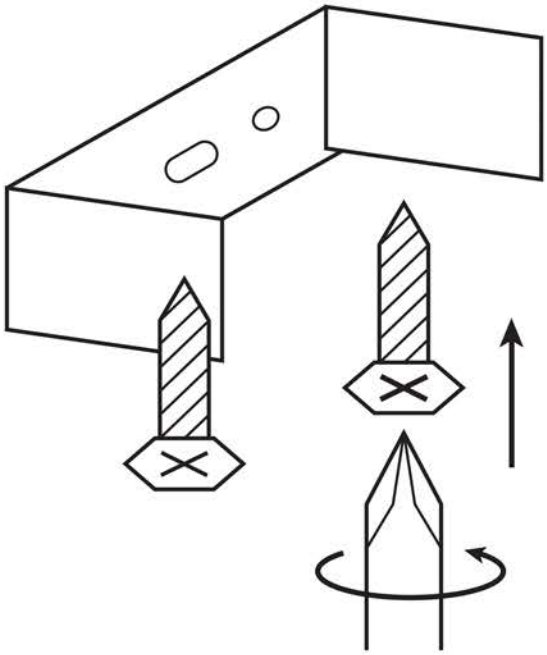

Рис. 2

5.4.2 Установите светильник в крепежные скобы (см. Рисунок 3).

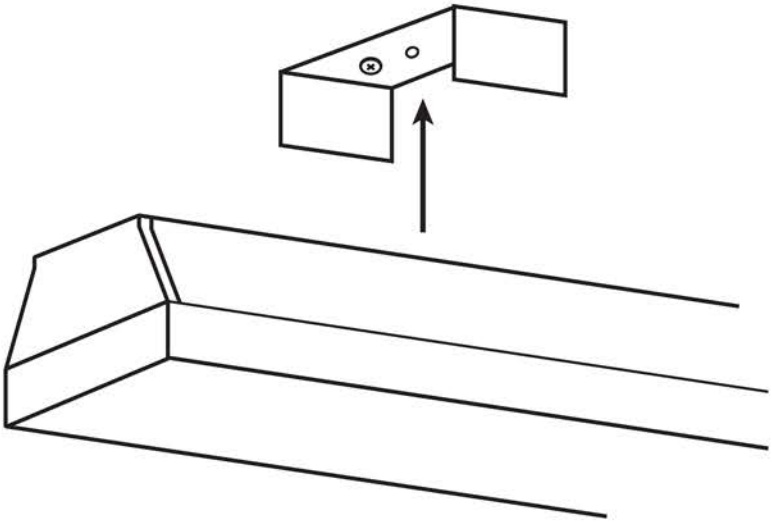

Рис. 3

5.5 Подвесной способ монтажа:

5.5.1 Проденьте трос через соединительную втулку. Переместите втулку до противоположного конца троса до упора. Соедините втулку с крепежной скобой с помощью Т-образного винта. (см. рисунок 4).

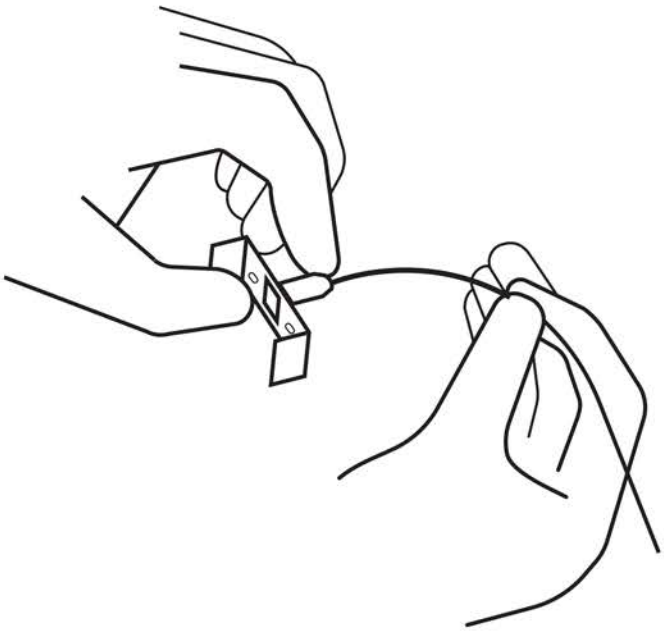

Рис. 4

5.5.2 Рассчитайте необходимую длину подвеса. Проденьте трос на отмеренную длину через цанговый фиксатор потолочного кронштейна (см. рисунок 5).

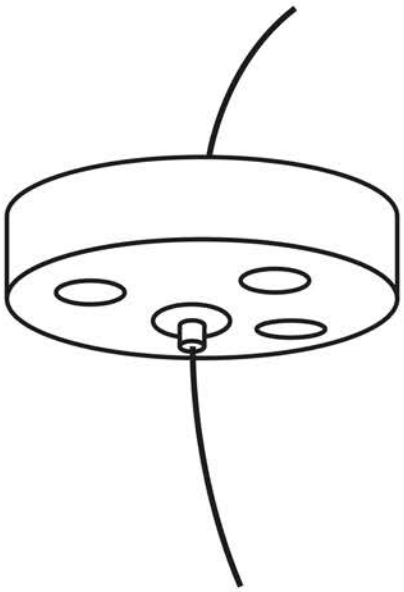

Рис. 5

5.5.3 Для регулировки длины подвеса после фиксации, зажмите центральную часть цангового фиксатора (см. рисунок 6).

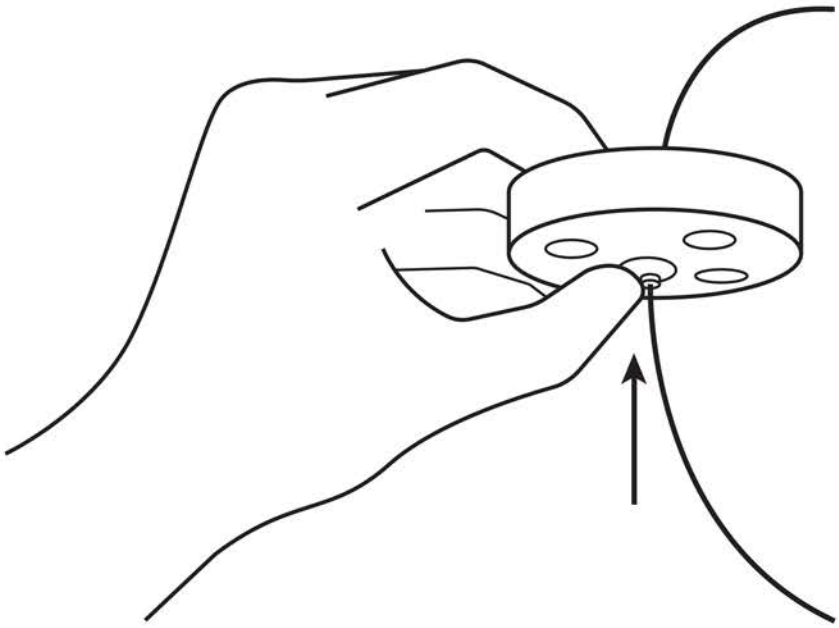

Рис. 6

5.5.4 Закрепите цанговый фиксатор в потолочном кронштейне при помощи гайки (см. рисунок 7).

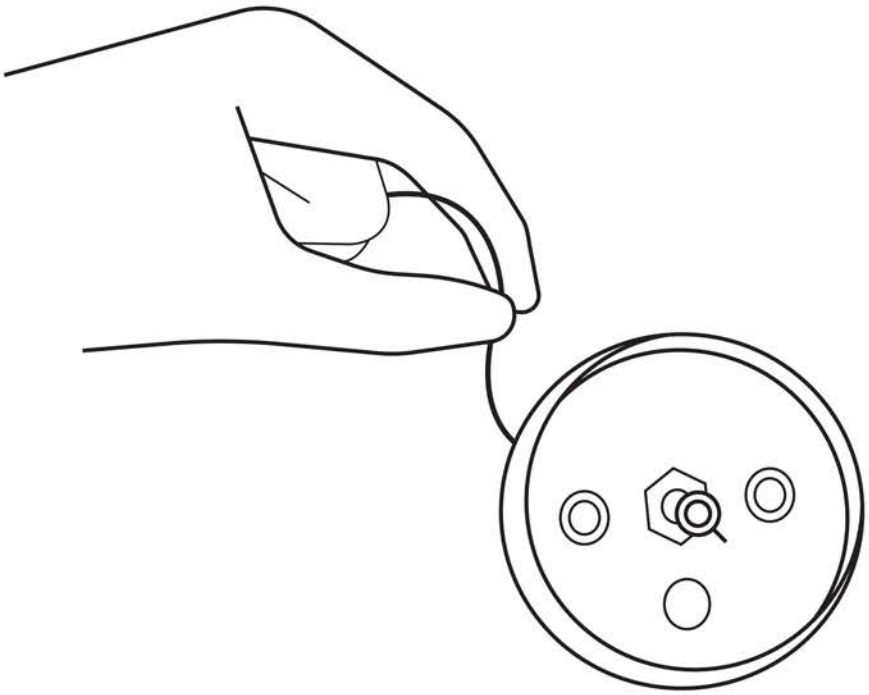

Рис. 7

5.5.5 Проделайте отверстия в монтажной поверхности. Для разметки потолка используйте потолочный кронштейн. Вставьте в отверстия пластиковые дюбели. Сверните внутрь кронштейнов или отрежьте свободные части тросов. Закрепите потолочные кронштейны подвесной системы на потолке, используя саморезы.

5.5.6 Установите светильник в крепежные скобы (см. рисунок 8).

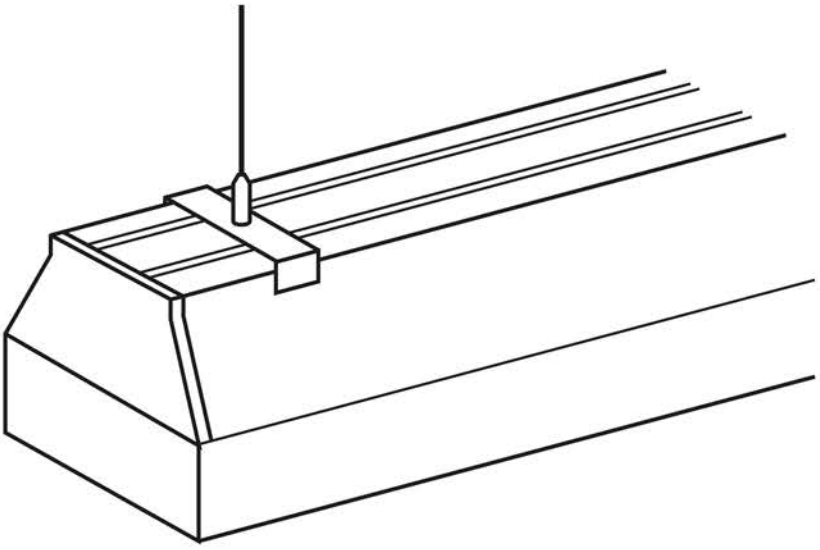

Рис. 8

5.6 Монтаж светильников в «световую линию»:

5.6.1 Снимите торцевую крышку светильника (см. рисунок 9).

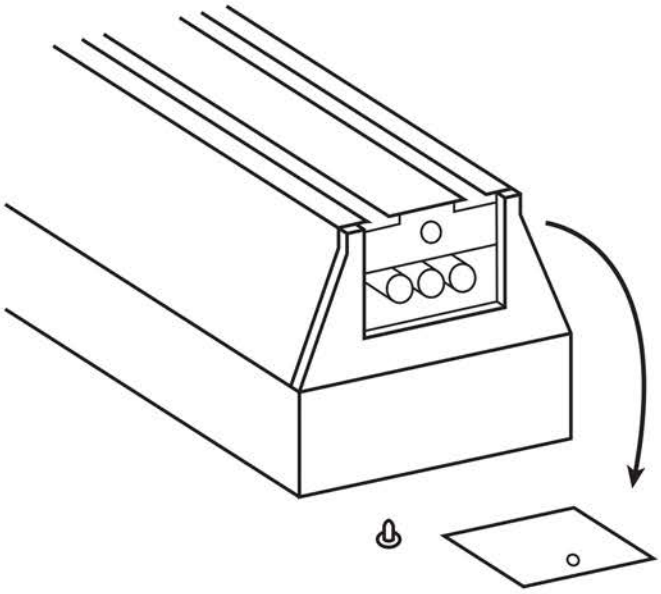

Рис. 9

5.6.2 Вставьте соединительные планки в пазы на тыльной стороне светильника (см. рисунок 10).

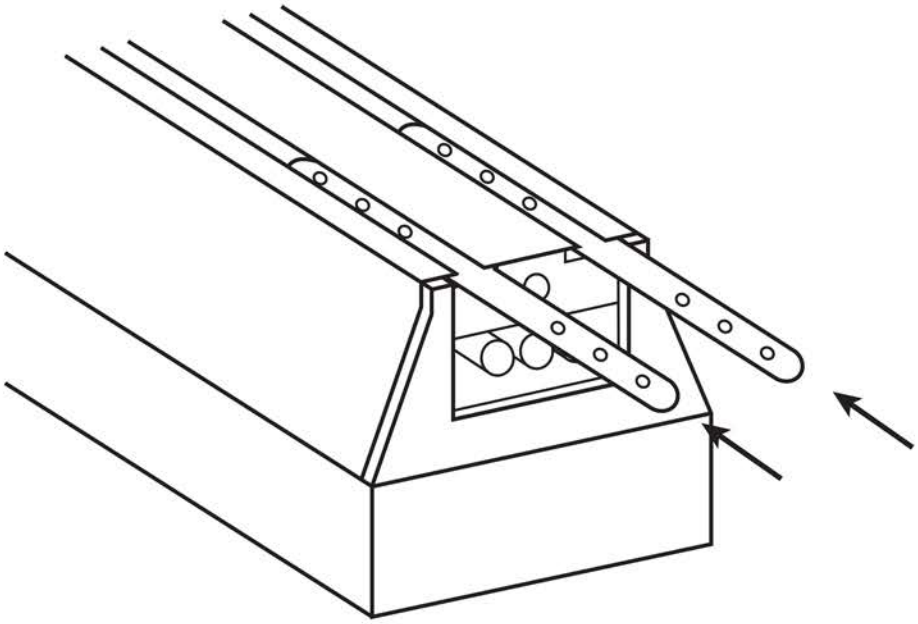

Рис. 10

5.6.3 Состыкуйте светильники друг с другом, как показано на схеме ниже. Зафиксируйте соединительную планку при помощи винтов (в комплекте поставки) (см. рисунок 11).

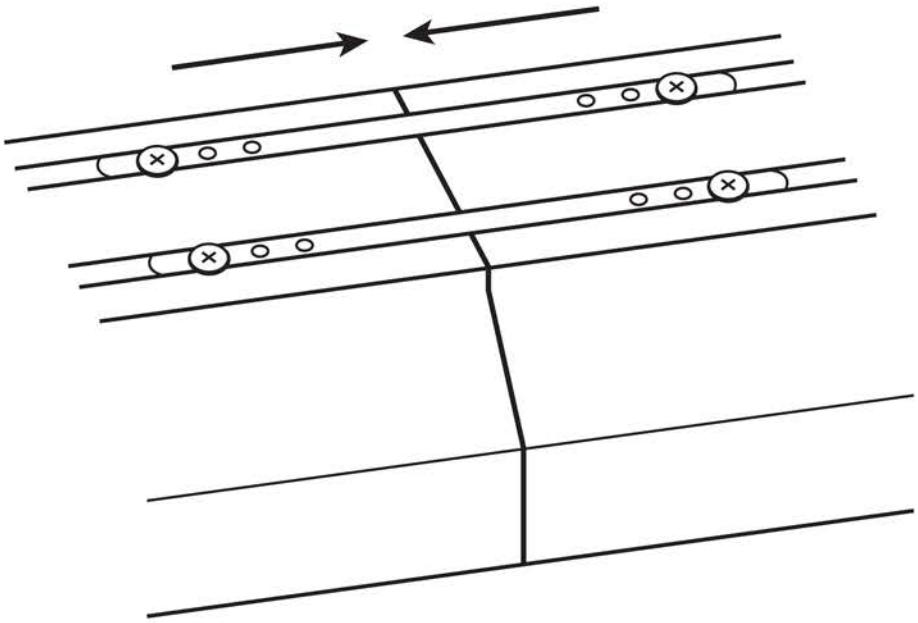

Рис. 11

6 ОБСЛУЖИВАНИЕ

6.1 Обслуживание светильника не требуется, за исключением чистки. Рекомендована чистка не реже одного раза в год (в зависимости от окружающей среды).

6.2 При загрязнении светильника его следует протереть влажной мягкой тканью, смоченной в мыльном растворе, без применения абразивных составов и растворителей.

7 ТРАНСПОРТИРОВАНИЕ И ХРАНЕНИЕ

7.1 Транспортирование светильников допускается при температуре от -50 °С до +50 °С любым видом крытого транспорта, обеспечивающим предохранение упакованных светильников от механических повреждений.

7.2 Хранение светильников осуществляется в упаковке изготовителя в закрытых помещениях с естественной вентиляцией при температуре окружающей среды от -50 °С до +50 °С и относительной влажности 98% при +25 °С.

7.3 При хранении на стеллажах или полках светильники (только в потребительской таре) должны быть сложены не более чем в 5 рядов по высоте.

8 УТИЛИЗАЦИЯ

8.1 Отработавшие свой ресурс и вышедшие из строя светильники следует утилизировать в соответствии с действующими требованиями законодательства на территории реализации изделия.

8.2 Изделие утилизировать путём передачи в специализированное предприятие для переработки вторичного сырья в соответствии с требованиями законодательства территории реализации.

9 ГАРАНТИИ ИЗГОТОВИТЕЛЯ

Изготовитель гарантирует соответствие светильников заявленным характеристикам при соблюдении потребителем условий эксплуатации, транспортирования и хранения.

Гарантийный срок эксплуатации: 3 года с даты продажи изделия, указанной в товарном чеке.

Гарантийный срок хранения: 3 года с даты изготовления, указанной на упаковке или на изделии.

Срок службы: 10 лет.

10 СВИДЕТЕЛЬСТВО О ПРИЕМКЕ

Светильник светодиодный линейный ДБО-60/120/150 LUMA EKF соответствует требованиям нормативной документации и признан годным к эксплуатации.

Дата изготовления: информация указана на упаковке изделия.

Штамп технического контроля изготовителя

ОТК 4

v3

EAC