TDM ELECTRIC

Решетка защитная для светильников **«СПОРТ»** Руководство по эксплуатации. Паспорт

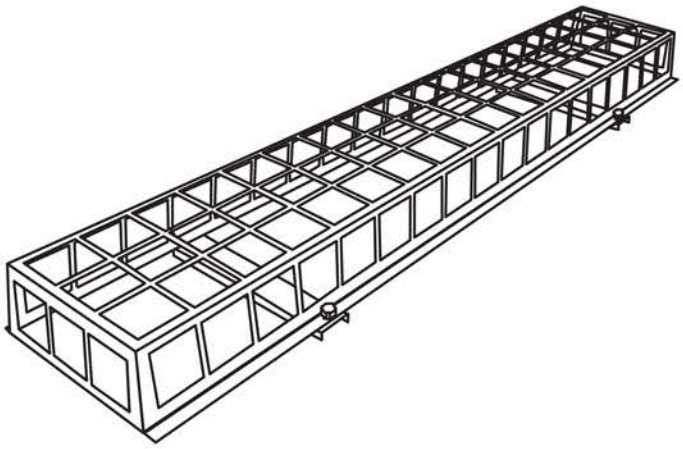

1. Назначение и область применения

1.1. Решетки защитные для светильников «СПОРТ» торговой марки TDM ELECTRIC (далее – решетки) предназначены для применения в спортивных залах , финтес-центрах, на закрытых спортивных площадках, в игровых комнатах и помещениях в которых происходит работа с мячом.

1.2. Решетки по способу установки являются стационарными, и крепятся непосредственно на вертикальную или горизонтальную поверхность при помощи шурупов М8 (шурупы в комплект поставки не входят).

1.3. Решетки предназначены для защиты светильников от внешнего физического воздействия, позволяют закрыть корпус и оптическую часть прибора от повреждений в процессе эксплуатации.

2. Ассортимент

2.1. Ассортимент решеток представлен в таблице 1.

Таблица 1 . Ассортимент решеток.

Артикул	Наименование	Габаритные размеры, мм	Вес решетки, кг
SQ0338-0301	Решетка защитная для светильников «СПОРТ» 640x250 мм TDM	640x250x170	1,5
SQ0338-0302	Решетка защитная для светильников «СПОРТ» 1270x250 мм TDM	1270x250x170	2,2
SQ0338-0303	Решетка защитная для светильников «СПОРТ» 1570x250 мм TDM	1570x250x170	2,7

3. Комплектность

3.1. В комплект поставки входят:

- Решетка – 1 шт.
- Кронштейн – 2 шт.
- Винт М4 – 2 шт.
- Руководство по эксплуатации. Паспорт – 1 шт.

4. Инструкция по сборке

4.1. Распаковать изделие и убедиться в целостности и комплектности.

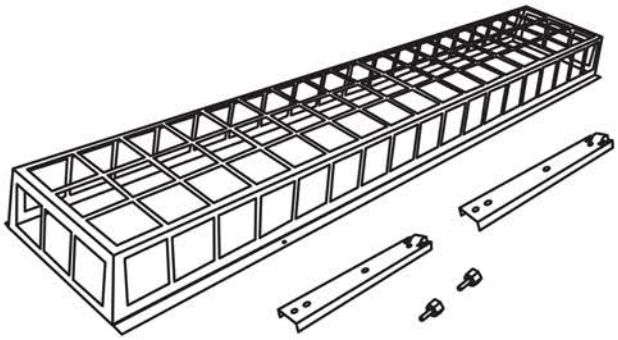

4.2. Соединить корпус светильника с кронштейнами защитной решетки.

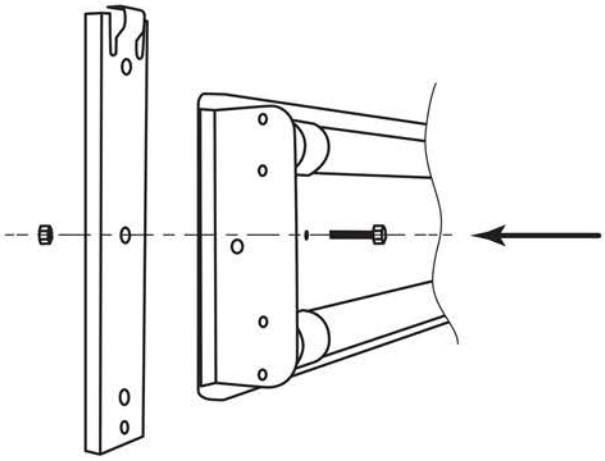

4.3. Закрепить кронштейны на стену или потолок при помощи шурупов (шурупы ø8 в комплект поставки не входят).

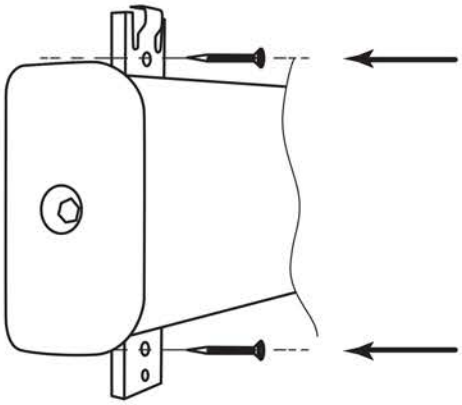

4.4. Установить защитную решетку на кронштейны с помощью системы шип-паз с верхней стороны и зафиксировать при помощи винтов М4 (входят в комплект поставки) с нижней.

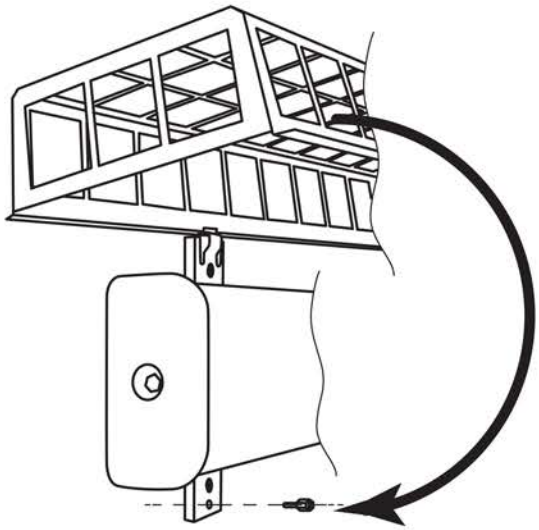

5. Сведения об утилизации

5.1. Решетка не представляет опасности для людей, животных или окружающей среды и по истечении срока эксплуатации подлежит утилизации обычным способом.

6. Условия транспортирования и хранения

6.1. Транспортирование и хранение решеток осуществляется по ГОСТ 23216-78 и ГОСТ 15150-69.

6.2. Транспортирование допускается любым видом крытого транспорта, обеспечивающим предохранение упакованных кронштейнов от механических повреждений и ударных нагрузок.

6.3. Упакованные решетки должны храниться под навесом или в помещении при температуре от +5 до +40 °С и относительной влажности не более 80%. В окружающей среде не должно быть кислотных, щелочных и других агрессивных примесей, вызывающих коррозию металла, порчу пластмассовых и резиновых деталей.

7. Гарантийные обязательства

7.1. Гарантийный срок эксплуатации 1 год со дня продажи при условии соблюдения потребителем правил монтажа, эксплуатации, транспортирования и хранения.

7.2. При обнаружении неисправностей в период гарантийных обязательств необходимо обращаться по месту приобретения изделия.

7.3. Компания-производитель не несет ответственности:

- за прямые, косвенные или вытекающие убытки, потерю прибыли или коммерческие потери, каким бы то ни было образом связанные с изделием;
- за возможный вред, прямо или косвенно нанесенный изделием людям, домашним животным, имуществу в случае, если это произошло в результате несоблюдения правил и условий эксплуатации, установки изделия, либо умышленных или неосторожных действий покупателя (потребителя) или третьих лиц.

7.4. Ни при каких обстоятельствах ответственность компании-производителя не может превысить собственной стоимости изделия.

8. Гарантийный талон

Решетка защитная для светильников «СПОРТ»_____ соответствует ТУ и признан годным к эксплуатации.

Гарантийный срок 1 год со дня продажи.

Дата изготовления «_____»_____20___г.

Штамп технического контроля изготовителя_____

Дата продажи «_____»_____20___г.

Подпись продавца_____ ШТАМП МАГАЗИНА

Претензий по внешнему виду и комплектности изделия не имею, с условиями эксплуатации и гарантийного обслуживания ознакомлен:

Подпись покупателя_____

TDM ELECTRIC

RU Паспорт

1. Наименование продукции, тип (серия), модель:
Решетки защитные для светильников.

2. Область применения: в промышленности, в быту.

3. Основные технические характеристики и параметры:
l: 640-1570 мм, H: 250 мм, W: 95 мм.

4. Правила и условия монтажа:
В соответствии с технической документацией изготовителя, хранить в упаковке, перевозить в закрытом транспорте, не требует специальной утилизации.

5. Правила и условия безопасной эксплуатации (использования):
Не бросать, не погружать в воду.

6. Информация о мерах, которые следует принять при обнаружении неисправности продукции:
Обращаться по месту приобретения.

7. Месяц/год изготовления продукции, срок службы, гарантийный срок:
Дата изготовления «_____»_____ 20_____г.
Срок службы не менее 10 лет.
Гарантийный срок 1 год.

8. Наименование и местонахождение изготовителя (уполномоченного представителя), импортера, информация для связи с ними:
Произведено под контролем правообладателя товарного знака «TDM ELECTRIC» на заводе: ООО «ТДМ».
Адрес: 623280, Россия, Свердловская область, городской округ Ревда, г. Ревда, улица Комбинатская, здание 3/2.

9. Свидетельство о приёмке:
Продукция торговой марки TDM ELECTRIC изготовлена и принята в соответствии с обязательными требованиями государственных стандартов, действующей технической документации и признана годной для эксплуатации.

10. Комплектность:
- Изделие.
- Паспорт.
- Упаковка.