foton lighting FL LED

SHOP220

МЕТАЛЛОГАЛОГЕННАЯ ЛАМПА HS-I TS 2000W/D/S K12s

Technical data.

1. Dimensions weight

Product weight	60 g
Overall length	187 mm
Diameter	41 mm

2. Temperature and conditions

Maximum permitted base edge temperature	390 °C
Maximum bulb temperature	950 °C
Lifespan B50	4,500 h
Design / version	Clear
Color temperature	6100K
Burning position	p15
Enclosed luminaire required	Yes

3. Electrical parameters.

PFC capacitor at 50 Hz	60 µF
Ignition voltage	≥4 kVp
Nominal current	11.3 A

4. Photometric data

Rated LLMF at 8,000 h	0.9
UV protection	No
Luminous flux	220000 lm

CONNECTION DIAGRAM (схема подключения).

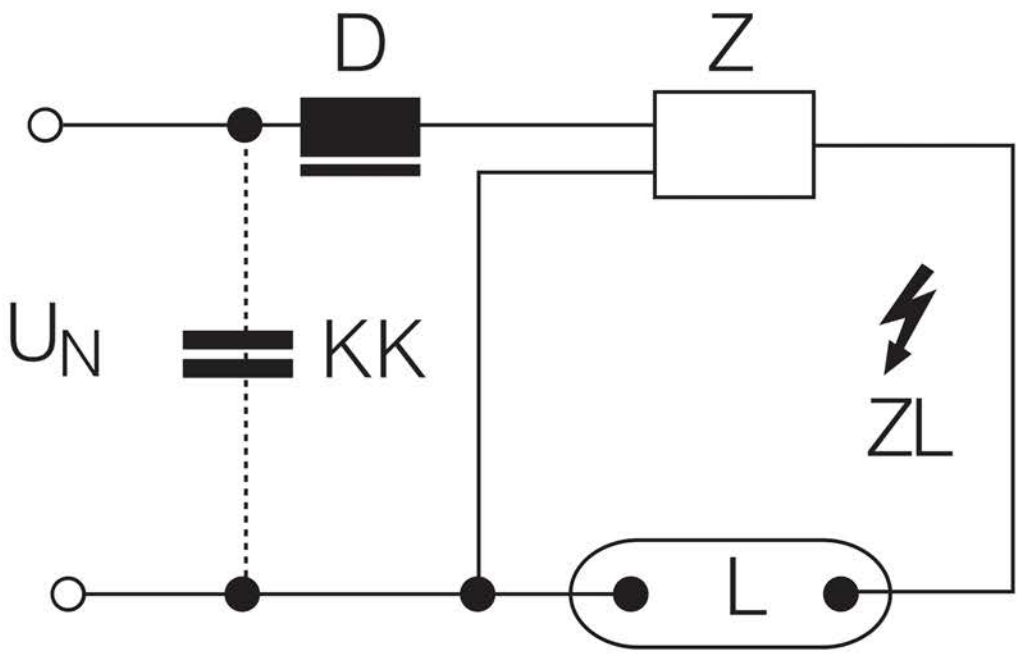

Dimensions (mm) (габаритные размеры).

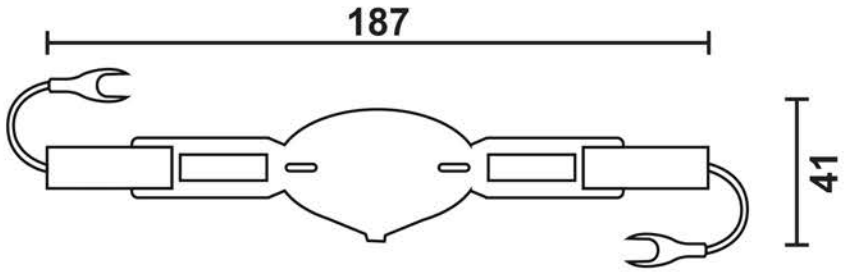

1. ТЕХНИЧЕСКИЕ ХАРАКТЕРИСТИКИ

1.1. Металлогалогенная лампа серии **HS-I TS 2000W/D/S K12s-36** торговой марки FOTON Lighting работает только с использованием ПРА.
1.2. Область применения: спортивные площадки, фасадная подсветка,предприятия коммунального хозяйства, объекты транспортной инфраструктуры, пешеходные зоны, музеи и выставки, фойе, вестибюли, торговые залы, ветрины.
Используются только в закрытых светильниках.

Технические характеристики.

Питание	сеть переменного тока 380В
Мощность	2000Вт
Цветовая температура	6100К
Световой поток	220000Лм
Запуск	через ПРА
Пусковой ток	11,3А
Цоколь	K12s-36
Положение горения	±15°
Индекс цветопередачи (Ra)	>80
Номинальный срок службы	4,500ч

2. МОНТАЖ И ПОДКЛЮЧЕНИЕ

2.1. Для работы ламп требуются соответствующие пускорегулирующие аппараты. Это могут быть дроссели или электронные пускорегулирующие аппараты. На дросселях следует использовать клеммы, предусмотренныедля подключения к имеющемуся напряжению питания (обычно ~380 В, 50 Гц). Лампа со встроенным ИЗУ. При напряжении питания, отличающемся от указанного, необходимо использовать соответствующие преобразователи или устройствас соответствующими характеристиками. Монтаж лампы производится только в перчатках! **Не трогайте колбу лампы голыми руками!**

2.2. Монтаж и демонтаж лампы осуществляется при отключенном питании сети.

3. ТРЕБОВАНИЯ БЕЗОПАСНОСТИ И ТЕХНИЧЕСКОЕ ОБСЛУЖИВАНИЕ

3.1. Запрещается использование ламп с поврежденной поверхностью.

3.2. Запрещается исопльзование ламп в светильниках открытого типа.

3.3. Для утилизации ламп не используйте мусоропровод жилых и общественных зданий, контейнеры сбора бытовых отходов, лампы содержат ртуть.

4. ПРАВИЛА ЭКСПЛУАТАЦИИ

4.1. Оптимальные условия эксплуатации:

-Температура окружающего воздуха от -40°С до +40°С.

-Относительная влажность воздуха не более 98% при +25°С.

4.2. Установка лампы возможна только в горизонтальном положении (±30°).

4.3. Интервал повторного включения лампы должен составлять не менее 3мин.

4.4. Допустимое отклонение напряжения электросети для ламп составляет ±10%. Колебания напряжения электросети, превышающие ±10 %, могут вызвать выход лампы из строя. Если имеет место постоянное отклонение напряжения электросети (230 В или 400 В) от номинального значения, разрядные лампы высокого давления могут изменять спектральный состав излучения и мощность светового потока.

5. УТИЛИЗАЦИЯ

5.1. Утилизировать лампу необходимо с соблюдением нормативных актов, предусмотренных законодательством.

6. СВЕДЕНИЯ ОБ УПАКОВКЕ, ТРАНСПОРТИРОВАНИИ И ХРАНЕНИИ

6.1. Упаковка, транспортирование и хранение лампы должны соответствовать требованиям ГОСТ23216-78 и ГОСТ 15150-69.

6.2. Лампы транспортируются в упаковке любым крытым видом транспорта. Во время погрузки, транспортирования и выгрузки ламп с транспортного средства должны быть приняты меры для защиты ламп от механических повреждений и непосредственного воздействия нефтепродуктов, агрессивных сред и атмосферных осадков.

6.3. Хранение ламп осуществляется в упаковке изготовителя в помещениях с естественной вентиляцией при температуре окружающего воздуха от +1°С до +40°С и относительной влажности до 98%. При хранении на стеллажах или полках лампы (только в потребительской таре) должны быть сложены не более, чем в 5-6 рядов по высоте.

7. ГАРАНТИЙНЫЕ ОБЯЗАТЕЛЬСТВА

7.1. Гарантийный срок эксплуатации лампы соответствует номинальному сроку службы. со дня продажи при условии соблюдения потребителем правил эксплуатации, транспортирования и хранения.

7.2. В случае неисправности лампы в течение гарантийного срока производится замена при соблюдении Покупателем условий, описанных выше.

7.3. Для замены лампы в период гарантийного срока требуется предоставить рекламацию с указанием условий, при которых была выявлена неисправность и предъявить само изделие.

7.4. Гарантийные обязательства не распространяются на лампы:
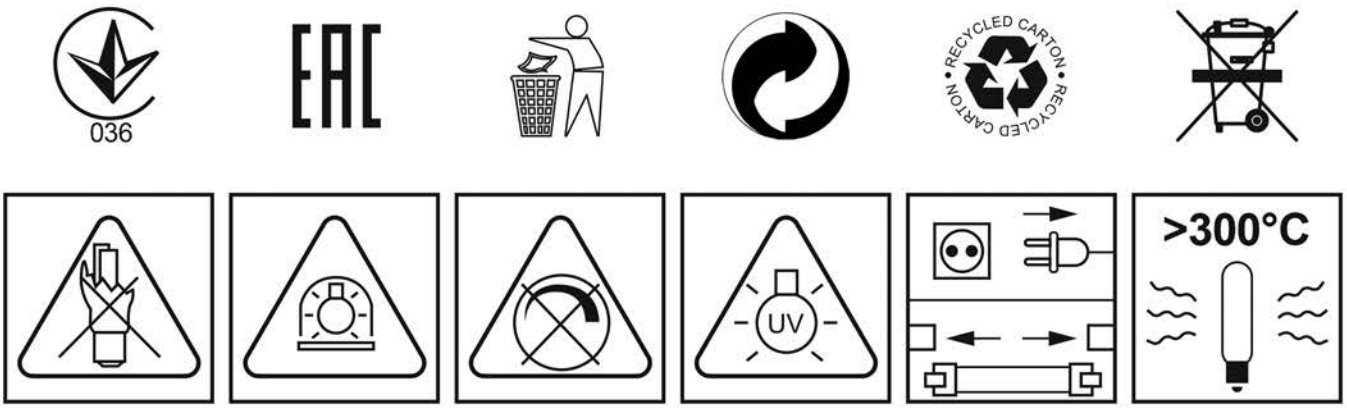
- имеющие видимые физические повреждения корпуса.
- вышедшие из строя в результате нарушения Покупателем условий эксплуатации.
- вышедшие из строя в результате попадания внутрь корпуса посторонних предметов, жидкостей, насекомых.
- вышедшие из строя в результате действия обстоятельств непреодолимой силы: пожар, затопление и прочее.
- если падение (уменьшение) светового потока составляет менее 10% от номинального (заявленного производителем).