SHOP220

РУКОВОДСТВО ПО ЭКСПЛУАТАЦИИ (ПАСПОРТ)
КЛЕММЫ СИЛОВЫЕ ВВОДНЫЕ

Уважаемый покупатель!
Благодарим Вас за покупку продукции под товарным знаком «ЭРА» и доверие к нашей компании!
Данный документ распространяется на клеммы силовые вводные КСВ товарного знака «ЭРА» и предназначен для руководства по их подключению, эксплуатации, транспортировке, хранению и утилизации.
! Внимательно изучите данное руководство перед использованием изделия и сохраните его до конца эксплуатации
! Информация о видах опасных воздействий
Изделие не содержит опасных и вредных для здоровья человека веществ, которые могут выделяться в процессе эксплуатации в течение срока службы изделия при соблюдении правил его эксплуатации.

1. ОБЩИЕ СВЕДЕНИЯ

1.1 Клеммы силовые вводные КСВ товарного знака ЭРА (далее – клеммы) предназначены для электрического и механического соединения медных или алюминиевых проводников со специальной подготовкой сечением от 6 до 240 мм² в электрических цепях переменного и постоянного тока напряжением до 800 В.
1.2 По своим характеристикам клеммы соответствуют требованиям технического регламента Таможенного союза ТР ТС 004/2011 и ГОСТ IEC 60947-7-1, ГОСТ IEC 60947-7-2. Изделия сертифицированы.
1.3 Нормативными условиями эксплуатации клемм являются:
- диапазон рабочих температур - от минус 40 до плюс 85 С°;- высота над уровнем моря - не более 2000 м;
- среднее значение относительной влажности - не более 75 %, при плюс 15 С°. Допускается эксплуатация клемм при относительной влажности воздуха 98% и температуре плюс 25 С°;
- климатическое исполнение и категория размещения УХЛЗ по ГОСТ 15150.
1.4 Степень защиты клеммы от проникновения влаги и твердых частиц IP20 по ГОСТ 14254 (IEC 60529).

2. ТЕХНИЧЕСКИЕ ХАРАКТЕРИСТИКИ

2.1 Основные технические характеристики клемм приведены в таблице 1.

Таблица 1

Условное обозначение	Сечение проводников, мм²	Количество в групповой упаковке	Номинальное рабочее напряжение	In, A	Способ установки	Степень защиты	Климатическое исполнение
КСВ 6-50 мм² «L»,»N», «PE»	6-50	20/24	800 В 50/60 Гц	Cu:160 Al: 145	DIN-рейка	IP20	УХЛЗ
КСВ 16-95 мм² «L»,»N», «PE»	16-95	10/18		Cu: 245 Al: 220	DIN-рейка и монтажная панель		
КСВ 35-150 мм² «L»,»N», «PE»	35-150	5/18		Cu: 320 Al: 290			
КСВ 35-240 мм² «L»,»N», «PE»	35-240	5/12		Cu: 425 Al: 380	Монтажная панель		
КСВ двойная 6-50 мм² «L»,»N», «PE»	6-50	8/20		Cu: 160 Al: 145	DIN-рейка		
КСВ двойная 16-95мм² «L»,»N», «PE»	16-95	6/12		Cu: 245 Al: 220	DIN-рейка и монтажная панель		
КСВ тройная 6-50 мм² «L»	6-50	8/15		Cu: 160 Al: 145	DIN-рейка		

2.2 Цветовая гамма: серый (L), синий (N), желто-зеленый (PE (PEN)).
2.3 Габаритные размеры клемм приведены на рисунках 1,2,3

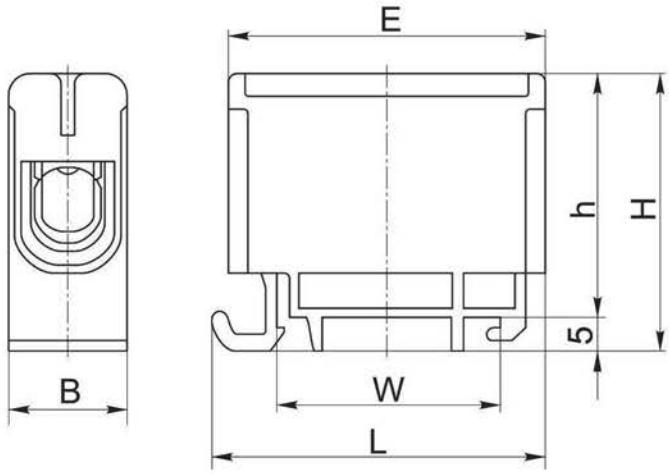

Рисунок 1 - КСВ 6-50 (/2, /3)

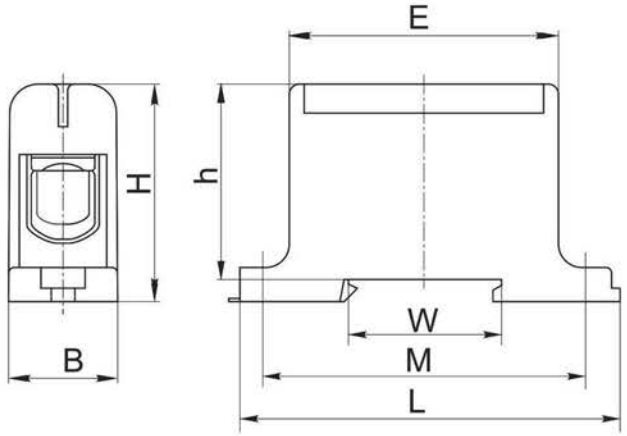

Рисунок 2 - КСВ 16-95 (/2), КСВ 35-150

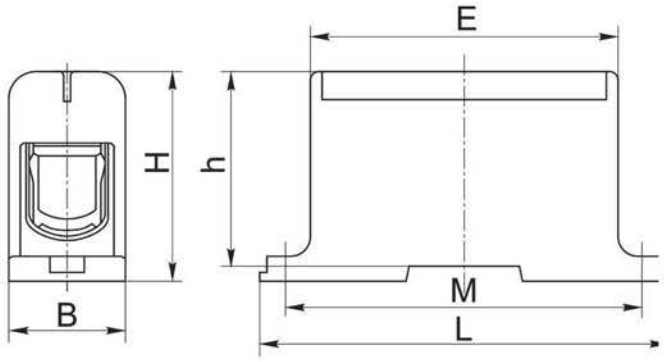

Рисунок 3 - КСВ 35-240

Таблица 2

Наименование	Размер, мм						
	L	B	H	h	E	W	M
КСВ 6-50 мм² «L»,»N», «PE»	51	17,5	43	38	49		-
КСВ 16-95 мм² «L»,»N», «PE»	88	24	50	44	60	35	78
КСВ 35-150 мм² «L»,»N», «PE»	96	29,5	58	54	72		84
КСВ 35-240 мм² «L»,»N», «PE»	130	37,5	66	62	97	-	120
КСВ двойная 6-50 мм² «L»,»N», «PE»	51	30	43	38	49		-
КСВ двойная 16-95 мм² «L»,»N», «PE»	88	24	50	44	60	35	78
КСВ тройная 6-50 мм² «L»	51	50	43	38	49		-

3. ТРЕБОВАНИЯ БЕЗОПАСНОСТИ И ЭКСПЛУАТАЦИИ

ЗАПРЕЩАЕТСЯ!!!

Эксплуатировать клеммы, имеющие механические повреждения корпуса.

Проводить монтаж клеммы на провода, находящиеся под напряжением.

3.1 По способу защиты от поражения электрическим током клеммы соответствуют классу по ГОСТ IEC 61140 и должны устанавливаться в распределительное оборудование, имеющее класс защиты не ниже I.

3.2 При монтаже, техническом обслуживании и эксплуатации клеммы необходимо соблюдать требования «Правил технической эксплуатации электроустановок потребителей».

3.3 Монтаж клемм производится на предварительно оголенные (порядка 10-12 мм) и соединенные вместе концы проводов в несколько оборотов до полной фиксации пучка проводов. Корпус клеммы выполняет функцию изолятора.

3.4 Клеммы предназначены для многоразового использования.

3.5 При обнаружении неисправности клеммы, его необходимо заменить на новый с аналогичными характеристиками.

3.6 Клеммы являются законченными изделием и ремонту не подлежат.

4. ТРАНСПОРТИРОВАНИЕ, ХРАНЕНИЕ И УТИЛИЗАЦИЯ

4.1 Транспортирование клемм в части воздействия механических факторов – по группе С и Ж ГОСТ 23216, климатических факторов – по группе 4 (Ж2) ГОСТ 15150.

4.2 Транспортирование клемм допускается в упаковке изготовителя любым видом крытого транспорта, обеспечивающим предохранение упакованных клемм от механических повреждений, загрязнения и попадания влаги.

4.3 Хранение клемм осуществляется только в упаковке изготовителя в помещениях с естественной вентиляцией при температуре окружающего воздуха от минус 45 до плюс 50 С° и относительной влажности 75% при плюс 15 С° , допускается хранение клемм при относительной влажности воздуха 98 % и температуре плюс 25 С°.

4.4 При утилизации необходимо разделить детали клемм по видам материалов и сдать в специализированные организации по приемке и переработке вторсырья.

5. СВЕДЕНИЯ ОБ ИЗДЕЛИИ

Наименование изделия	Клемма силовая вводная
Тип изделия	Клемма силовая вводная типа КСВ
Модель изделия	NO-224-125, NO-224-126, NO-224-127, NO-224-128, NO-224-129, NO-224-130, NO-224-131, NO-224-132, NO-224-133, NO-224-134, NO-224-135, NO-224-136, NO-224-137, NO-224-138, NO-224-139, NO-224-140, NO-224-141, NO-224-142, NO-224-143
Товарный знак	«ЭРА»
Страна изготовитель	КНР
Наименование изготовителя	АТЛ Бизнес (ШэньчЖэнь) КО., ЛТД
Адрес изготовителя	КНР, 518054, ШэньчЖэнь, Наньшань Дистрикт, Чуанъе стрит, Нос Баоличэн Билдинг, рум 901
Импортер	Информация указана на этикетке, расположенной на индивидуальной упаковке
Уполномоченный представитель	ООО «Орион», 143003, Россия, Московская обл., г.о. Одинцовский, г. Одинцово, ул. Маршала Бирюзова, д. 12, кв. 106
Соответствие нормативным документам	Изделие соответствует требованиям: ТР ТС 004/2011 «О безопасности низковольтного оборудования»
Дата изготовления	Информация указана на изделии и / или на индивидуальной упаковке

6. ГАРАНТИЙНЫЕ ОБЯЗАТЕЛЬСТВА

6.1 Изготовитель гарантирует соответствие изделий требованиям технической документации при соблюдении потребителем условий эксплуатации, транспортирования и хранения.
6.2 Гарантийный срок эксплуатации – 5 лет со дня продажи при условии соблюдения потребителем правил монтажа, эксплуатации, транспортирования и хранения.
6.3 Срок службы: не менее 15 лет.

Модель изделия	Место продажи	Дата продажи	Штамп магазина и подпись продавца

EAC