Système electric

SHOP220

Руководство по эксплуатации

Розетки компьютерные и телефонные серии «AtlasDesign»

1. Назначение и область применения

Розетки компьютерные и телефонные серии AtlasDesign, предназначены для подключения устройств, работающих в различных системах передачи информации в аудио-, видео-, теле- и компьютерных сетях при внутренней и наружной установке в жилых, общественных и промышленных помещениях.

2. Технические характеристики

2.1 Основные технические параметры розеток приведены в таблице 1.

Параметры	Значение						
Референс	ATN00..81	ATN00..83	ATN00..85		ATN00..86	ATN00..88	
Описание	телефон	компьютер	компьютер	компьютер	компьютер	компьютер	компьютер
Количество мест	1	1	2		1	2	
Вид поставки	механизм	механизм	механизм		механизм	механизм	
Цвет (точка в референсе)	01-Белый, 02-Бежевый, 03-Алюминий, 04-Жемчуг, 05-Шампань, 06-Мокко, 07-Грифель, 08-Изумруд, 09-Сталь, 10-Карбон, 11-Аквамарин, 12-Песочный, 13-Лотос, 14-Базальт						
Номинальное напряжение, В	60						
Рабочий ток, А	0,35						
Тип разъёмов	RJ11 cat.3	RJ45 cat.5E	RJ45 cat.5E	RJ45 cat.5E	RJ45 cat.6A	RJ45 cat.6A	RJ45 cat.6A
Калибр кабеля по AWG	24-26	22-24	22-24	22-24	22-24	22-24	22-24
Контактные зажимы	для проводов с диаметром токопроводящих жил от 0,4 до 0,8 мм						
Степень защиты от пыли и влаги	IP20						
Климатическое исполнение	УХЛ4						

таблица 1

2.2 Электрическая схема соединения розеток представлена на таблице 2.

рис. 1

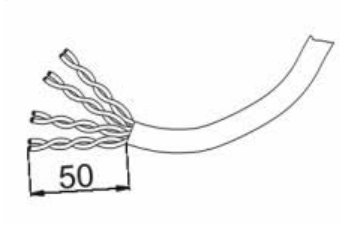

рис. 2

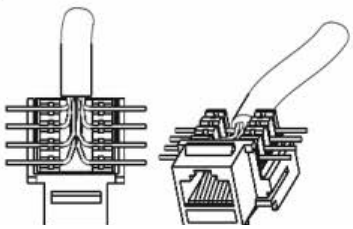

рис. 3

рис. 4

Компьютер

Контакты	По стандарту T568A	По стандарту T568B
	Цвет провода	Цвет провода
1	белый/зеленый	белый/оранжевый
2	зеленый	оранжевый
3	белый/оранжевый	белый/зеленый
4	синий	синий
5	белый/синий	белый/синий
6	оранжевый	зеленый
7	белый/коричневый	белый/коричневый
8	коричневый	коричневый

Телефон

Контакты	Цвет провода
1	белый/оранжевый
2	синий
3	белый/синий
4	оранжевый

таблица 2

Габаритные размеры розеток представлены на рисунке 5.

ATN00..81, ATN00..83 , ATN00..86

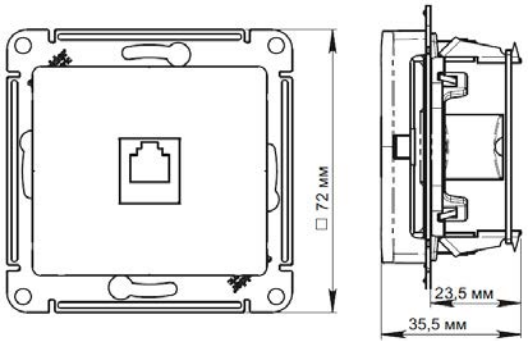

ATN00..85, ATN00..88

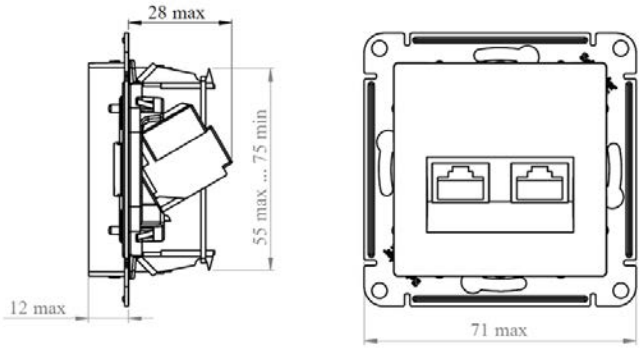

рисунок 5

3. Правила и условия безопасной эксплуатации.

Монтаж и замену производить квалифицированным специалистом согласно ПУЭ. При закреплении розетки в коробке нужно строго следит за тем, чтобы провода не попадали под распорные лапки. Винты для крепления рамок нужно заворачивать поочередно и равномерно. Запрещается монтаж и эксплуатация розетки при обнаружении трещин или сколов крышке. Запрещается подключение розетки к неисправной проводке.

4. Правила и условия монтажа.

Снять крышку путем отжатия лезвием отвертки, вставленной в паз нижней или верхней стенки накладки.
Снять разъем(ы) с основания путем отжатия фиксирующей защелки.
Зачистить кабель, удалив внешнюю изоляцию на длине 50 мм; освободить провода (рис.1).
Разместить провода (рис.2) согласно таблице подсоединения телефонных и компьютерных разъемов (таблица 2).
Внимание: не рекомендуется расплетать витую пару более чем на 13 мм.
Закрепить провода пластиковым зажимом (зажимами) (рис. 3).
При необходимости обрезать концы проводов (рис. 4), выступающие за габариты пластикового зажима.
Установить разъем(ы) в основание путем защелкивания фиксирующей защелки
Закрепить основание с разъемом (разъемами) в монтажную коробку с помощью саморезов или распорных лапок.
Установить рамку, крышку.

5. Правила и условия хранения

Условия хранения розеток - 5 лет в упаковке предприятия-изготовителя при температуре от +5 ^{0}C до +40 ^{0}C и относительной влажности до 60%.

6. Правила и условия перевозки

Перевозка любым транспортом в упаковке изготовителя.

7. Правила и условия реализации

Особых условий не требуется, реализация через розничные сети.

8. Правила и условия утилизации

Утилизировать как твердые коммунальные отходы согласно региональным программам в области обращения с отходами.

9. Гарантийные обязательства

Гарантийный срок эксплуатации розеток – 5 лет со дня розничной продажи.
Срок службы розеток – 10 лет со дня розничной продажи.

10. Свидетельство о приемке

Изделие сертифицировано на соответствие требованиям ТР ЕАЭС 037/2016 и признано годным для эксплуатации
Месяц и год изготовления указаны на упаковке.
Штамп технического контроля изготовителя_____
Дата продажи _____ Штамп магазина_____

11. Комплект поставки

- розетка – 1 шт.
- упаковочный пакет – 1 шт. на изделие
- руководство по эксплуатации – 1 шт. на изделие