КЭАЗ

Выключатели-разъединители серии ВР32

ТУ 3424-036-05758109-2006 | Соответствуют требованиям ГОСТ IEC 60947-3

630 А | 660 В AC | 440 В DC | 0,66кВ | -60 °С +40 °С | гарантия 3 года | IP00 | МЕДЬ | EAC

Предназначены для включения, пропускания и отключения переменного тока номинальным напряжением до 660 В, номинальной частоты 50 Гц и постоянного тока номинальным напряжением до 440 В в устройствах распределения электрической энергии.

ВР32

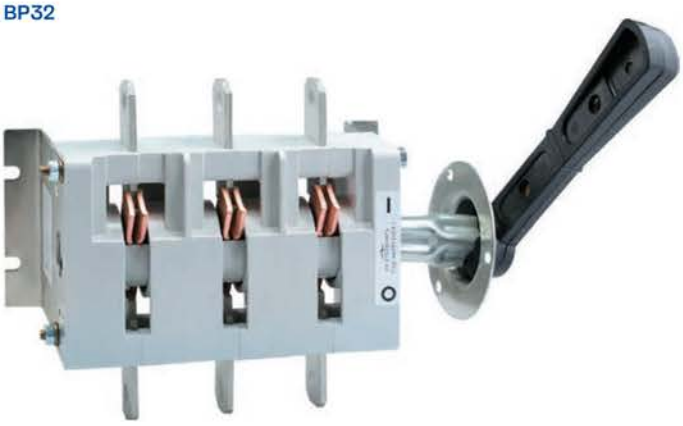

ВР32Ф

Преимущества

Реализация любых технических решений
- полный ассортимент номенклатуры на токи от 100 до 630 А;
- различные виды ручного привода;
- все возможные варианты расположения контактных выводов для максимального удобства при монтаже;
- возможность установки вспомогательных контактов для сигнализации состояния аппарата.

Обеспечение надежной работы и безопасности эксплуатации
- контактная система ножевого типа с двойным видимым разрывом цепи;
- дугогасительные камеры и большой раствор контактов для эффективного гашения дуги;
- токоведущие элементы изготовлены из электротехнической меди марки М1;
- применение механически прочных и не поддерживающих горение пластических материалов.

Расширенные области применения
- возможность применение в суровых условиях эксплуатации — климатическое исполнение УХЛ и Т.

Особенности конструкции

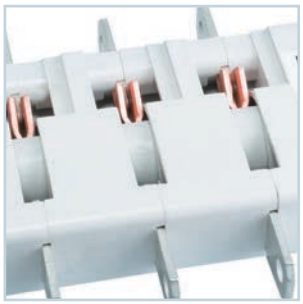

Корпус изготовлен из стеклонаполненного премикса (ВР32Ф из фенопласта), обладающего теплостойкостью, высокими прочностными и электроизоляционными свойствами.

Контактные выводы, выполненные из высококачественной электротехнической меди (ВР32Ф-100А из биметалла) с нанесенным защитным покрытием, позволяют присоединять медные и алюминиевые токопроводящие жилы, оконцованные кабельными наконечниками, а также медные и алюминиевые шины.

Двойной видимый разрыв цепи для исполнений без дугогасительных камер. Возможность коммутации под нагрузкой для исполнений с дугогасительными камерами.

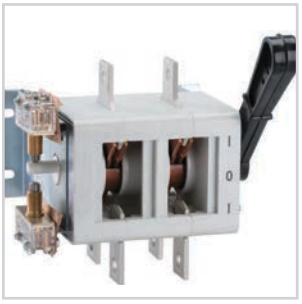

Изготовление исполнений нестандартной конструкции.

Структура условного обозначения

Выключатель-разъединитель ВР32-X_1X_2-$X_3X_4X_5X_6X_7X_8$-X_9...А-Л-X_{10}-КЭАЗ

Выключатель-разъединитель	- Группа изделий
ВР32	- Серия
X_1X_2	- Обозначение условного теплового тока: 31 — 100 А; 35 — 250 А; 37 — 400 А; 39 — 630 А
X_3	- Исполнение рукоятки: А — несъемная; В — съемная
X_4	- Количество полюсов и число направлений: 1 — однополюсный на одно направление; 2 — двухполюсный на одно направление; 3 — трехполюсный на одно направление; 4 — четырехполюсный на одно направление; 5 — однополюсный на два направления; 6 — двухполюсный на два направления; 7 — трехполюсный на два направления; 8 — четырехполюсный на два направления
X_5	- Дугогасительные камеры: 0 — отсутствие; 1 — наличие
X_6	- Расположение плоскости присоединения внешних зажимов выводов: 1 — параллельно плоскости монтажа; 2 — перпендикулярно плоскости монтажа; 3 — комбинированное: ввод параллельно, вывод перпендикулярно плоскости монтажа ; 4 — комбинированное: ввод перпендикулярно, вывод параллельно плоскости монтажа
X_7	- Вид ручного привода: 0 — без привода; 2 — боковая рукоятка; 3 — передняя поворотная рукоятка; 4 — передняя смещенная рукоятка; 5 — боковая смещенная рукоятка
X_8	- Вспомогательные контакты: 0 — отсутствие; 1 — наличие
X_9...А	- Номинальный ток, А
Л	- Исполнение привода слева
X_{10}	- Климатическое исполнение и категория размещения: УХЛ3 или Т
КЭАЗ	- Торговая марка

Пример записи условного обозначения выключателя-разъединителя серии ВР32 на условный тепловой ток 100 А со съемной рукояткой, на одно направление, с дугогасительными камерами, с внешними зажимами перпендикулярно плоскости монтажа, с боковой смещенной рукояткой, со впомогательными контактами, климатического исполнения УХЛ3: Выключатель-разъединитель ВР32-31-В31251-100А-УХЛ3-КЭАЗ

Выключатель-разъединитель ВР32-X_1X_2Ф-$X_3X_4X_5$2X_6X_7-X_8...А-УХЛ3-КЭАЗ

Выключатель-разъединитель	- Группа изделий
ВР32	- Серия
X_1X_2	- Обозначение условного теплового тока: 31 — 100 А; 35 — 250 А; 37 — 400 А; 39 — 630 А
Ф	- Корпус из фенопласта
X_3	- Исполнение рукоятки: А — несъемная; В — съемная
X_4	- Количество полюсов и число направлений: 3 — трехполюсный на одно направление; 7 — трехполюсный на два направления
X_5	- Дугогасительные камеры: 0 — отсутствие; 1 — наличие
2	- Расположение плоскости присоединения внешних зажимов выводов перпендикулярно плоскости монтажа
X_6	- Вид ручного привода: 0 — без привода; 2— боковая рукоятка; 4 — передняя смещенная рукоятка; 5 — боковая смещенная рукоятка
X_7	- Вспомогательные контакты: 0 — отсутствие; 1 — наличие
X_8...А	- Номинальный ток, А
УХЛ3	- Климатическое исполнение и категория размещения
КЭАЗ	- Торговая марка

Пример записи условного обозначения выключателя-разъединителя серии ВР32 с корпусом из фенопласта на условный тепловой ток 250 А с несъемной рукояткой, на два направления, без дугогасительных камер, с внешними зажимами перпендикулярно плоскости монтажа, с передней смещенной рукояткой, без вспомогательных контактов, климатического исполнения УХЛ3: Выключатель-разъединитель ВР32-35Ф-А70240-250А-УХЛ3-КЭАЗ

Технические характеристики

Наименование параметра	Значение параметра			
Главные цепи				
Номинальное рабочее напряжение (U_e), В:	ВР32-Ф; ВР32			
переменный ток	380, 660			
постоянный ток	220, 440			
Номинальное напряжение изоляции (U_i), В	660			
Условный тепловой ток на открытом воздухе (I_{th}), А	100; 250; 400; 630			
Условный тепловой ток для аппаратов, встраиваемых в оболочку (I_{the}), А	80; 200; 315; 500			
Механическая износостойкость, циклов ВО				
- на токи 100 и 250 А	25000			
- на токи 400 и 630 А	16000			
Сечение подключаемых проводников, мм^2				
- на токи 100 А	10...50			
- на токи 250 А	70...150			
- на ток 400 А	120...3x120			
- на ток 630 А	150...4x120			
Категории применения	АС-20 В - без камер, АС-21 В, АС-22 В - с камерами			
Степень защиты	**IP00**			
Вспомогательные цепи				
Число вспомогательных контактов (на аппарат) на одно направление	Один (1 размыкающий, 1 замыкающий)			
на два направления	Два			
Номинальный рабочий ток (I_e), А	2,5			
Номинальное рабочее напряжение частоты 50 Гц (U_e), В	220			
Категория применения	АС-15; DC-13			
Характеристики в условиях короткого замыкания	Условный тепловой ток аппарата, А			
	100	250	400	630
Номинальный кратковременно выдерживаемый ток, кА	5	8	11	16
Номинальный условный ток короткого замыкания, кА	8	14	22	32

Артикулы

ВР32

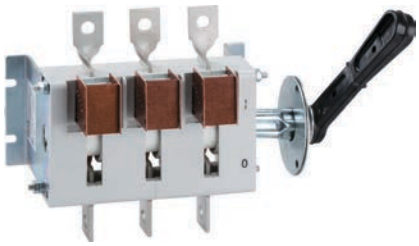

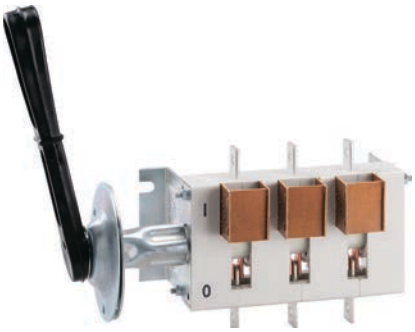

Наименование	Количество полюсов	Номинальный ток, А	Номинальный кратковременно выдерживаемый ток, кА	Артикул
ВР32-31-А30220-100А-УХЛ3	3	100	5	103374
ВР32-31-А30221-100А-УХЛ3	3	100	5	103431
ВР32-31-А31240-100А-УХЛ3	3	100	5	103375
ВР32-31-А70220-100А-УХЛ3	3	100	5	103387
ВР32-31-А70240-100А-УХЛ3	3	100	5	103350
ВР32-31-А71240-100А-УХЛ3	3	100	5	103388
ВР32-31-В30250-100А-УХЛ3	3	100	5	103369
ВР32-31-В31250-100А-УХЛ3	3	100	5	103367
ВР32-31-В70250-100А-УХЛ3	3	100	5	103349
ВР32-31-В71250-100А-УХЛ3	3	100	5	103386
ВР32-35-А30220-250А-УХЛ3	3	250	8	103377
ВР32-35-А30221-250А-УХЛ3	3	250	8	103432
ВР32-35-А30240-250А-УХЛ3	3	250	8	103351
ВР32-35-А31240-250А-УХЛ3	3	250	8	103378
ВР32-35-А70220-250А-УХЛ3	3	250	8	103392
ВР32-35-А70221-250А-УХЛ3	3	250	8	115610
ВР32-35-А71240-250А-УХЛ3	3	250	8	103393
ВР32-35-В30250-250А-УХЛ3	3	250	8	103371
ВР32-35-В31250-250А-УХЛ3	3	250	8	103370
ВР32-35-В31251-250А-УХЛ3	3	250	8	103362
ВР32-35-В70250-250А-УХЛ3	3	250	8	103353
ВР32-35-В71250-250А-УХЛ3	3	250	8	103390
ВР32-35-В71251-250А-УХЛ3	3	250	8	103426
ВР32-37-А30220-400А-УХЛ3	3	400	11	103380
ВР32-37-А31240-400А-УХЛ3	3	400	11	103381
ВР32-37-А70220-400А-УХЛ3	3	400	11	103397
ВР32-37-А71240-400А-УХЛ3	3	400	11	103398
ВР32-37-В30250-400А-УХЛ3	3	400	11	103419
ВР32-37-В30251-400А-УХЛ3	3	400	11	103418
ВР32-37-В31250-400А-УХЛ3	3	400	11	103416
ВР32-37-В31251-400А-УХЛ3	3	400	11	103363
ВР32-37-В70250-400А-УХЛ3	3	400	11	103355
ВР32-37-В71250-400А-УХЛ3	3	400	11	103395
ВР32-37-В71251-400А-УХЛ3	3	400	11	103429
ВР32-39-А30220-630А-УХЛ3	3	630	16	103383
ВР32-39-А30240-630А-УХЛ3	3	630	16	103357
ВР32-39-А31240-630А-УХЛ3	3	630	16	103384
ВР32-39-А70220-630А-УХЛ3	3	630	16	103402
ВР32-39-А71240-630А-УХЛ3	3	630	16	103403
ВР32-39-В30250-630А-УХЛ3	3	630	16	103423
ВР32-39-В31250-630А-УХЛ3	3	630	16	103420
ВР32-39-В31251-630А-УХЛ3	3	630	16	103365
ВР32-39-В70250-630А-УХЛ3	3	630	16	103358
ВР32-39-В71250-630А-УХЛ3	3	630	16	103400
ВР32-39-В71251-630А-УХЛ3	3	630	16	103430

* более широкий перечень всех исполнений выключателей-разъединителей ВР32 Вы можете найти на сайте www.keaz.ru

ВР32Ф

Наименование	Количество полюсов	Номинальный ток, А	Номинальный кратковременно выдерживаемый ток, кА	Артикул
ВР32-31ф-А30220-100А-УХЛ3	3	100	5	110196
ВР32-31ф-А31240-100А-УХЛ3	3	100	5	110199
ВР32-31ф-А70220-100А-УХЛ3	3	100	5	110200
ВР32-31ф-А71240-100А-УХЛ3	3	100	5	110202
ВР32-31ф-В30250-100А-УХЛ3	3	100	5	110203
ВР32-31ф-В31250-100А-УХЛ3	3	100	5	110205
ВР32-31ф-В70250-100А-УХЛ3	3	100	5	110207
ВР32-31ф-В71250-100А-УХЛ3	3	100	5	110208
ВР32-35ф-А30220-250А-УХЛ3	3	250	8	110209
ВР32-35Ф-А30221-250А-УХЛ3	3	250	8	110210
ВР32-35ф-А31240-250А-УХЛ3	3	250	8	110212
ВР32-35ф-А70220-250А-УХЛ3	3	250	8	110213
ВР32-35ф-А71240-250А-УХЛ3	3	250	8	110215
ВР32-35ф-В30250-250А-УХЛ3	3	250	8	110216
ВР32-35ф-В31250-250А-УХЛ3	3	250	8	110218
ВР32-35ф-В70250-250А-УХЛ3	3	250	8	110220
ВР32-35ф-В71250-250А-УХЛ3	3	250	8	110221
ВР32-37ф-А30220-400А-УХЛ3	3	400	11	110222
ВР32-37ф-А31240-400А-УХЛ3	3	400	11	110225
ВР32-37ф-А70220-400А-УХЛ3	3	400	11	110226
ВР32-37ф-А71240-400А-УХЛ3	3	400	11	110228
ВР32-37ф-В30250-400А-УХЛ3	3	400	11	110229
ВР32-37ф-В31250-400А-УХЛ3	3	400	11	110231
ВР32-37Ф-В31251-400А-УХЛ3	3	400	11	110232
ВР32-37ф-В70250-400А-УХЛ3	3	400	11	110233
ВР32-37ф-В71250-400А-УХЛ3	3	400	11	110234
ВР32-39ф-А30220-630А-УХЛ3	3	630	16	110235
ВР32-39ф-А31240-630А-УХЛ3	3	630	16	110238
ВР32-39ф-А70220-630А-УХЛ3	3	630	16	110239
ВР32-39ф-А71240-630А-УХЛ3	3	630	16	110241
ВР32-39ф-В30250-630А-УХЛ3	3	630	16	110243
ВР32-39ф-В31250-630А-УХЛ3	3	630	16	110245
ВР32-39ф-В70250-630А-УХЛ3	3	630	16	110247
ВР32-39ф-В71250-630А-УХЛ3	3	630	16	110248

* более широкий перечень всех исполнений выключателей-разъединителей ВР32 Вы можете найти на сайте www.keaz.ru

Артикулы аксессуаров

Наименование	Артикул
Комплект* дугогасительных камер ВР32-1Н**-100А-УХЛ3	110373
Комплект дугогасительных камер ВР32-1Н-250А-УХЛ3	110374
Комплект дугогасительных камер ВР32-1Н-400А-УХЛ3	110375
Комплект дугогасительных камер ВР32-1Н-630А-УХЛ3	110376
Комплект дугогасительных камер ВР32-2Н-100А-УХЛ3	110377
Комплект дугогасительных камер ВР32-2Н-250А-УХЛ3	110378
Комплект дугогасительных камер ВР32-2Н-400А-УХЛ3	110379
Комплект дугогасительных камер ВР32-2Н-630А-УХЛ3	110380
Рукоятка боковая несъемная ВР32-31/35/37-1Н-УХЛ3	116625
Рукоятка боковая несъемная ВР32-31/35/37-2Н-УХЛ3	226582
Рукоятка боковая несъемная ВР32-39-1Н-УХЛ3	219849
Рукоятка боковая несъемная ВР32-39-2Н-УХЛ3	226585
Рукоятка боковая смещенная ВР32-31-УХЛ3	110453
Рукоятка боковая смещенная ВР32-35/37-УХЛ3	110455
Рукоятка боковая смещенная ВР32-39-УХЛ3	110456
Рукоятка передняя смещенная ВР32-31/35/37-1Н-УХЛ3	220705
Рукоятка передняя смещенная ВР32-31/35/37-2Н-УХЛ3	129817
Рукоятка передняя смещенная ВР32-39-1Н-УХЛ3	220706
Рукоятка передняя смещенная ВР32-39-2Н-УХЛ3	146810

* В комплекте 6 шт.
** 1Н — для исполнений на одно направление;
2Н — для исполнений на два направления.

Комплект поставки

Наименование	ВР32-31	ВР32-35	ВР32-37	ВР32-39
Выключатель-разъединитель ВР32 (ВР32Ф)	+	+	+	+
Крепежные детали для подключения внешних проводников	+	+	+	+
Рукоятка	+	+	+	+
Дугогасительные камеры	+*	+	+	+
Эксплуатационная документация	+	+	+	+

* опционально

Габаритные, установочные и присоединительные размеры, масса аппаратов

Трехполюсные

На одно направление с боковой несъемной рукояткой

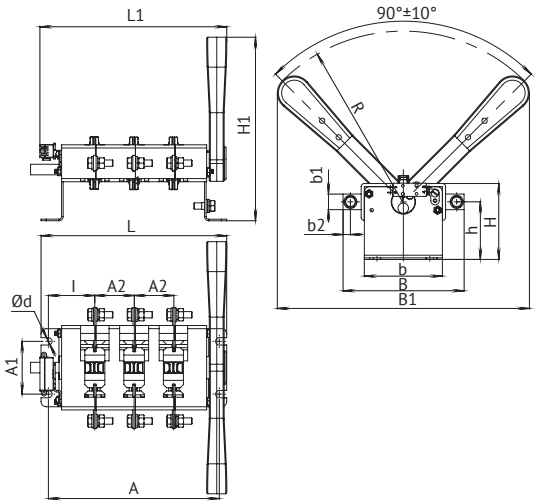

На одно направление с боковой смещенной рукояткой

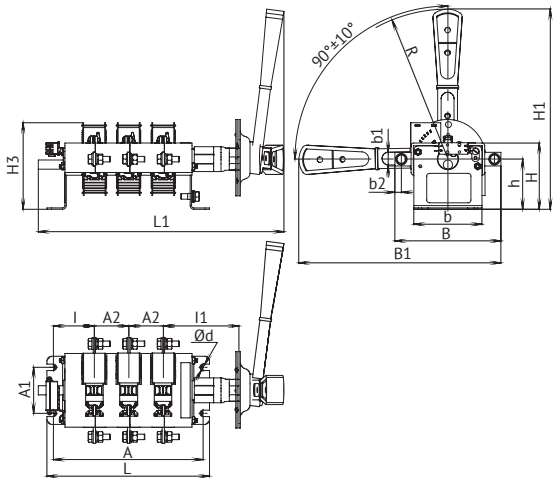

На одно направление с передней смещенной рукояткой

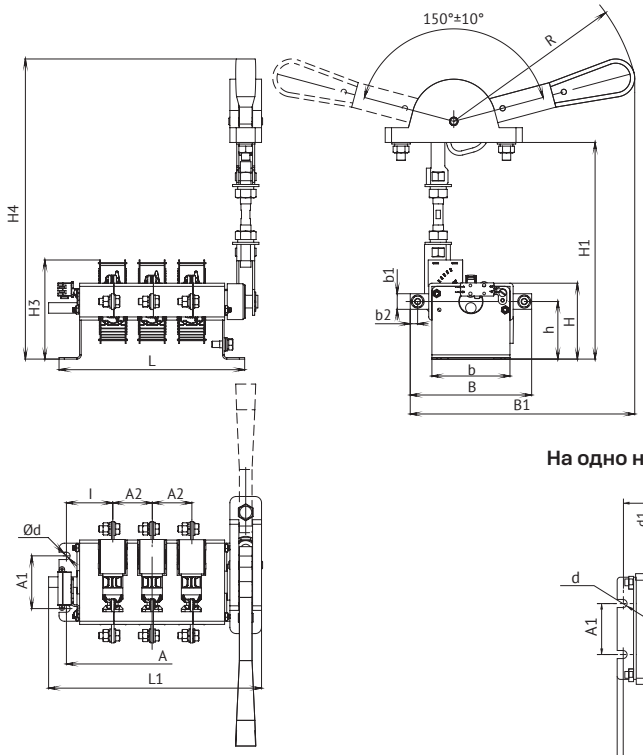

На одно направление с передней поворотной рукояткой

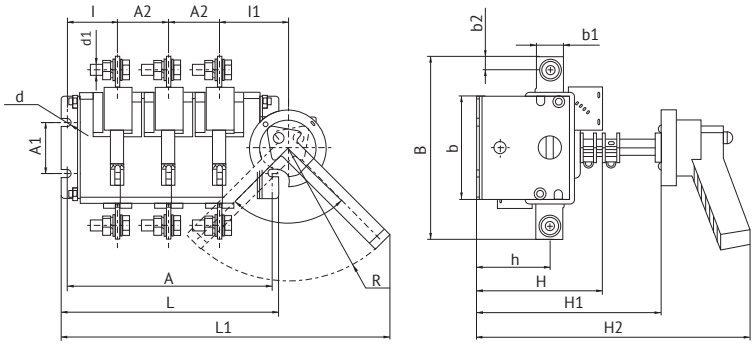

На два направления с боковой несъемной рукояткой

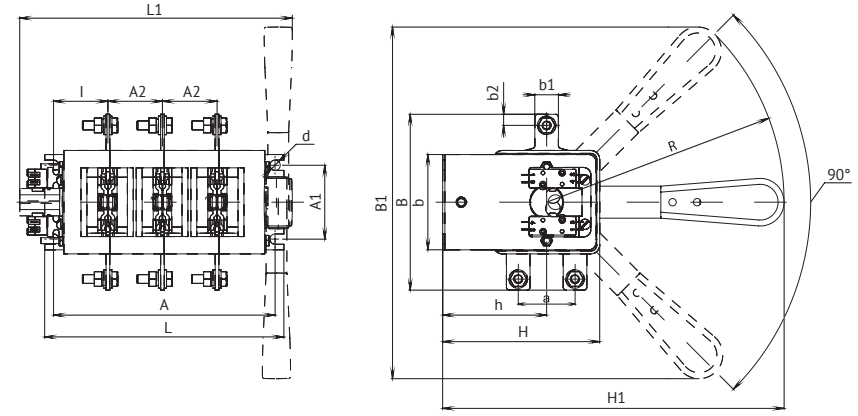

На два направления с боковой смещенной рукояткой

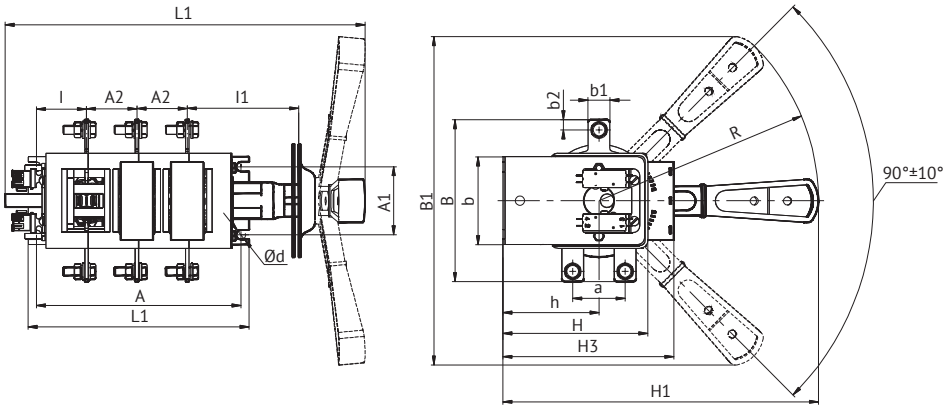

На два направления с передней смещенной рукояткой

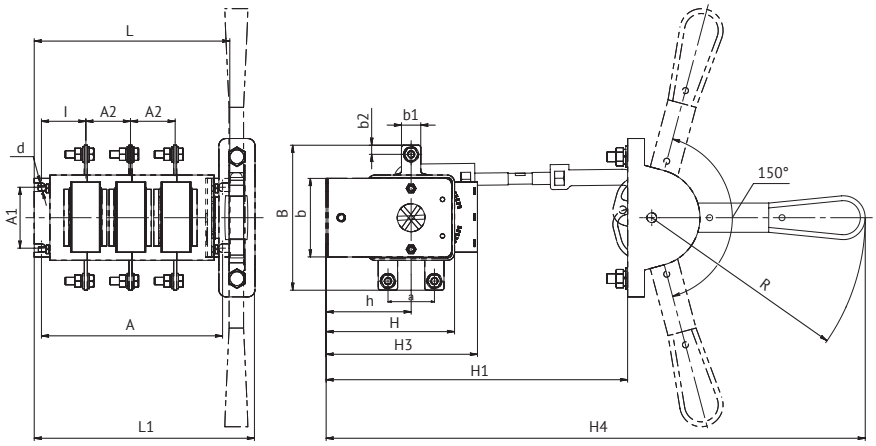

На два направления с передней поворотной рукояткой

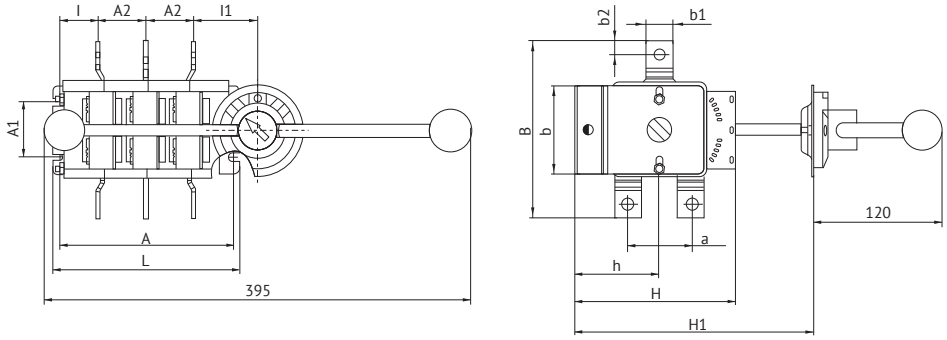

Типоисполнение	Размеры, мм																					Масса, кг
	A	A1	A2	B	B1	L1	L	b	b1	b2	H	H1	H2	k	I	I1	h	a	d	d1	R	
ВР32-31А30220	160,5	50	37,5	117 151**	240	176	174,5	75	15	7,5	72,5	175	-	-	42,75	-	55	-	7	М6	160	0,80
ВР32-31В31250					218,5	274					100	215				80					160	1,20
ВР32-31А31240					231	202					95	250	332			-					177	1,46
ВР32-31А31230					-	280						165+30*)	250+30	16,5		60					130	1,80
ВР32-35А30220	172	50	44	164 182**	240	190	186	82,5	25	12,5	79	180	-	-	42,1	-	58	-	7	М10	160	1,39
ВР32-35В31250					242	282					102	218				80					160	1,72
ВР32-35А31240					249	214						250	332			-					177	2,07
ВР32-35А31230					-	300						165+30*)	250+30	18,5		62					130	2,39
ВР32-37А30220	200	50	50	178 210**	240	215	212	99,5	26	13	94,5	191	-	-	49,1	-	70,5	-	7	М10	160	2,09
ВР32-37В31250					249	303					122	230,5				80					160	2,48
ВР32-37А31240					244	240						250	332			-					177	2,80
ВР32-37А31230					-	324						180+30*)	265+30	16		67					130	2,90
ВР32-39А30220	236	100	65	220 360**	313	250,5	252	119	35	17,5	110,5	240	-	-	52,7	-	83,5	-	9	М12	210	3,62
ВР32-39В31250					320	339					149	294				83					210	4,27
ВР32-39А31240					313	280						350	452			-					237	4,95
ВР32-39А31230					-	373						213+30*)	298+30	27,5		80					130	5,35
ВР32-31А70220	145,5	50	37,5	120 188**	240	168	157,5	65	15	7,5	107,5	231,5	-	-	35,25	-	71,5	38	7	М6	160	1,07
ВР32-31В71250						262,5					127,5					78,25					160	1,47
ВР32-31А71240					-	193,5						250	449								177	1,82
ВР32-31А71230					-	-						203+30	-			61						2,50
ВР32-35А70220	160	50	44	162 266**	240	183	172	80,5	25	12,5	123,5	238,5	-	-	36,1	-	78,5	58	7	М10	160	2,07
ВР32-35В71250						279					150					80					160	2,58
ВР32-35А71240					-	208						250	449			-					177	2,90
ВР32-35А71230						-						210+30	-			60						3,50
ВР32-37А70220	200	50	50	164 268**	240	215	212	89,5	26	13	149	259,6	-		49,1	-	99,5	62	7	М10	160	2,95
ВР32-37В71250						305					175					80					160	3,57
ВР32-37А71240					-	240						250	449			-					177	3,91
ВР32-37А71230						323						230	-			67						4,40
ВР32-39А70220	236	50	65	208 474**	313	250,5	252	105,5	35	17,5	180,5	330,5	-	-	52,7	-	120,5	72	9	М12	210	5,30
ВР32-39В71250						336,5					220					83					210	6,32
ВР32-39А71240					-	280						350	621			-					237	7,06
ВР32-39А71230						-						245+30	330+30			85						8,10

* По вашему заказу могут быть также поставлены аппараты с размером H1, отличным от указанного в таблице:
ВР32-31А31230-32 - (195+30); ВР32-35А31230-32 - (195+30); (335+30); ВР32-37А31230-32 - (210+30); ВР32-39А31230-32 - (353+30).

Примечания:
1. В таблице приведены данные для аппаратов с выводами, расположенными перпендикулярно плоскости монтажа, без вспомогательных контактов, масса указана для аппаратов климатического исполнения УХЛ3.
2. Для аппаратов с боковой смещенной рукояткой габаритные, установочные и присоединительные размеры и масса с несъемной рукояткой (А) те же, что у соответствующих типоисполнений аппаратов со съемной рукояткой (В).
3. ** Данные приведены для аппаратов с выводами, расположенными параллельно плоскости монтажа.

На одно направление с боковой рукояткой

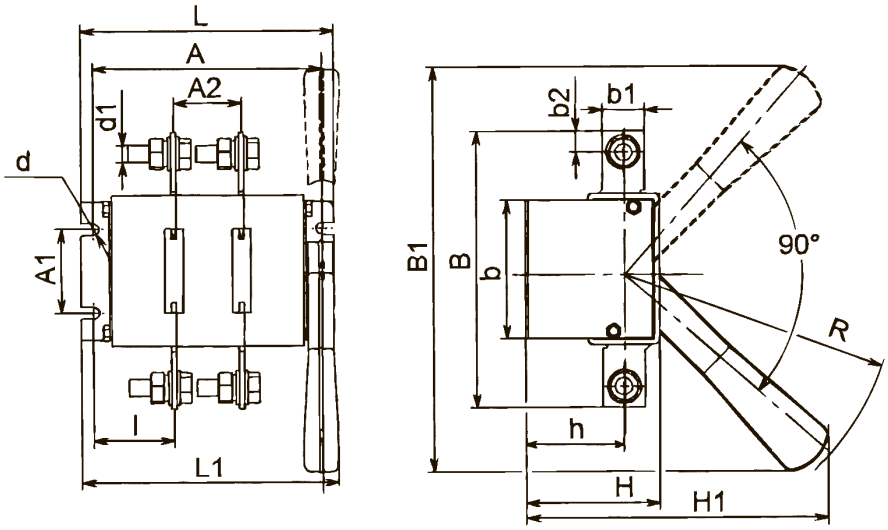

На одно направление с боковой смещенной рукояткой

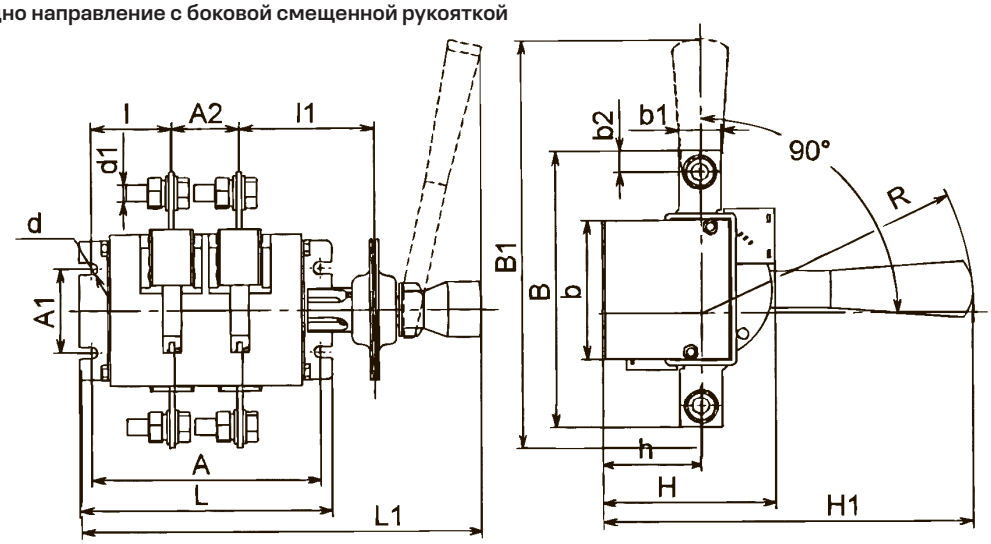

На одно направление с передней смещенной рукояткой

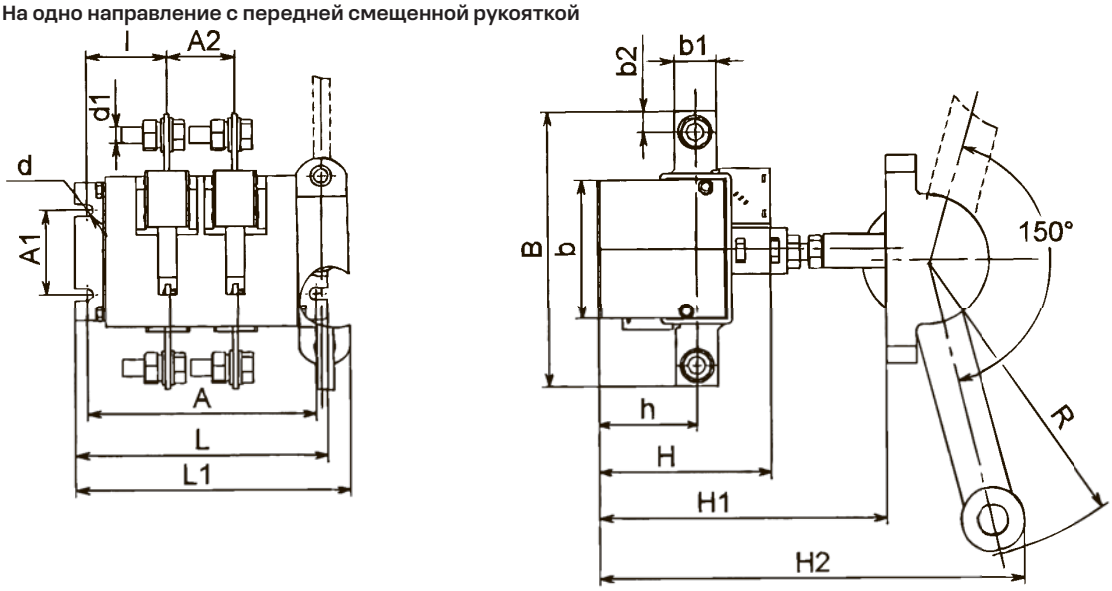

На два направления с боковой рукояткой

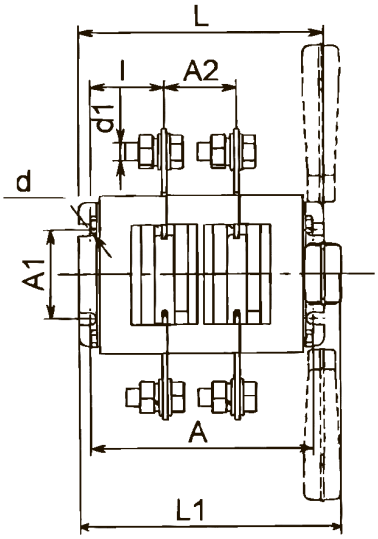

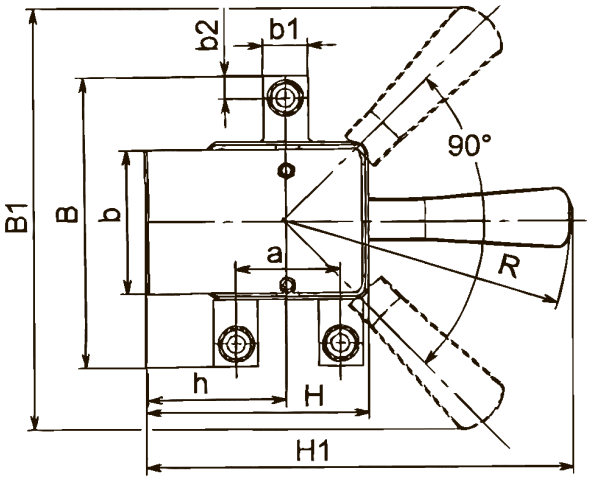

На два направления с боковой смещенной рукояткой

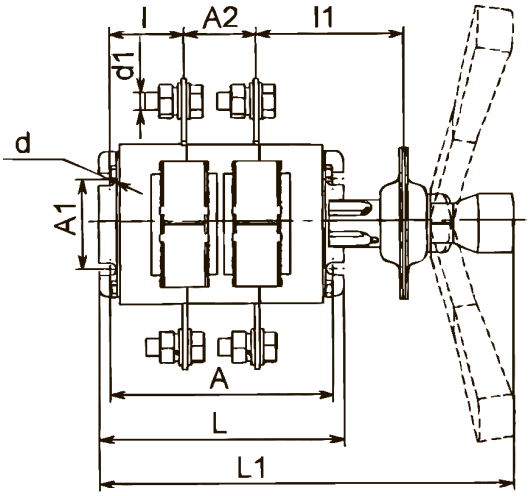

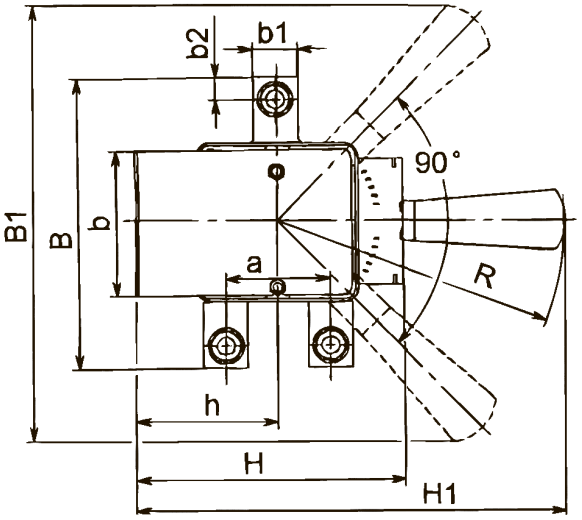

На два направления с передней смещенной рукояткой

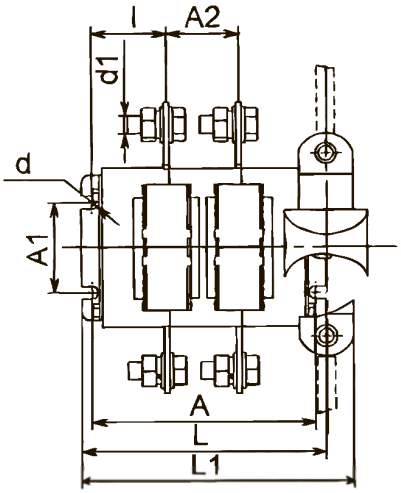

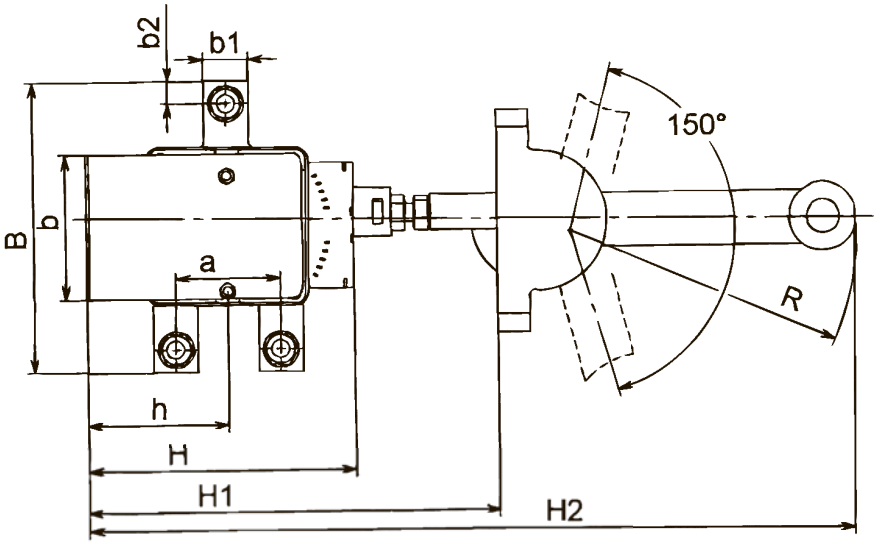

Типоисполнение	Размеры, мм																					Масса, кг
	A	A1	A2	B	B1	L1	L	b	b1	b2	H	H1	H2	k	I	I1	h	a	d	d1	R	
BP32-31A20220	123	50	37,5	117 151**	240	138	137	75	15	7,5	72,5	175	-	-	42,75	-	55	-	7	M6	160	0,65
BP32-31B21250					218,5	235					100	215				80					160	1,10
BP32-31A21240					231	164,5					95	250	332			-					177	1,26
BP32-31A21230					-	242,5						165+30*)	250+30	16,5		60					130	1,70
BP32-35A20220	132	50	44	164 182**	240	148,5	146	82,5	25	12,5	79	180	-	-	42,1	-	58	-	7	M10	160	1,10
BP32-35B21250					242	243					102	218				80					160	1,51
BP32-35A21240					249	172,5						250	332			-					177	1,90
BP32-35A21230					-	254						165+30*)	250+30	18,5		62					130	2,10
BP32-37A20220	150	50	50	178 210**	240	162,5	162	99,5	26	13	94,5	191	-	-	49,1	-	70,5	-	7	M10	160	1,64
BP32-37B21250					249	257					122	230,5				80					160	1,90
BP32-37A21240					244	190						250	332			-					177	2,40
BP32-37A21230					-	274						180+30*)	265+30	16		67					130	2,70
BP32-39A20220	171	100	65	220 360**	313	197	187	119	35	17,5	110,5	240	-	-	52,7	-	83,5	-	9	M12	210	2,55
BP32-39B21250					320	267					149	294				83					210	3,20
BP32-39A21240					313	215						350	452			-					237	3,70
BP32-39A21230					-	308						213+30*)	298+30	27,5		80					130	3,20
BP32-31A60220	108	50	37,5	120 188**	240	129,5	120	65	15	7,5	107,5	231,5	-	-	35,25	-	71,5	38	7	M6	160	1,00
BP32-31B61250						227					127,5					78,25					160	1,45
BP32-31A61240					-	156						250	449								177	1,80
BP32-35A60220	120	50	44	162 266**	240	141	132	80,5	25	12,5	123,5	238,5	-	-	36,1	-	78,5	58	7	M10	160	1,67
BP32-35B61250						239					150					80					160	2,20
BP32-35A61240					-	168						250	449			-					177	2,33
BP32-37A60220	150	50	50	164 268**	240	162,5	162	89,5	26	13	149	259,6	-		49,1	-	99,5	62	7	M10	160	2,45
BP32-37B61250						255					175					80					160	3,08
BP32-37A61240					-	190						250	449			-					177	3,51
BP32-39A60220	171	50	65	208 474**	313	186	187	105,5	35	17,5	180,5	330,5	-	-	52,7	-	120,5	72	9	M12	210	3,94
BP32-39B61250						272					220					83					210	5,00
BP32-39A61240					-	215						350	621			-					237	6,25

* По вашему заказу могут быть также поставлены аппараты с размером H1, отличным от указанного в таблице:
BP32-31A31230-32 - (190+30); (330+30); BP32-35A31230-32 - (160+30); (330+30); BP32-37A31230-32 - (205+30); (345+30); BP32-39A31230-32 - (353+30).

** Данные приведены для аппаратов с выводами, расположенными параллельно плоскости монтажа.

Четырехполюсные

На одно направление с боковой рукояткой

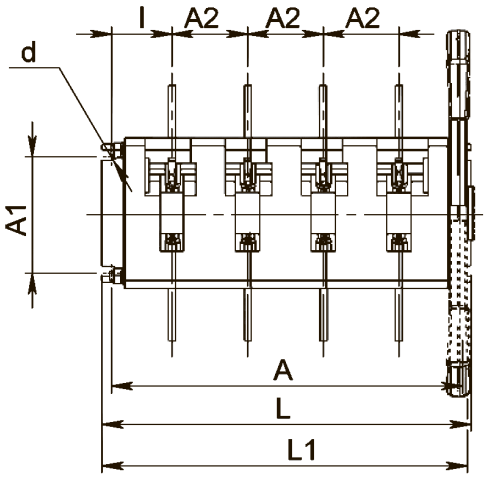

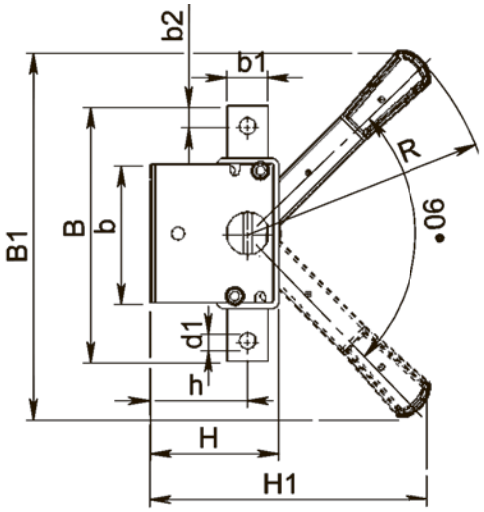

На одно направление с боковой смещенной рукояткой

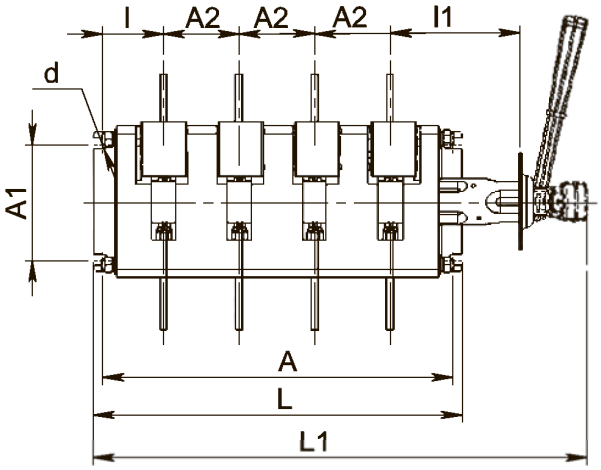

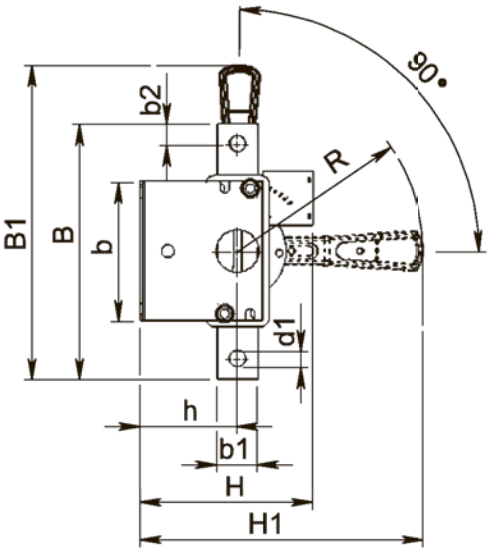

На одно направление с передней смещенной рукояткой

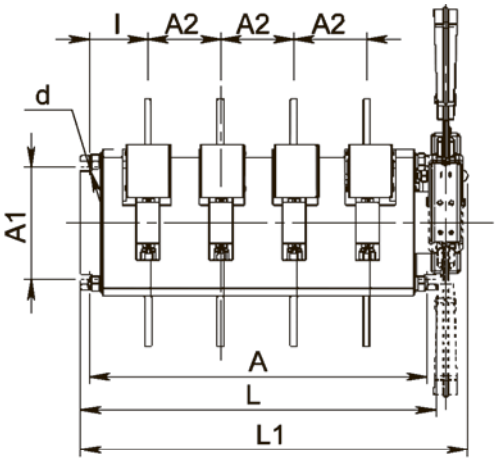

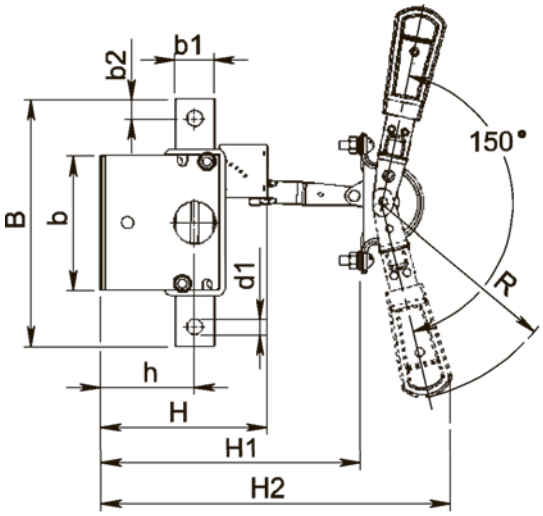

На два направления с передней смещенной рукояткой

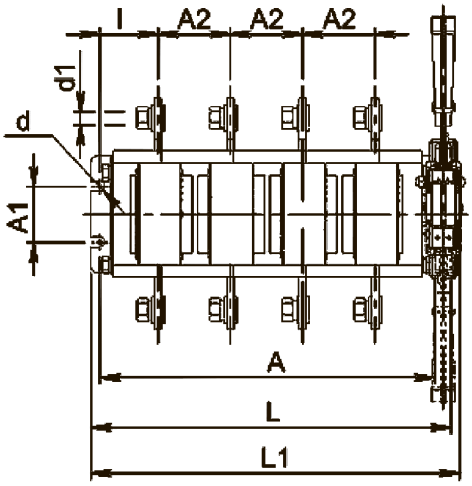

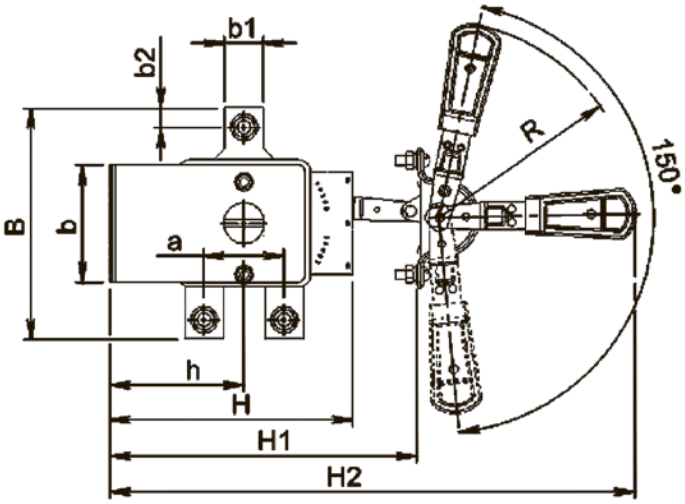

На два направления с боковой рукояткой

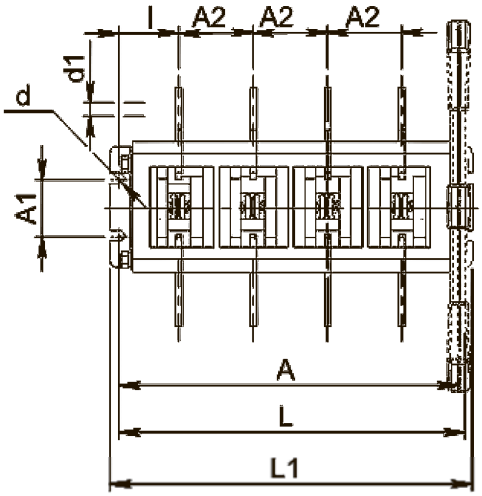

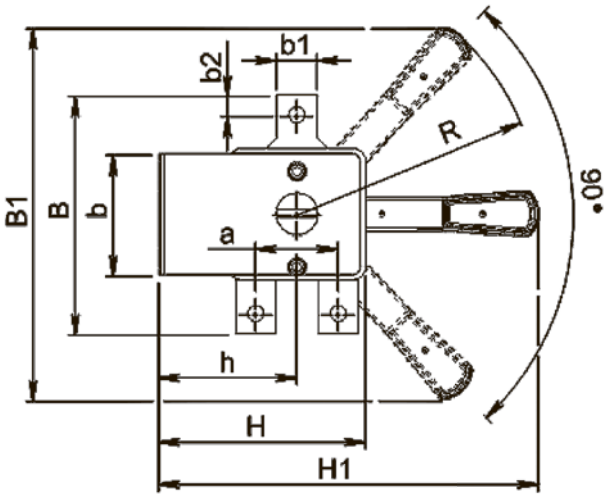

На два направления с боковой смещенной рукояткой

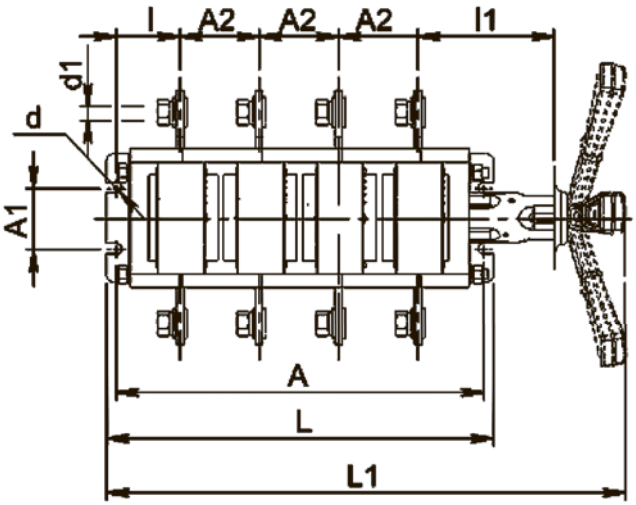

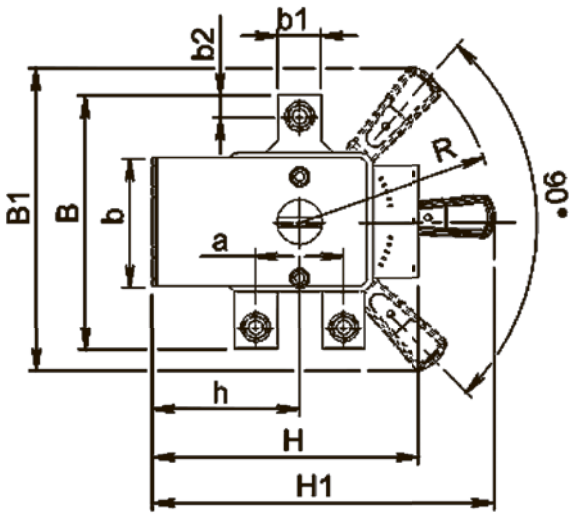

Типоисполнение	Размеры, мм																					Масса, кг
	A	A1	A2	B	B1	L1	L	b	b1	b2	H	H1	H2	k	I	I1	h	a	d	d1	R	
ВР32-31А40220	198	50	37,5	117 151**	240	213,5	212	75	15	7,5	72,5	175	-	-	42,75	-	55	-	7	М6	160	0,95
ВР32-31В41250					218,5	311,5					100	215				80					160	1,40
ВР32-31А41240					231	239,5					95	250	332			-					177	1,66
ВР32-31А41230					-							165+30*)	250+30			60					130	1,95
ВР32-35А40220	212	50	44	164 182**	240	230	226	82,5	25	12,5	79	180	-	-	42,1	-	58	-	7	М10	160	1,68
ВР32-35В41250					242	322					102	218				80					160	1,91
ВР32-35А41240					249	254						250	332			-					177	2,26
ВР32-35А41230					-	340						165+30*)	250+30	18,5		62					130	2,68
ВР32-37А40220	250	50	50	178 210**	240	265	262	99,5	26	13	94,5	191	-	-	49,1	-	70,5	-	7	М10	160	2,55
ВР32-37В41250					249	353					122	230,5				80					160	2,98
ВР32-37А41240					244	290						250	332			-					177	3,30
ВР32-37А41230					-	374						180+30*)	265+30	16		67					130	3,59
ВР32-39А40220	301	100	65	220 360**	313	315,5	317	119	35	17,5	110,5	240	-	-	52,7	-	83,5	-	9	М12	210	4,69
ВР32-39В41250					320	404					149	294				83					210	5,47
ВР32-39А41240					313	345						350	452			-					237	6,15
ВР32-31А41230					-	438						213+30*)	298+30	27,5		80					130	6,55
ВР32-31А80220	183	50	37,5	120 188**	240	205,5	195	65	15	7,5	107,5	231,5	-	-	35,25	-	71,5	38	7	М6	160	1,30
ВР32-31В81250						300					127,5					78,25					160	1,70
ВР32-31А81240					-	231						250	449								177	2,05
ВР32-35А80220	200	50	44	162 266**	240	223	212	80,5	25	12,5	123,5	238,5	-	-	36,1	-	78,5	58	7	М10	160	2,47
ВР32-35В81250						319					150					80					160	3,00
ВР32-35А81240					-	248						250	449			-					177	3,32
ВР32-37А80220	250	50	50	164 268**	240	265	262	89,5	26	13	149	259,6	-		49,1	-	99,5	62	7	М10	160	3,44
ВР32-37В81250						355					175					80					160	4,07
ВР32-37А81240					-	290						250	449			-					177	4,41
ВР32-39А80220	301	50	65	208 474**	313	315,5	317	105,5	35	17,5	180,5	330,5	-	-	52,7	-	120,5	72	9	М12	210	6,60
ВР32-39В81250						401,5					220					83					210	7,38
ВР32-39А81240					-	345						350	621			-					237	8,42

* По вашему заказу могут быть также поставлены аппараты с размером H1, отличным от указанного в таблице: ВР32-31А31230-32 - (190+30); (330+30); ВР32-35А31230-32 - (160+30); (330+30); ВР32-37А31230-32 - (250+30); (345+30); ВР32-39А31230-32 - (353+30).

Примечания:
1. В таблице приведены данные для аппаратов с выводами, расположенными перпендикулярно плоскости монтажа, без вспомогательных контактов.
2. Для аппаратов с боковой смещенной рукояткой габаритные, установочные и присоединительные размеры и масса с несъемной рукояткой (А) те же, что у соответствующих типоисполнений аппаратов со съемной рукояткой (В).
3. ** Данные приведены для аппаратов с выводами, расположенными параллельно плоскости монтажа.

На одно направление с боковой рукояткой

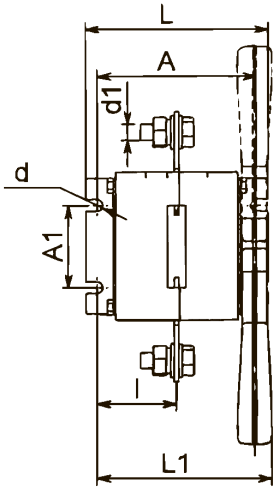

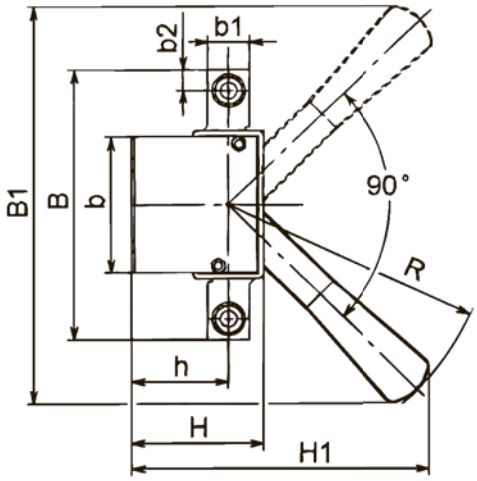

На два направления с боковой рукояткой

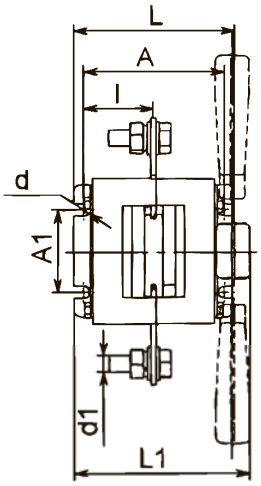

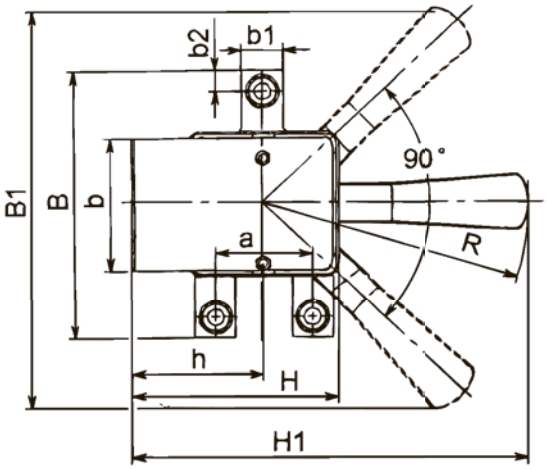

Типоисполнение	Размеры, мм																	Масса, кг
	A	A1	B	B1	L1	L	b	b1	b2	H	H1	l	h	a	d	d1	R	
ВР32-31А10220	85,5	50	117	240	100,5	99,5	75	15	7,5	72,5	175	42,75	55	-	7	М6	160	0,51
ВР32-35А10220	92	50	164	240	108,5	106	82,5	25	12,5	79	180	42,1	58	-	7	М10	160	0,80
ВР32-37А10220	100	50	178	240	112,5	112	99,5	26	13	94,5	191	49,1	70,5	-	7	М10	160	1,14
ВР32-39А10220	106	100	220	313	120	122	119	35	17,5	110,5	240	52,7	83,5	-	9	М12	210	1,50
ВР32-31А50220	70,5	50	120	240	114,5	82,5	65	15	7,5	107,5	231,5	35,25	71,5	38	7	М6	160	0,66
ВР32-35А50220	80	50	162	240	101	92	80,5	25	12,5	123,5	238,5	36,1	78,5	58	7	М10	160	1,38
ВР32-37А50220	100	50	164	240	112,5	112	89,5	26	13	149	259,6	49,1	99,5	62	7	М10	160	1,66
ВР32-39А50220	106	50	208	313	121	122	105,5	35	17,5	180,5	330,5	52,7	120,5	72	9	М12	210	2,43