SystemePact M

SHOP220

Système electric

Тепловые реле перегрузки MRD
MRD Thermal Overload Relays

⚠⚠ ОПАСНОСТЬ/ DANGER

ОПАСНОСТЬ ПОРАЖЕНИЯ ЭЛЕКТРИЧЕСКИМ ТОКОМ, ВЗРЫВОМ ИЛИ ДУГОВЫМ РАЗРЯДОМ

- Прежде чем приступить к работе с этим электрическим устройством, отключите все питание.

Несоблюдение этих инструкций может привести к серьезной травме!

HAZARD OF ELECTRIC SHOCK,EXPLOSION,OR ARC FLASH.

- Disconnect all power before servicing equipment.

Failure to follow these instructions will result in serious injury.

Инструкция по эксплуатации
Operating instructions

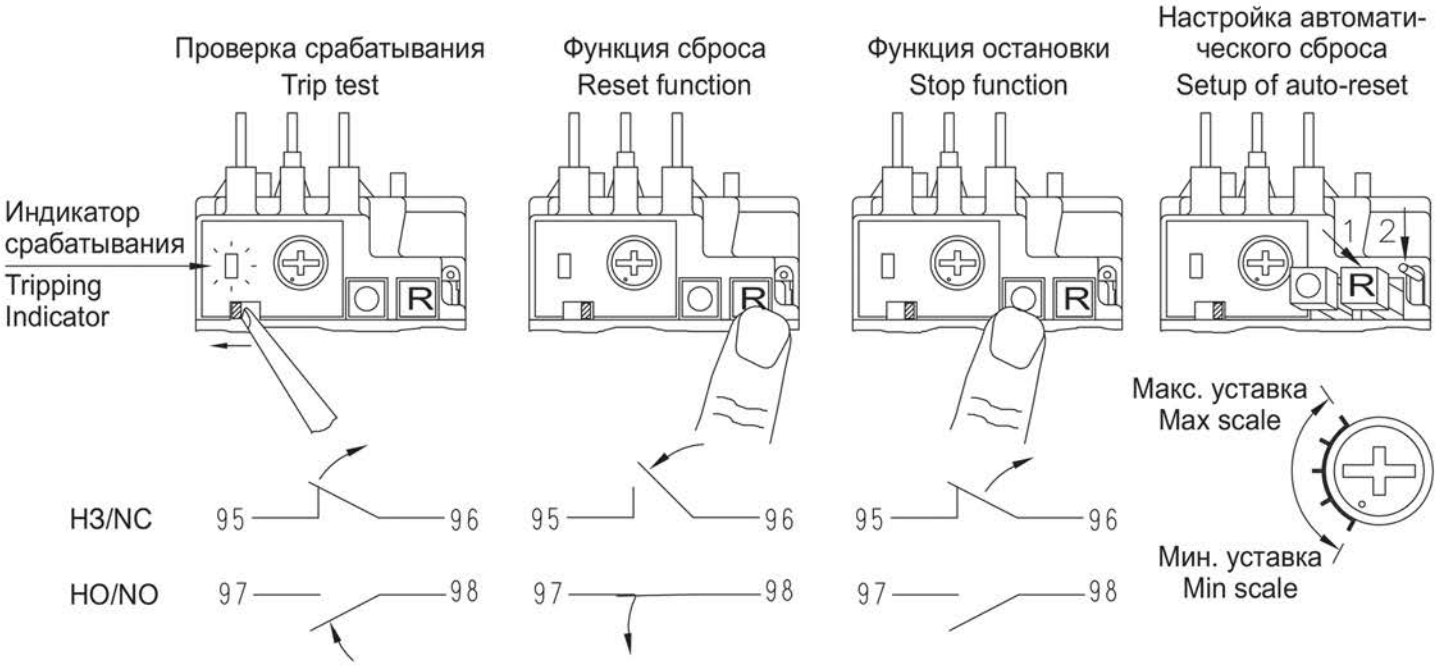

- Если функция сброса не может быть выполнена после проведения проверки срабатывания, отодвиньте индикатор назад, через окно индикатора.
- Если размыкающий контакт (НЗ) не работает после остановки, поднимите кнопку останова.
- **Внимательно используйте вышеперечисленные функции.** Пожалуйста, проверьте другие устройства, если функция не работает.
- Все функции будут правильно работать с настройками между минимальной и максимальной уставками.

- If reset function can't be carried out after conducting trip test, please push back the indicator through the indicator window.
- If NC contact can't work after conducting stop function, please pull up the stop botton.
- **Operate the above functions carefuly.** Please check other devices if the function don't work.
- All of the functions will be correctly operated between the min scale and max scale.

Принципиальная схема
Circuit diagram

Типоразмер Type	MRD 01-35 MRD 3322-3365	MRD 01-35 MRD 3322-3365
Принципиальная схема Circuit diagram	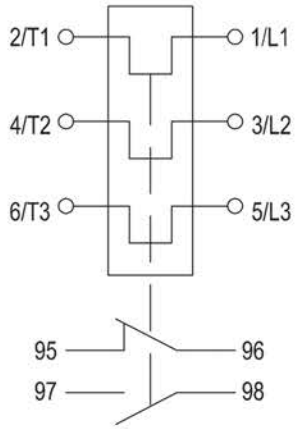	

Подключение кабелей
Cabling

Тип цепи Item / **Модель** Model		**Присоединение силовой цепи (мин. .... макс. сечение)** Main circuit wiring (min ... max)				**Присоединение цепи управления (мин. .... макс. сечение)** Auxillary circuit wiring (min ... max)
		MRD 01-35		**MRD 3322-3365**		
Тип провода Wire	**Кол-во проводов** № of conductiors	<30	≥30	<60	≥60	
Жесткий провод Hard wire	1 провод (мм²) 1 wire (mm²)	1...6	-	2.5...16	-	1...2.5
	2 провода (мм²) 2 wires (mm²)					
Гибкий провод без наконечника Flexible wire without terminal	1 провод (мм²) 1 wire (mm²)	1...6	-	2.5...16	-	
	2 провода (мм²) 2 wires (mm²)					
Гибкий провод с наконечником Flexible wire with terminal	1 провод (мм²) 1 wire (mm²)	1...6	1...6	2.5...16	10...35	
	2 провода (мм²) 2 wires (mm²)				6...16	
Момент затяжки (Н·м) Tightening torque (N·m)		1.2...1.8	2.0...2.5	4.5...5	8...9	0.8...1.2

Монтаж
Installation methods

MRD 01-35

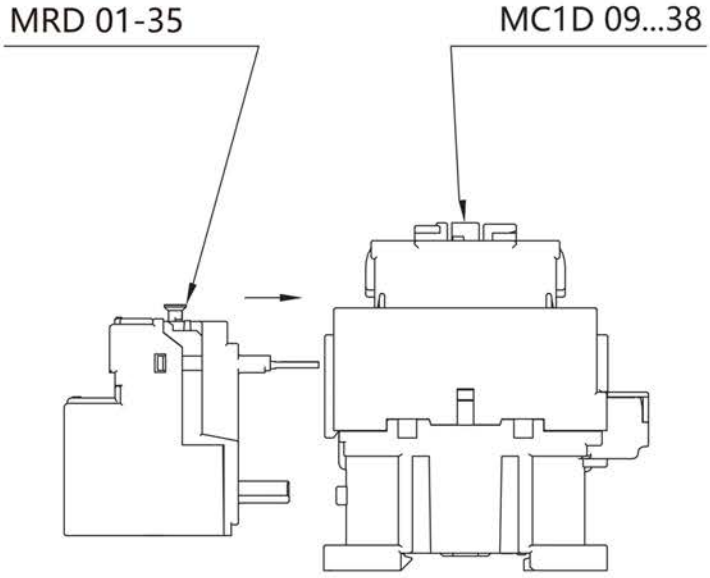

MRD 3322-3365

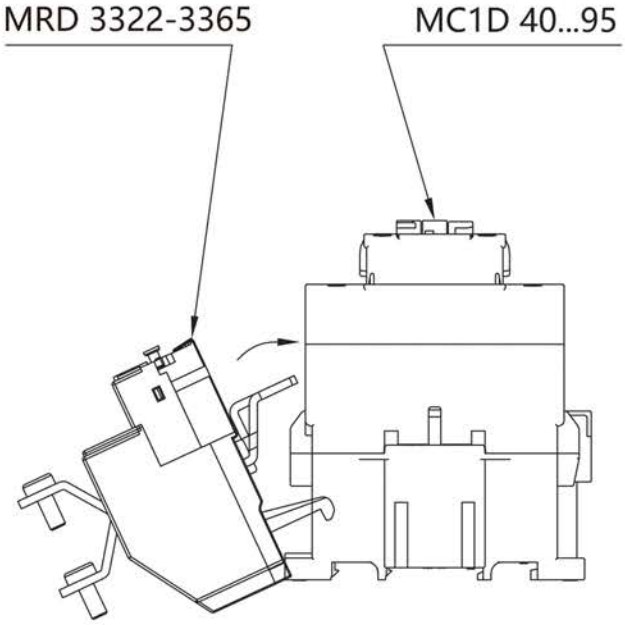

Габаритные размеры
Outline dimension

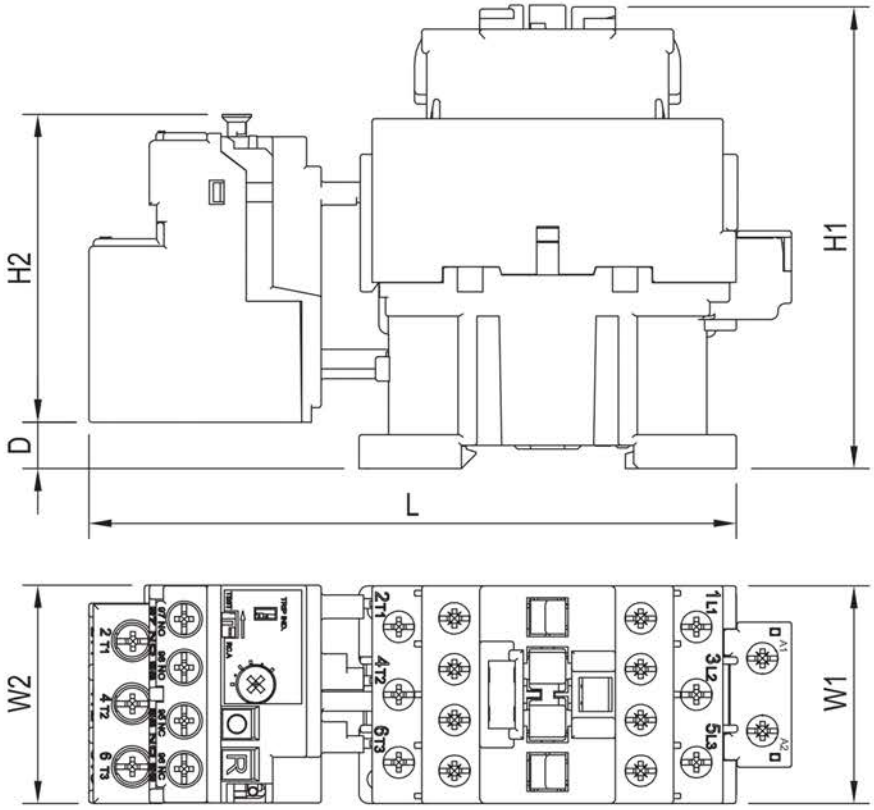

Типоразмер Type / Размеры (мм) Dimension (mm)	MRD 01-35		MRD 3322-3365	
	MC1D 09 MC1D 12 MC1D 18	MC1D 25 MC1D 32 MC1D 38	MC1D 40 MC1D 50 MC1D 60	MC1D 80 MC1D 95
H1	95	103	132	137.5
H2	63.5	63.5	97.5	97.5
W1	45	45	63	70
W2	45	45	56	56
D	9.6	10.8	7.6	10.8
L	145.2	148.2 (167.7)	171 (198.5)	182 (209.5)