TDM ELECTRIC

Импульсное зажигающее устройство для газоразрядных ламп
Руководство по эксплуатации. Паспорт

1. Назначение и область применения

1.1. Импульсное зажигающее устройство для газоразрядных ламп торговой марки TDM ELECTRIC (далее - ИЗУ) предназначено для зажигания газоразрядных ламп высокого давления типа ДНаТ и ДРИ мощностью от 70 до 400 Вт и включения их в сеть переменного тока частотой 50 Гц, с номинальным напряжением 230 В с индуктивным балластом.

1.2. Область применения:

- уличные светильники мощностью от 70 до 400 Вт;
- промышленные светильники типа ГСП, ЖСП.

2. Технические характеристики

2.1. Технические характеристики ИЗУ представлены в таблице 1.

Таблица 1. Технические характеристики

Наименование параметра	Значение
Артикул	SQ0365-0001
Рабочее напряжение, В	230
Напряжение отключения, В	165
Частота, Гц	50
Мощность подключаемых ламп (ДНаТ, МЛГ), Вт	70-400
Максимальный ток лампы, А	5
Амплитуда высоковольтного импульса, кВ	4-5
Максимальная ёмкостная нагрузка, пФ	300
Максимальная температура на корпусе, °С	105
Диапазон рабочих температур, °С	от -20 до +40
Коэффициент мощности	>0,38
Степень защиты	IP20
Материал корпуса	алюминий
Контактные зажимы, мм	винтовые 3x0,75-2,5
Таймер	нет
Крепление	шток с резьбой и установленными гайкой и болтом
Гарантия, лет	1

2.2 Габаритные и установочные размеры представлены в таблице 2.

Таблица 2. Габаритные и установочные размеры

Чертёж	Артикул	Габаритные размеры, мм				Масса изделия, кг
		A	B	C	d	
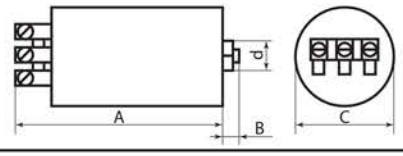	SQ0365-0001	75	10	35	M8	0,130

3. Комплектность

3.1. В комплект поставки входят:
- Импульсное зажигающее устройство – 1 шт.
- Руководство по эксплуатации. Паспорт – 1 шт.

4. Правила и условия безопасной эксплуатации

ВНИМАНИЕ! Установка и подключение ИЗУ должны осуществляться только квалифицированным специалистом. Не используйте ИЗУ при наличии внешних повреждений.

4.1. Перед установкой убедитесь, что напряжение питающей сети составляет 230 В и установлено защитное устройство (УЗО и автоматический выключатель).

4.2. Не устанавливайте ИЗУ вблизи легковоспламеняемых или химически активных материалов.

4.3. Все работы по монтажу ИЗУ необходимо производить только при отключенном напряжении питающей сети.

4.4. Запрещено:
- устанавливать ИЗУ на сырых или токопроводящих поверхностях.
- размещать ИЗУ в местах с ограниченной вентиляцией воздуха.
- прикасаться к подключенному ИЗУ мокрыми руками или влажной тряпкой.

4.5. Сечение провода должно соответствовать расчетному значению сечения для максимального выходного тока источника питания.

4.6. Регулярно проверяйте исправность изоляции сетевого шнура, в случае нарушения изоляции сразу же обратитесь к квалифицированному специалисту.

4.7. Попадание влаги на токоведущие части не допускается.

5. Схема подключения

5.1. Внимательно ознакомьтесь со схемой подключения ИЗУ (рисунок 1).

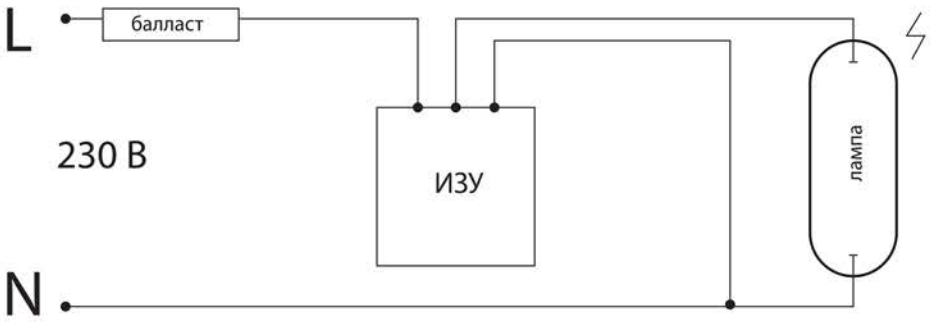

Рисунок 1. Схема подключения

6. Сведения об утилизации

6.1. ИЗУ не представляют опасности для жизни и здоровья людей и для окружающей среды и подлежат утилизации после окончания срока службы обычным способом.

7. Условия транспортирования и хранения

7.1. Транспортирование изделий допускается в упаковке изготовителя любым видом крытого транспорта, обеспечивающим защиту упакованной продукции от механических повреждений, загрязнений и попадания влаги.

7.2. Хранение изделий осуществляется только в упаковке изготовителя в помещениях с естественной вентиляцией при температуре от –25 до +40 °С.

7.3. После пребывания в условиях предельных температур и высокой влажности устройство необходимо выдержать при температуре 20–25 °С и относительной влажности до 80% в течение 8 часов.

8. Гарантийные обязательства

8.1. Купленное Вами изделие требует специальной установки и подключения. Вы можете обратиться в уполномоченную организацию, специализирующуюся на оказании такого рода услуг. При этом требуйте наличия соответствующих разрешительных документов (лицензии, сертификатов и т. п.). Лица, осуществившие установку и подключение изделия, несут ответственность за правильность проведенной работы. Помните, квалифицированная установка изделия необходима для его дальнейшего правильного функционирования и гарантийного обслуживания.

8.2. Если в процессе эксплуатации изделия Вы сочтете, что параметры его работы отличаются от изложенных в данном Руководстве по эксплуатации, рекомендуем обратиться за консультацией в организацию, продавшую Вам изделие.

8.3. Производитель устанавливает гарантийный срок на данное изделие в течение 1 года со дня продажи при условии соблюдения потребителем правил транспортирования, хранения и эксплуатации, изложенных в данном Руководстве по эксплуатации.

8.4. Во избежание возможных недоразумений сохраняйте в течение срока службы документы, прилагаемые к изделию при его продаже (накладные, гарантийный талон).

8.5. Гарантия не распространяется на изделие, недостатки которого возникли в следствие:

- нарушения потребителем правил транспортирования, хранения или эксплуатации изделия;
- действий третьих лиц;
- ремонта или внесения не санкционированных изготовителем конструктивных или схемотехнических изменений неуполномоченными лицами;
- отклонения от государственных стандартов (ГОСТов) и норм питающих сетей;
- неправильной установки и подключения изделия;
- действий непреодолимой силы (стихия, пожар, и т.д.)

9. Ограничение ответственности

9.1. Производитель не несет ответственности:

- за прямые, косвенные или вытекающие убытки, потерю прибыли или коммерческие потери, каким бы то ни было образом связанные с изделием;

- возможный вред, прямо или косвенно нанесенный изделием людям, домашним животным, имуществу в случае, если это произошло в результате несоблюдения правил и условий эксплуатации и установки изделия либо умышленных или неосторожных действий покупателя (потребителя) или третьих лиц.

9.2. Ответственность компании-производителя не может превысить собственной стоимости изделия.

9.3. При обнаружении неисправностей в период гарантийных обязательств необходимо обращаться по месту приобретения изделия.

10. Гарантийный талон

Импульсное зажигающее устройство для газоразрядных ламп торговой марки TDM ELECTRIC изготовлено в соответствии с ТР ТС 004/2011 и ТР ТС 020/2011 и признано годным к эксплуатации.
Гарантийный срок 1 год со дня продажи.

Дата изготовления «_____»_____20___г.

Штамп технического контроля изготовителя_____

Дата продажи «_____»_____20___г.

Подпись продавца_____ ШТАМП МАГАЗИНА
Претензий по внешнему виду и комплектности изделия не имею, с условиями эксплуатации и гарантийного обслуживания ознакомлен:
Подпись покупателя_____

EAC

Произведено под контролем правообладателя товарного знака «TDM ELECTRIC» в Китае на заводе Вэньчжоу Рокгранд Трэйд Кампани, Лтд. Китай, г. Вэньчжоу, ул. Шифу, здание Синьи, оф. А1501.