СВЕТИЛЬНИК СВЕТОДИОДНЫЙ ТИПА ДСП 1471, ДСП 1472

Руководство по эксплуатации

1 Основные сведения об изделии

1.1 Светильник светодиодный типа ДСП 1471, ДСП 1472 серии LIGHTING PRO товарного знака IEK (далее – светильник) предназначен для работы в однофазных сетях переменного тока напряжением до 230 В частоты 50 Гц.

1.2 Светильник соответствует требованиям ТР ТС 004/2011, ТР ТС 020/2011, ТР ЕАЭС 037/2016 и ГОСТ IEC 60598-2-1.

1.3 Светильник оснащен LED-драйвером с возможностью управления (диммирования) освещением по протоколу 1–10 В. При значении управляющего сигнала 10 В светильник работает в режиме 100 % яркости. При значении управляющего сигнала 1 В яркость свечения минимальная, но выключения света нет. Для отключения светильника необходимо ввести отдельно выключатель, разрывающий цепь 220 В.

1.4 Светильник применяется для общего освещения цехов, производственных и складских помещений пищевой и химической промышленности, помещений с высоким содержанием активной биоорганической среды, аммиачных паров, а также помещений с повышенным содержанием пыли и влаги.

2 Технические данные

2.1 Основные технические данные светильника приведены в таблице 1.

Таблица 1

Наименование показателя	Значение для светильника типа	
	ДСП 1471	ДСП 1472
Номинальное напряжение, В	230	
Диапазон рабочих напряжений, В	120–277	
Номинальная частота, Гц	50	
Номинальная мощность, Вт	18	36
Световой поток, лм	2340	4680
Ток, потребляемый из сети, А	0,08	0,17

Продолжение таблицы 1

Наименование показателя	Значение для светильника типа	
	ДСП 1471	ДСП 1472
Цветовая температура, К	5000	
Класс защиты по ГОСТ IEC 60598-1	I	
Класс энергоэффективности	A++	
Степень защиты по ГОСТ 14254 (IEC 60529)	IP69K*	
Способ установки	Настенный, потолочный	
Коэффициент мощности, не менее	0,9	
Коэффициент пульсации светового потока, %, не более	5	
Индекс цветопередачи, Ra, не менее	80	
Материал корпуса и плафона	PMMA (полиметилметакрилат)	
Диапазон рабочих температур, °С	От минус 25 до плюс 45	
Относительная влажность воздуха при плюс 25 °С, %	98	
Срок службы, ч	100000	
Масса, кг	1,7	2,6
Гарантийный срок эксплуатации, лет	5	

*Степень защиты дополнена требованиями по DIN 40050-9 в части стойкости светильника к высокотемпературной мойке под высоким давлением.

2.2 Габаритные размеры светильника приведены на рисунке 1.

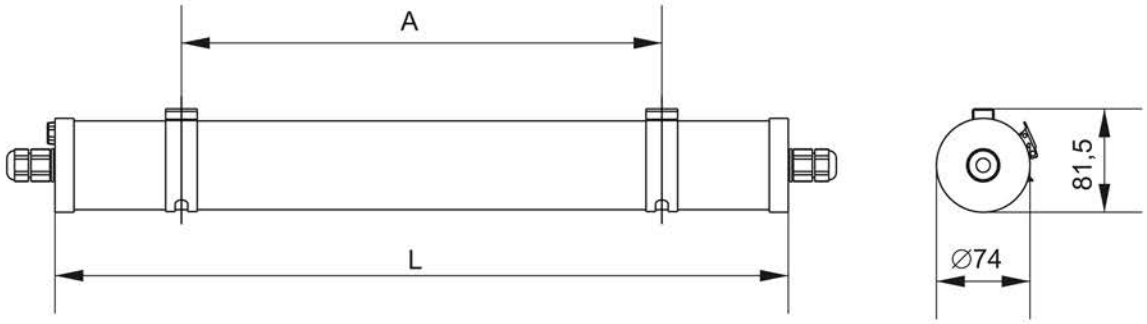

Размеры	Значение для светильника типа	
	ДСП 1471	ДСП 1472
L, мм	580	1180
A, мм	30–500	30–1100

Рисунок 1

3 Комплектность

3.1 В комплект поставки изделия входит:

– светодиодный светильник – 1 шт.;
– скоба монтажная – 2 шт.;
– винт самонарезающий – 4 шт.;
– дюбель пластмассовый – 4 шт.;
– винт фиксирующий – 2 шт.;
– гайка фиксирующая – 2 шт.;
– этикетка – 1 экз.

4 Меры безопасности

ЗАПРЕЩАЕТСЯ

Разбирать светильник. Эксплуатировать светильник, имеющий механические повреждения.

Подключать светильник к неисправной электропроводке.

Монтаж светильника на воспламеняемые и легковоспламеняемые материалы, например, такие как древесный шпон и материалы на основе дерева толщиной менее 2 мм.

4.1 Светильник предназначен для стационарной установки (на стене, потолке). Светильник пригоден для установки на поверхности из нормально воспламеняемого материала. Например, дерево и материалы на его основе толщиной более 2 мм.

4.2 Эксплуатацию светильника производить в соответствии с действующими требованиями правил по электробезопасности, а также другой нормативно-технической документации, регламентирующей эксплуатацию и наладку электротехнического оборудования.

4.3 Светильник ремонту не подлежит. При возникновении неисправности светильник утилизировать.

4.4 При обнаружении неисправности в период действия гарантийных обязательств обращаться к продавцу или организации, указанные на сайте: www.iek.lighting.

5 Правила монтажа и эксплуатации

ВНИМАНИЕ

Монтаж и подключение светильника должны производиться квалифицированным специалистом.

5.1 Монтаж светильника на рабочую поверхность производить при помощи монтажных скоб и саморезов, входящих в комплект поставки. Для монтажа необходимо закрепить две монтажные скобы на стене или потолке и зафиксировать в них светильник замковым механизмом. Во избежание самопроизвольного открытия механизма его необходимо зафиксировать винтом и гайкой М3, которые входят в комплект поставки.

Схематично данный вид установки изображён на рисунке 2.

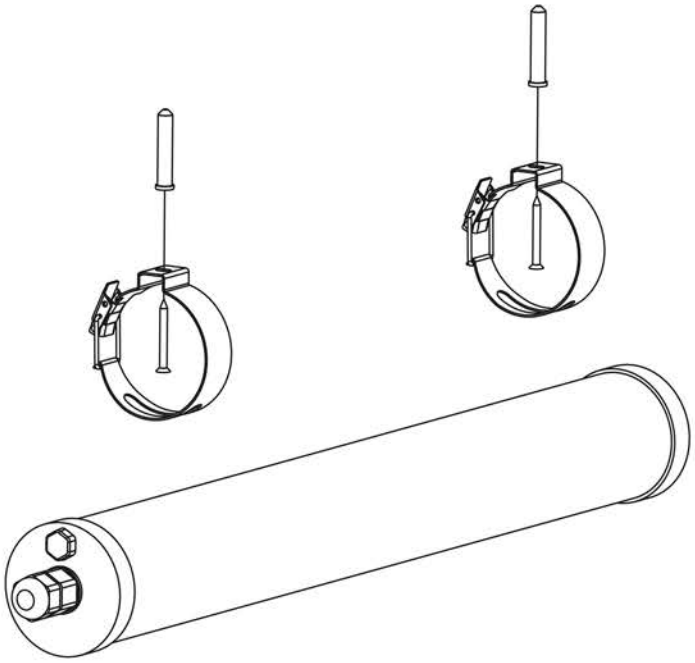

Рисунок 2

5.2 Подключение светильника к сети 230 В~ производить кабелем, сечение одной жилы которого составляет от 1 до 2,5 мм^2, наружный диаметр кабеля - от 5 до 8 мм в штатный коннектор с любой стороны светильника. В свободный коннектор необходимо вставить заглушку, которая идёт в комплекте. После подключения затянуть гайку до упора для обеспечения заявленной степени защиты светильника IP69K.

Подключение производить в соответствии с маркировкой:

– коричневый провод (L) – подключение фазы;

– синий провод (N) – подключение нейтрали;

– жёлто-зелёный провод (E) – подключение защитного проводника PE;

– контакт 1 – dimming +;

– контакт 2 – dimming –.

5.3 Конструкцией светильника допускается присоединение нескольких светильников в ряд суммарной мощностью до 1000 Вт.

6 Техническое обслуживание

6.1 Обслуживание светильника в процессе эксплуатации не требуется, кроме чистки. При загрязнении светильника его следует протереть сухой или слегка влажной мягкой тканью. Не допускается применение растворителей и других агрессивных моющих или абразивных средств.

7 Транспортирование, хранения и утилизация

7.1 Транспортирование светильника производить при температуре от минус 50 °С до плюс 50 °С любым видом крытого транспорта, обеспечивающим предохранение упакованного светильника от загрязнения и механических повреждений.

7.2 Хранение светильника осуществлять в упаковке изготовителя в закрытых помещениях с естественной вентиляцией при температуре окружающей среды от минус 50 °С до плюс 50 °С и относительной влажности 98 % при плюс 25 °С.

7.3 При хранении на стеллажах или полках светильники (только в потребительской таре) должны быть сложены не более чем в 5 рядов по высоте.

7.4 По истечении срока службы светильник утилизировать.

7.5 Утилизацию светильника производить путем передачи в специализированное предприятие для переработки вторичного сырья в соответствии с требованиями законодательства на территории реализации.

Издание 2