# Светодиодные светильники-споты серии **«Вероника»**
# Руководство по эксплуатации. Паспорт

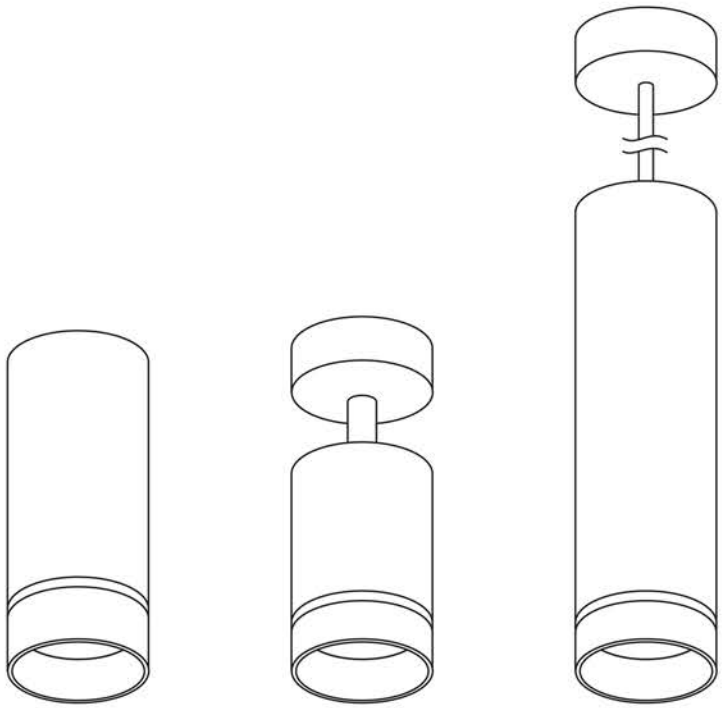

SQ0356-0418
SQ0356-0419

SQ0356-0420
SQ0356-0421

SQ0356-0422
SQ0356-0423

## 1. Назначение и область применения

1.1. Светодиодные светильники-споты серии «Вероника» торговой марки TDM ELECTRIC (далее – светильники) предназначены для дополнительного освещения, расстановки световых акцентов и декоративной подсветки пространства внутри жилых помещений.

1.2. Светильники предназначены для работы в сети переменного тока с номинальным напряжением 230 В и частотой 50 Гц.

## 2. Технические характеристики и габаритные размеры

2.1. Основные технические характеристики светильников представлены в таблице 1.

*Таблица 1. Технические характеристики*

| Наименование параметра | Значение |
|---|---|
| Номинальное напряжение, В | 230 |
| Частота, Гц | 50 |
| Мощность, Вт | 7 |
| Тип источника света | LED |
| Тип светодиодов | SMD2835 |
| Цветовая температура, К | 4000 |
| Индекс цветопередачи, Ra | >80% |
| Световой поток, лм | 270 |
| Класс электрозащиты | II |
| Рабочая температура, °С | от -10 до +45 |
| Степень защиты | IP20 |

2.2. Габаритные размеры светильников представлены на рисунке 1.

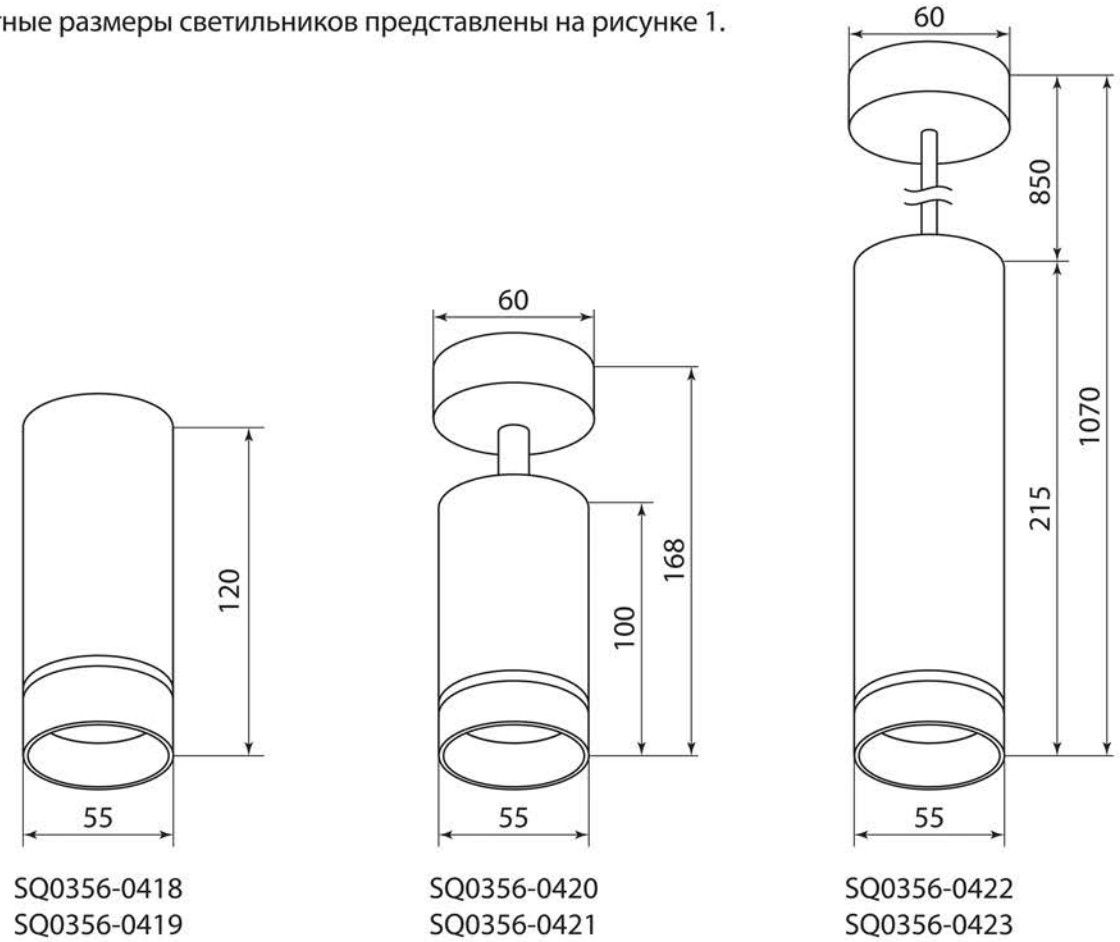


*Рисунок 1. Габаритные размеры светильников, мм*

## 3. Комплектность

3.1. В комплект поставки входят:
- Светильник – 1 шт.
- Крепеж – 1 комплект.
- Руководство по эксплуатации. Паспорт – 1 шт.
- Упаковка – 1 шт.

## 4. Требования безопасности

**Внимание!** Все подключения к светильнику проводить только при отключенной питающей сети.

**Запрещается:**
- подключать светильник с механическими повреждениями корпуса;
- подключать светильник к неисправной проводке;

4.1. Установка и подключение светильника должны выполняться только квалифицированным специалистом.

4.2. Установку светильника производить в местах с хорошей вентиляцией, а также вдали от источников тепла.

4.3. При обнаружении неисправностей и по истечении срока службы, изделие утилизировать.

4.4. Светильник со степенью защиты IP20 используется только внутри помещений, попадание влаги на токоведущие части не допускается.

## 5. Монтаж и эксплуатация

5.1. Схема сборки светильника представлена на рисунке 2.

5.2. Распаковать светильник, убедиться в целостности и комплектности.

5.3. Перед монтажом убедиться в отсутствии напряжения в сети питания светильника.

5.4. Подготовить отверстия для монтажа светильника на опорной поверхности.

5.5. Ввести в светильник через специальные отверстия сетевые провода.

5.6. Закрепить корпус светильника к опорной поверхности саморезами с использованием дюбелей.

5.7. Перед установкой убедиться в правильности напряжения питающей сети ~230 В и наличии защитного устройства (автоматический выключатель, предохранитель).

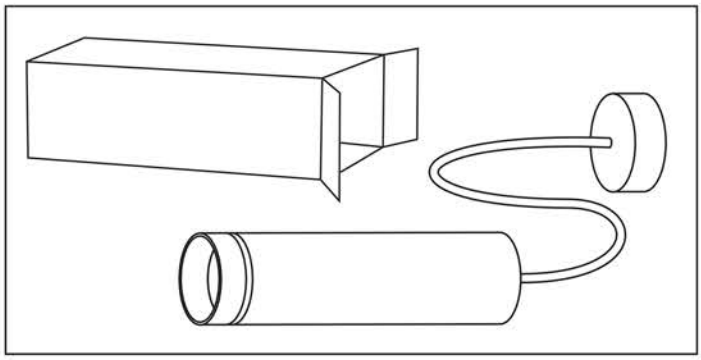

*Распакуйте светильник и убедитесь в его целостности*

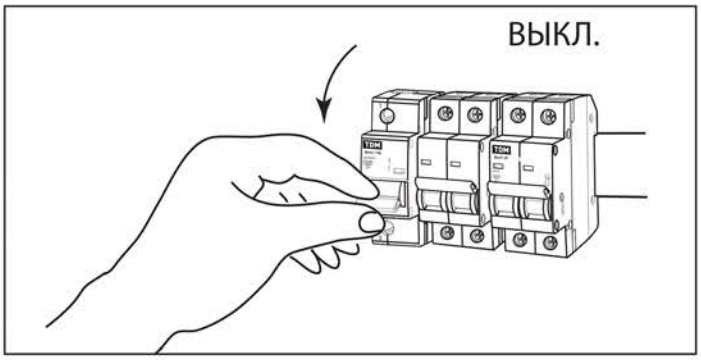


*Отключите электропитание*

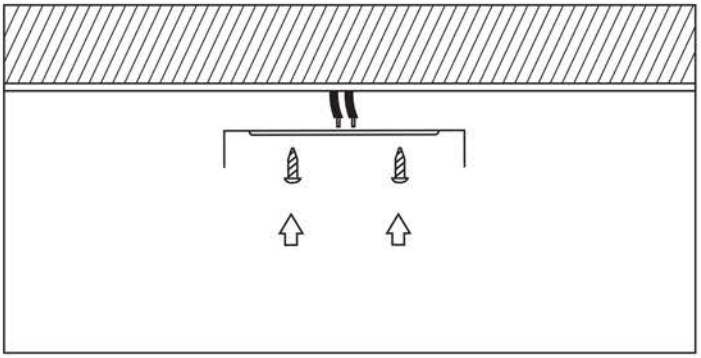

*Установите крепление для светильника*

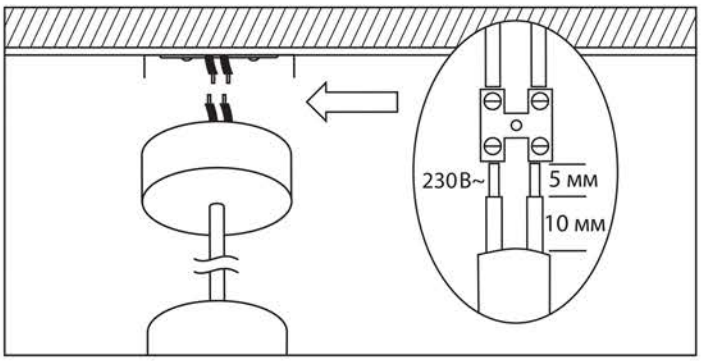


*Подсоедините светильник к сети питания*

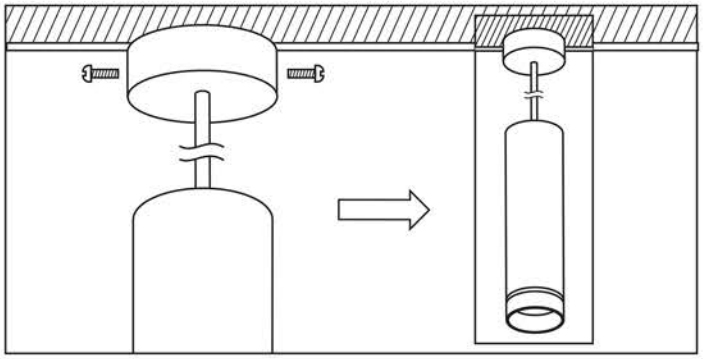

*Закрепите светильник на поверхности*

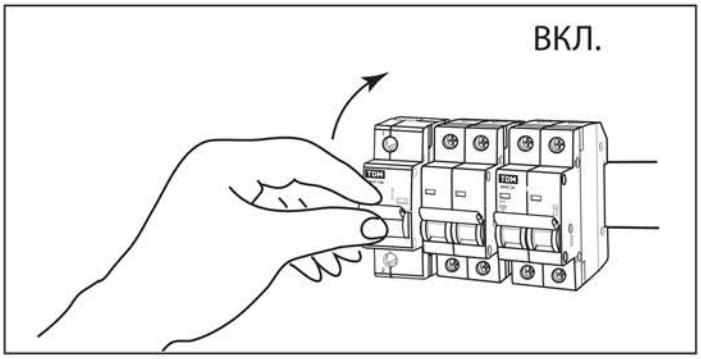


*Включите электропитание*

*Рисунок 2. Схема монтажа светильника*

## 6. Условия транспортирования и хранения

6.1. Транспортирование изделий допускается в упаковке изготовителя любым видом крытого транспорта, обеспечивающим защиту упакованной продукции от механических повреждений, загрязнений и попадания влаги.

6.2. Хранение изделия осуществляется только в упаковке изготовителя в помещениях с естественной вентиляцией при температуре от -25 до +50 °С.

## 7. Правила утилизации

7.1. Светильники не представляют опасности для жизни и здоровья людей и для окружающей среды и подлежат утилизации после окончания срока службы обычным способом.

## 8. Гарантийные обязательства

8.1. Купленное Вами изделие требует специальной установки и подключения. Вы можете обратиться в уполномоченную организацию, специализирующуюся на оказании такого рода услуг. При этом требуйте наличия соответствующих разрешительных документов (лицензии, сертификатов и т. п.). Лица, осуществившие установку и подключение изделия, несут ответственность за правильность проведенной работы. Помните, квалифицированная установка изделия необходима для его дальнейшего правильного функционирования и гарантийного обслуживания.

8.2. Если в процессе эксплуатации изделия Вы сочтете, что параметры его работы отличаются от изложенных в данном Руководстве по эксплуатации, рекомендуем обратиться за консультацией в организацию, продавшую Вам изделие.

8.3. Производитель устанавливает гарантийный срок на данное изделие в течение 2-х лет со дня про-

дажи при условии соблюдения потребителем правил транспортирования, хранения и эксплуатации, изложенных в данном Руководстве по эксплуатации.
8.4. Во избежание возможных недоразумений сохраняйте в течение срока службы документы, прилагаемые к изделию при его продаже (накладные, гарантийный талон).
8.5. Гарантия не распространяется на изделие, недостатки которого возникли вследствие:

- нарушения потребителем правил транспортирования, хранения или эксплуатации изделия;
- действий третьих лиц;
- ремонта или внесения несанкционированных изготовителем конструктивных или схемотехнических изменений неуполномоченными лицами;
- отклонения от государственных стандартов (ГОСТов) и норм питающих сетей;
- неправильной установки и подключения изделия;
- действий непреодолимой силы (стихия, пожар, молния и т. п.).

## 9. Ограничение ответственности

9.1. Производитель не несет ответственности:

- за прямые, косвенные или вытекающие убытки, потерю прибыли или коммерческие потери, каким бы то ни было образом связанные с изделием;
- возможный вред, прямо или косвенно нанесенный изделием людям, домашним животным, имуществу, в случае если это произошло в результате несоблюдения правил и условий эксплуатации и установки изделия либо умышленных или неосторожных действий покупателя (потребителя) или третьих лиц.

9.2. Ответственность производителя не может превысить собственной стоимости изделия.
9.3. При обнаружении неисправностей в период гарантийных обязательств необходимо обращаться по месту приобретения изделия.

## 10. Гарантийный талон

Светодиодный светильник-спот _____
торговой марки TDM ELECTRIC изготовлен и принят в соответствии с обязательными требованиями государственных стандартов ТР ТС 004/2011, ТР ТС 020/2011, ТР ЕАЭС 037/2016, действующей технической документацией и признан годным к эксплуатации.

Гарантийный срок 2 года со дня продажи.

Дата изготовления «_____»_____20___г.

Дата продажи «_____»_____20___г.

Подпись продавца_____ ШТАМП МАГАЗИНА

Претензий по внешнему виду и комплектности изделия не имею, с условиями эксплуатации и гарантийного обслуживания ознакомлен:

Подпись покупателя_____

EAC

TDM ELECTRIC

RU

# Паспорт

**1. Наименование продукции, тип (серия), модель:**
Светодиодные светильники-споты.

**2. Область применения:** в быту.

**3. Основные технические характеристики и параметры:**
7 Вт, ~230 В, 50 Гц, IP20, от -10 до +45 °С.

**4. Правила и условия монтажа:**
В соответствии с технической документацией изготовителя, хранить в упаковке, перевозить в закрытом транспорте. Не требует специальной утилизации.

**5. Правила и условия безопасной эксплуатации (использования):**
Не разбирать, не бросать, не погружать в жидкость.

**6. Информация о мерах, которые следует принять при обнаружении неисправности продукции:** обращаться по месту приобретения.

**7. Месяц/год изготовления продукции, срок службы, гарантийный срок:**
Дата изготовления «_____» _____ 20 _____ г.
Срок службы 30 000 часов.
Гарантийный срок 2 года.

**8. Наименование и местонахождение изготовителя (уполномоченного представителя), импортера, информация для связи с ними:**
Произведено под контролем правообладателя товарного знака «TDM ELECTRIC» на заводе:
Вэньчжоу Рокгранд Трэйд Кампани, Лтд.
адрес: Китай, г. Вэньчжоу, ул. Шифу, здание Синьи, оф. A1501.

**9. Свидетельство о приёмке:**
Продукция торговой марки TDM ELECTRIC изготовлена и принята в соответствии с обязательными требованиями государственных стандартов, действующей технической документацией и признана годной для эксплуатации.

**10. Комплектность:**
- Изделие.
- Паспорт.
- Упаковка.