Светильники стационарные садово-парковые серии **«Бостон»**
Руководство по эксплуатации. Паспорт

1. Назначение

1.1. Светильники стационарные садово-парковые серии «Бостон» торговой марки TDM ELECTRIC (далее – светильники) для ламп накаливания до 60 Вт предназначены для работы в однофазных сетях переменного тока с номинальным напряжением 230 В и частотой 50 Гц.

1.2. Область применения: функциональное освещение архитектурных ансамблей, исторических памятников культуры, скверов, парков, аллей, бульваров, прогулочных дорожек, территорий коттеджных поселков и загородных участков.

1.3. Светильники по способу установки являются стационарными и устанавливаются на грунт.

1.4. Светильники соответствуют требованиям технического регламента ТР ТС 004/2011, ТР ЕАЭС 037/2016 и ГОСТ IEC 60598-1-2013, ГОСТ IEC 60598-2-1-2011.

2. Основные технические характеристики

2.1. Основные технические характеристики светильников представлены в таблице 1.

Таблица 1. Технические характеристики

Наименование параметра	Значение
Номинальное напряжение, В	230
Номинальная частота, Гц	50
Номинальный ток, А	0,26
Тип цоколя	E27
Тип источника света (в комплект не входит)	ЛОН, КЛЛ, LED
Максимальная мощность лампы, Вт (для ЛОН)	60
Минимальное расстояние до освещаемого объекта по ГОСТ 17677 (8.2.1.), м	0,5
Диапазон рабочих температур, °С	от -40 до +40
Климатическое исполнение и категория размещения по ГОСТ 15150	У1, УХЛ1
Класс защиты от поражения электрическим током по ГОСТ 12.2.0007.0	I
Сечение подключаемых проводников, мм^2	от 0,75 до 1,5
Способ установки	на грунт
Материал корпуса	металл
Материал рассеивателя	поликарбонат
Материал патрона	керамический
Степень защиты электрической части	IP54
Степень защиты оптической части	IP44
Материал опорной поверхности F	поверхность из нормально воспламеняемого материала
Гарантийный срок, лет	1

2.2. Ассортимент садово-парковых светильников представлен в таблице 2.

Таблица 2. Ассортимент

Артикул	Наименование	Габаритные размеры			Масса нетто, кг
		Высота, мм	Ширина, мм	Размер плафона мм	
SQ0330-2011	Светильник садово-парковый «Бостон-1» 1X60 Вт, столб, H1000 мм, вниз, металл, черный, E27, TDM	1000	315	200	1,42
SQ0330-2012	Светильник садово-парковый "Бостон-2" 1X60 Вт, столб, H1000 мм, вниз, металл, серый, E27, TDM	1000	318	150	1,25

2.3. Габаритные размеры светильников представлены на рисунках 1.

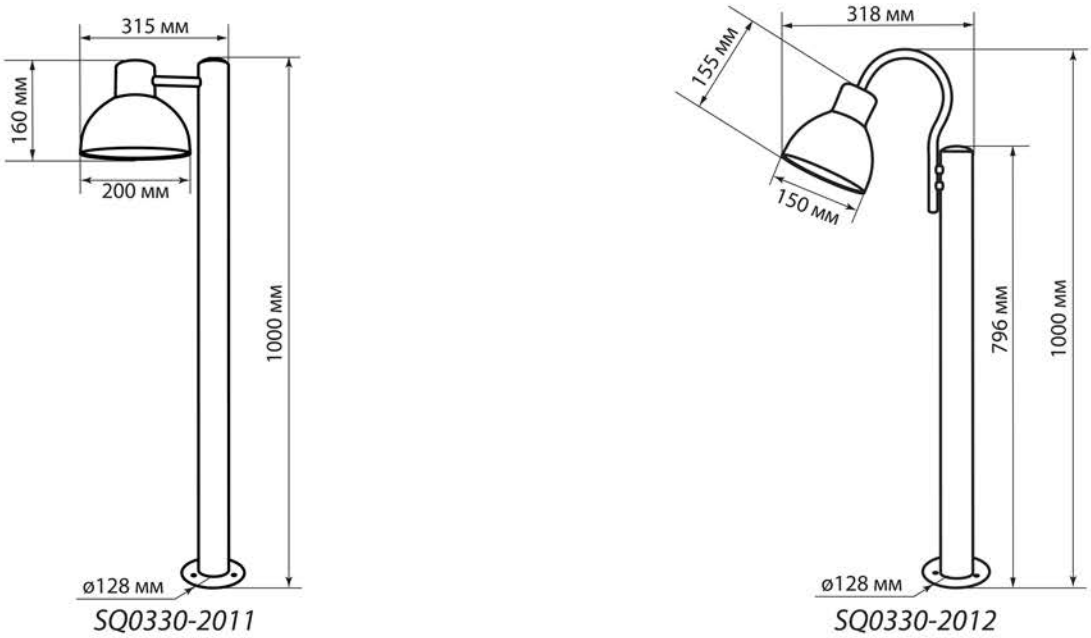

Рисунок 1. Габаритные размеры светильников

3. Комплектность

3.1. В комплект поставки входят:

- Светильник – 1 шт.
- Руководство по эксплуатации. Паспорт и инструкция по установке – 1 шт.
- Индивидуальная упаковка – 1 шт.

Лампы в комплект поставки не входят.

4. Правила и условия безопасной эксплуатации

ВНИМАНИЕ! Монтаж и подключение светильников должны проводиться квалифицированным персоналом, имеющим допуск к проведению электромеханических работ.

4.1. Эксплуатация светильников производится в соответствии с «Правилами технической эксплуатации электроустановок потребителей».

4.2. При эксплуатации необходимо устанавливать светильники вдали от химически активной среды, горючих и легковоспламеняющихся предметов.

4.3. Работы, связанные с монтажом, устранением неисправностей и чисткой светильников, необходимо проводить при отключенном напряжении сети питания. Обязательно убедитесь в отсутствии напряжения на месте работы.

4.4. Металлический корпус светильника подлежит обязательному заземлению посредством присоединения к защитному проводнику (желтого цвета).

4.5. При наружной установке светильников все места электрических соединений должны быть надежно изолированы и герметизированы. Кабель должен быть защищен от механических повреждений.

4.6. Монтаж светильников должен осуществляться на сухую поверхность.

4.7. Минимальное расстояние от светильника до освещаемой поверхности должно быть не менее 0,5 м по ГОСТ 17677 (8.1.).

4.8. **ЗАПРЕЩАЕТСЯ:**

- подключение светильников к неисправной электропроводке. Перед установкой убедитесь в соответствии напряжения сети 230 В и наличии защитного устройства в сети (автоматический выключатель, предохранитель);
- установка светильников на воспламеняющиеся поверхности, например, такие как древесный шпон и материалы на основе дерева толщиною менее 2 мм;
- присоединять проводник желтого цвета к другим зажимам светильника, кроме винта заземления, обозначенного знаком заземления.

5. Установка и подключение

5.1. Перед монтажом убедитесь в отсутствии напряжения в сети питания светильника. Нельзя осуществлять монтаж на влажную поверхность!

5.2. Для сборки светильника воспользуйтесь инструкцией по установке (см. приложение 1) и схемой (рис. 2 и 3):

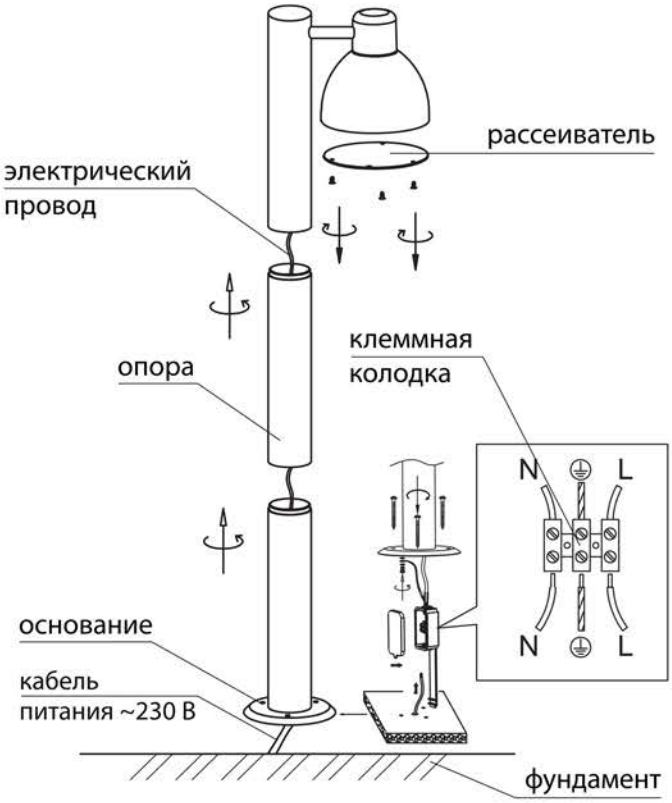

Рисунок 2. Схема сборки светильника SQ0330-2011

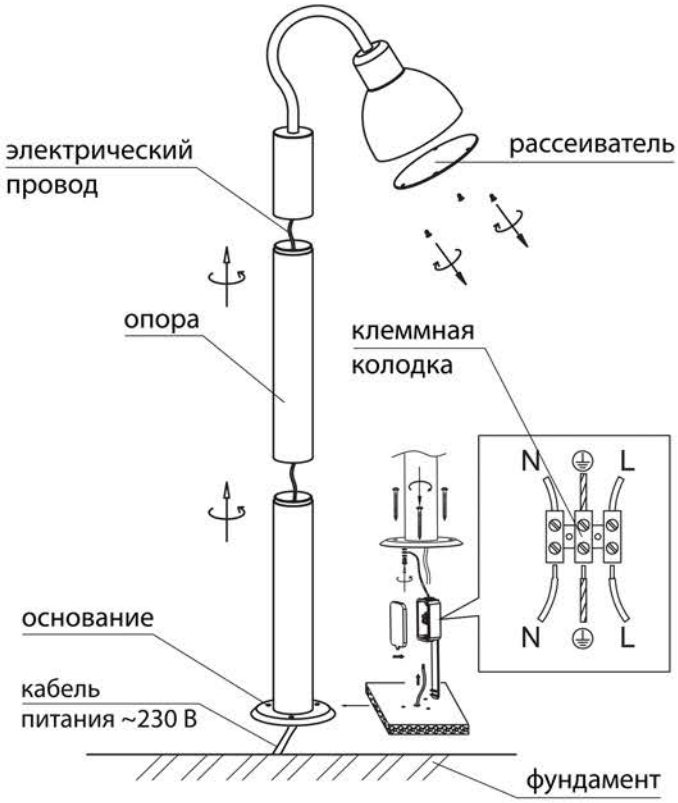

Рисунок 3. Схема сборки светильника SQ0330-2012

- Отключите напряжение в сети питания светильника.
- Распакуйте светильник и плафон, убедитесь в их целостности и комплектности. При распаковке нужно соблюдать осторожность и не допускать ударов и механических нагрузок на детали светильника.
- Осуществите подвод кабеля питания ~230 В к месту установки светильника. Кабель должен содержать три провода: фазу, нейтраль и провод защитного заземления. Глубина кабельного канала должна составлять не менее 60 см. Для обеспечения устойчивости светильника предусмотрите бетонный фундамент глубиной в 30 см.
- Подготовьте отверстия для монтажа светильника на опорной поверхности.
- Пропустите провод светильника сквозь опору сверху до клеммной коробки, которая находится в основании опоры. Присоедините сетевые провода к сетевым зажимам светильника при помощи клеммной колодки в соответствии с обозначением проводников: заземляющий провод ⏚ желто-зеленого цвета к зажиму заземления, N (нейтраль) к проводнику голубого цвета, L – фаза. Подключение скруткой проводников недопустимо. При наружной установке все места электрических соединений должны быть надёжно изолированы и герметизированы.
- Установите вертикально опору на место установки согласно разметке, закрепив ее монтажными анкерами в грунт (фундамент). В комплект поставки монтажные анкеры не входят.
- Вкрутите лампу в патрон светильника. Мощность

лампы должна быть не выше указанной в настоящем руководстве.

5.3. Произведите подключение светильника к сети ~230 В и проверьте его работоспособность.

6. Сведения об утилизации

6.1. Светильники подлежат раздельной утилизации после окончания срока службы по правилам утилизации бытовых отходов.

7. Условия транспортирования и хранения

7.1. Транспортирование изделий допускается в упаковке изготовителя любым видом крытого транспорта, обеспечивающим защиту упакованной продукции от механических повреждений, загрязнений и попадания влаги.

7.2. Хранение изделий осуществляется только в упаковке изготовителя в помещениях с естественной вентиляцией при температуре от -40 до +40 °С.

8. Гарантийные обязательства

8.1. Купленное Вами изделие требует специальной установки и подключения. Вы можете обратиться в уполномоченную организацию, специализирующуюся на оказании такого рода услуг. При этом требуйте наличия соответствующих разрешительных документов (лицензии, сертификатов и т. п.). Лица, осуществившие установку и подключение изделия, несут ответственность за правильность проведенной работы. Помните, квалифицированная установка изделия необходима для его дальнейшего правильного функционирования и гарантийного обслуживания.

8.2. Если в процессе эксплуатации изделия Вы сочтете, что параметры его работы отличаются от изложенных в данном Руководстве по эксплуатации, рекомендуем обратиться за консультацией в организацию, продавшую Вам изделие.

8.3. Производитель устанавливает гарантийный срок на данное изделие в течение 1 года со дня продажи при условии соблюдения потребителем правил транспортирования, хранения и эксплуатации, изложенных в данном Руководстве по эксплуатации.

8.4. Во избежание возможных недоразумений сохраняйте в течение срока службы документы, прилагаемые к изделию при его продаже (накладные, гарантийный талон).

8.5. Гарантия не распространяется на изделие, недостатки которого возникли вследствие:

- нарушения потребителем правил транспортирования, хранения или эксплуатации изделия;
- действий третьих лиц;
- ремонта или внесения несанкционированных изготовителем конструктивных или схемотехнических изменений неуполномоченными лицами;
- отклонения от государственных стандартов (ГОСТов) и норм питающих сетей;
- неправильной установки и подключения изделия;
- действий непреодолимой силы (стихия, пожар, молния и т. п.).

9. Ограничение ответственности

9.1. Производитель не несет ответственности за:

- прямые, косвенные или вытекающие убытки, потерю прибыли или коммерческие потери, каким бы то ни было образом связанные с изделием;
- возможный вред, прямо или косвенно нанесенный изделием людям, домашним животным, имуществу, в случае если это произошло в результате несоблюдения правил и условий эксплуатации и установки изделия либо умышленных или неосторожных действий покупателя (потребителя) или третьих лиц.

9.2. Ответственность производителя не может превысить собственной стоимости изделия.

9.3. При обнаружении неисправностей в период гарантийных обязательств необходимо обращаться по месту приобретения изделия.

TDM ELECTRIC

10. Гарантийный талон

Светильник стационарный садово-парковый _____ торговой марки TDM ELECTRIC изготовлен и принят в соответствии с обязательными требованиями государственных стандартов, действующей технической документацией и признан годным к эксплуатации.

Гарантийный срок 1 год со дня продажи.
Дата изготовления «_____»_____20___г.

Штамп технического контроля изготовителя_____

Дата продажи «_____»_____20___г.
Подпись продавца_____ ШТАМП МАГАЗИНА

Претензий по внешнему виду и комплектности изделия не имею, с условиями эксплуатации и гарантийного обслуживания ознакомлен:
Подпись покупателя_____

EAC

Приложение 1

Инструкция по установке

Модель: SQ0330-2011

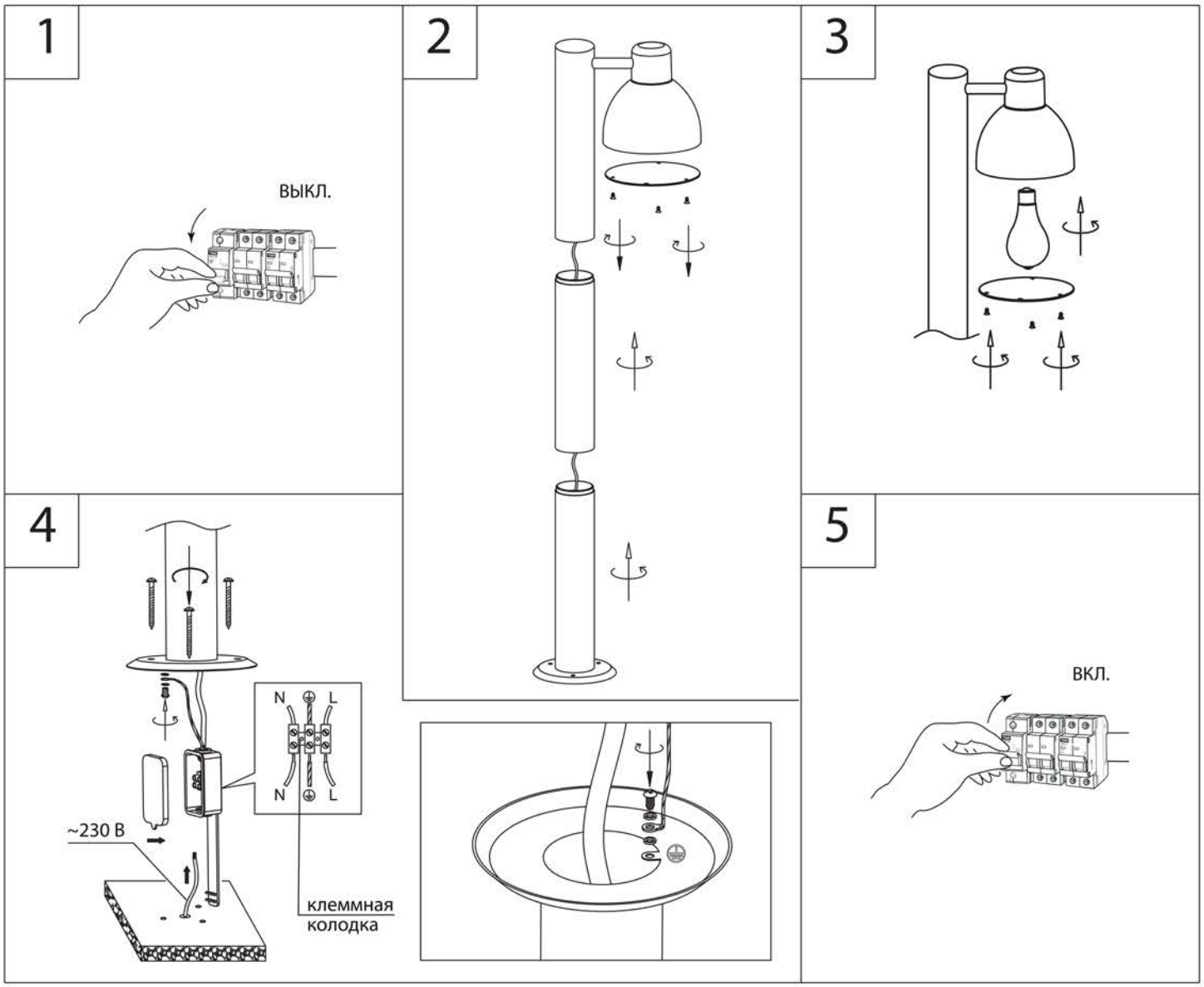

Приложение 1

Инструкция по установке

Модель: SQ0330-2012

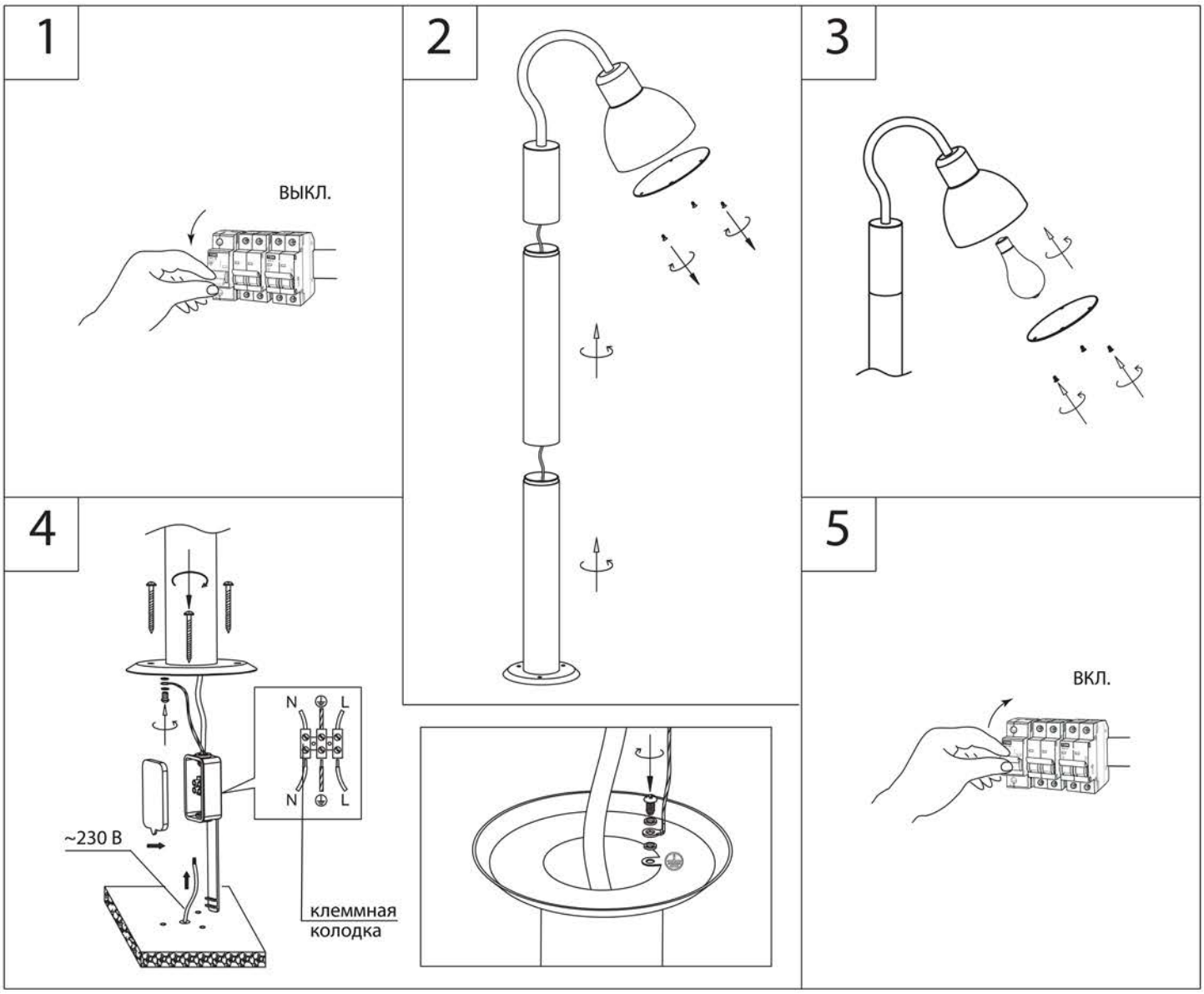

TDM ELECTRIC

RU Паспорт

1. Наименование продукции, тип (серия), модель:
Садово-парковые светильники на опорах.

2. Область применения: в быту.

3. Основные технические характеристики и параметры:
~230 В; 0,26 А (ЛОН); 50 Гц; max 60 Вт; ta: 40 °C; IP44/54.

4. Правила и условия монтажа:
В соответствии с технической документацией изготовителя хранить в упаковке, перевозить в закрытом транспорте, требует раздельной утилизации по правилам утилизации бытовых отходов.

5. Правила и условия безопасной эксплуатации (использования):
Не бросать, не погружать в жидкость.

6. Информация о мерах, которые следует принять при обнаружении неисправности продукции:
Обращаться по месту приобретения.

7. Месяц/год изготовления продукции, срок службы, гарантийный срок:
Дата изготовления «_____»_____ 20_____г.
Срок службы 5 лет.
Гарантийный срок 1 год.

8. Наименование и местонахождение изготовителя (уполномоченного представителя), импортера, информация для связи с ними:
Произведено под контролем правообладателя товарного знака «TDM ELECTRIC» на заводе:
Вэньчжоу Рокгранд Трэйд Кампани, Лтд.
Адрес: Китай, г. Вэньчжоу, ул. Шифу, здание Синьи, оф. A1501.

9. Свидетельство о приёмке:
Продукция торговой марки TDM ELECTRIC изготовлена и принята в соответствии с обязательными требованиями государственных стандартов, действующей технической документацией и признана годной для эксплуатации.

10. Комплектность:
- Изделие.
- Паспорт.
- Упаковка.