TDM ELECTRIC

SHOP220

Светильники стационарные светодиодные для наружного освещения серии **Аура** Руководство по эксплуатации. Паспорт

1. Назначение

1.1. Светильники стационарные светодиодные для наружного освещения серии Аура торговой марки TDM ELECTRIC (далее – светильники) предназначены для работы в сетях переменного тока напряжением 230 В и частотой 50 Гц.

1.2. Область применения: функциональное освещение архитектурных ансамблей, скверов, парков, аллей, прогулочных дорожек, территорий загородных участков, коттеджных посёлков и отелей.

1.3. Светильники по способу установки являются стационарными и устанавливаются на грунт.

1.4. Светильники соответствуют требованиям ТР ТС 004/2011, ТР ТС 020/2011, ТР ЕАЭС 037/2016, ГОСТ IEC 60598-1-2013, ГОСТ IEC 60598-2-1-2011.

2. Основные технические характеристики

2.1. Основные технические характеристики светильников представлены в таблице 1.

Таблица 1. Технические характеристики

Наименование параметра	Значение		
Артикул	SQ0330-4041	SQ0330-4042	SQ0330-4043
Потребляемая мощность, Вт	6		
Номинальное напряжение, В	230		
Световой поток, лм	480		
Цветовая температура, К	4000	3000	
Тип источника света	LED		
Класс защиты от поражения электрическим током по ГОСТ 12.2.007.0	I		
Диапазон рабочих температур, °С	от -40 до +40		
Климатическое исполнение	У1, УХЛ1		
Степень защиты	IP65		
Сечение подключаемых проводников, мм^2	0,75-1,5		
Минимальное расстояние до освещаемого объекта по ГОСТ 17677 (8.2.1.), м	0,5		
Способ установки	на грунт		
Индекс цветопередачи, Ra	>80		
Класс энергопотребления	A+		
Срок службы, ч	30 000		
Материал корпуса	алюминий		
Материал рассеивателя	поликарбонат		
Материал опорной поверхности	поверхность из нормально воспламеняемого материала		
Угол рассеивания	120°		
Гарантийный срок, лет	2		

2.2. Ассортимент светильников представлен в таблице 2.

Таблица 2. Ассортимент

Артикул	Наименование	Габаритные размеры, мм	Масса нетто, кг
SQ0330-4041	Светильник садово-парковый LED, Аура, Н800 мм, 6 Вт, 4000 К, алюм./черн., IP65, TDM	150x800	1,63
SQ0330-4042	Светильник садово-парковый LED, Аура, Н500 мм, 6 Вт, 3000 К, алюм./черн., IP65, TDM	150x500	1,14
SQ0330-4043	Светильник садово-парковый LED, Аура, Н300 мм, 6 Вт, 3000 К, алюм./черн., IP65, TDM	150x300	1

3. Комплектность

3.1. В комплект поставки входят:
- Светильник – 1 шт.
- Руководство по эксплуатации. Паспорт – 1 шт.
- Крепежный набор:
  – саморез – 4 шт.;
  – дюбель – 4 шт.;
  – шестигранник – 1 шт.
- Индивидуальная упаковка – 1 шт.

4. Конструкция светильника

4.1. Конструкция светильника представлена на рисунке 1.

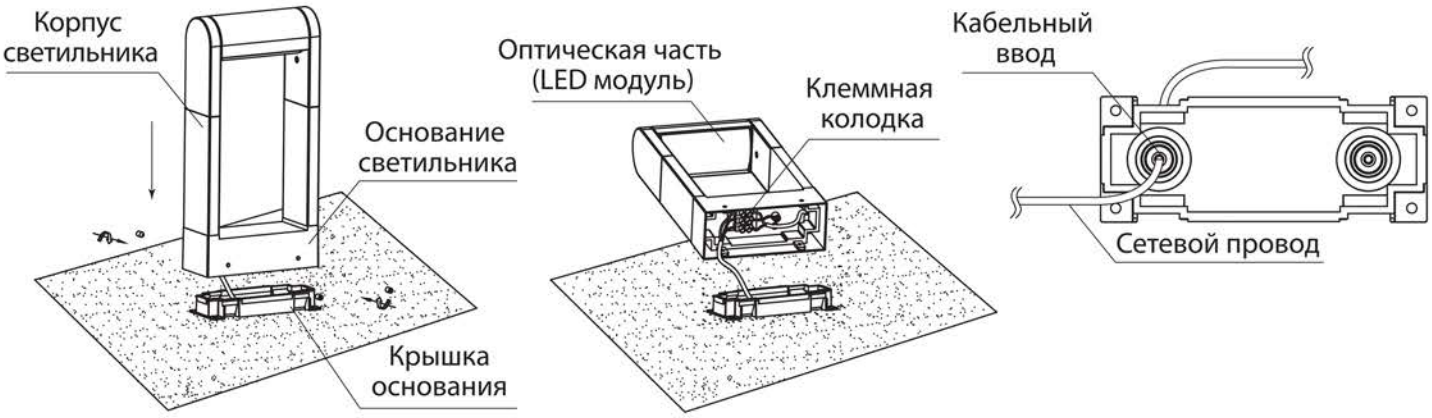

Рисунок 1. Конструкция светильника

5. Правила и условия безопасной эксплуатации

ВНИМАНИЕ! Монтаж и подключение светильников должны проводиться квалифицированным персоналом, имеющим допуск к проведению электромеханических работ.

5.1. Эксплуатация светильников производится в соответствии с «Правилами технической эксплуатации электроустановок потребителей».

5.2. При эксплуатации необходимо устанавливать светильники вдали от химически активной среды, горючих и легковоспламеняющихся предметов.

5.3. **ЗАПРЕЩАЕТСЯ!**
- Подключение светильников к неисправной электропроводке. Перед установкой убедитесь в соответствии напряжения сети 230 В и наличии защитного устройства в сети (автоматический выключатель, предохранитель).
- Установка светильников на воспламеняющиеся поверхности, например, такие как древесный шпон и материалы на основе дерева толщиною менее 2 мм.

5.4. **ВНИМАНИЕ!**
- Работы, связанные с монтажом, устранением неисправностей и чисткой светильников, необходимо проводить при отключенном напряжении сети питания. Обязательно убедитесь в отсутствии напряжения на месте работ.
- Металлический корпус светильников подлежит обязательному заземлению посредством присоединения к защитному проводнику (желтого цвета). Запрещено присоединять провод желтого цвета к другим зажимам светильника, кроме винта заземления, обозначенного знаком заземления.
- Монтаж светильников осуществлять на сухую поверхность.

5.5. Минимальное расстояние от светильника до освещаемой поверхности должно быть не менее 0,5 м по ГОСТ 17677 (8.1.).

6. Установка и подключение

ВНИМАНИЕ! При установке светильника в среде с повышенной влажностью подключение к сети питания производится только посредством влагозащищенных клемм с IP65.

6.1. Распакуйте светильник и убедитесь в его целостности и комплектации.

6.2. Пожалуйста, внимательно ознакомьтесь с инструкцией по установке перед началом монтажа (рисунки 2-9).

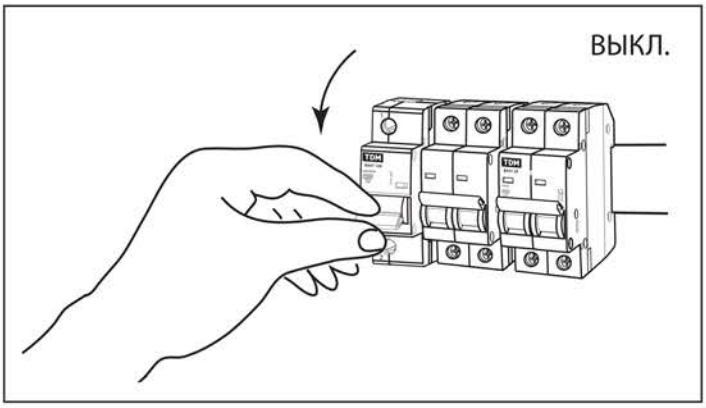

Рисунок 2. Убедитесь, что питание сети ~230 В отключено

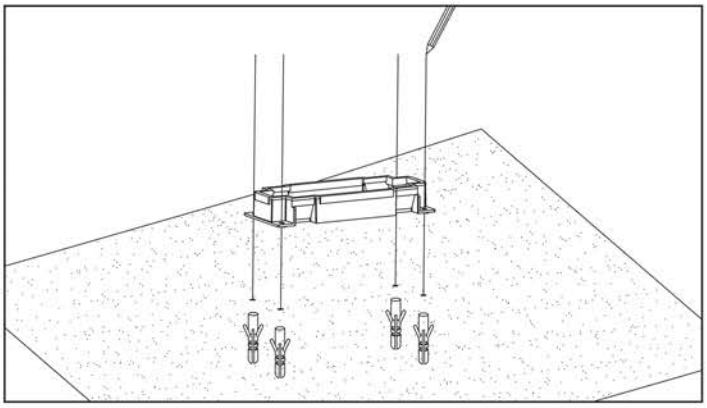

Рисунок 3. Подготовьте монтажные отверстия на поверхности грунта

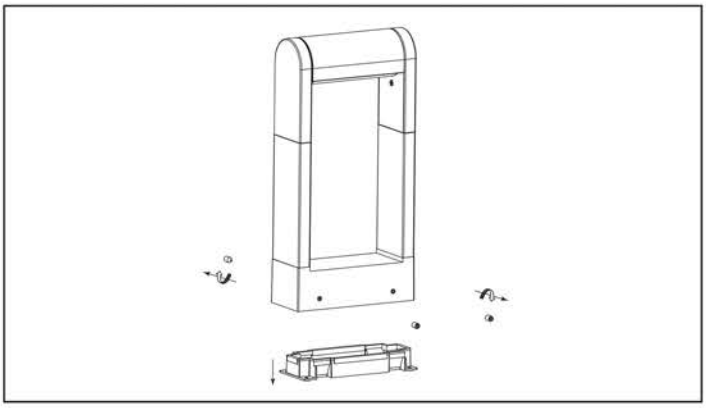

Рисунок 4. Отсоедините крышку основания светильника (открывается шестигранником)

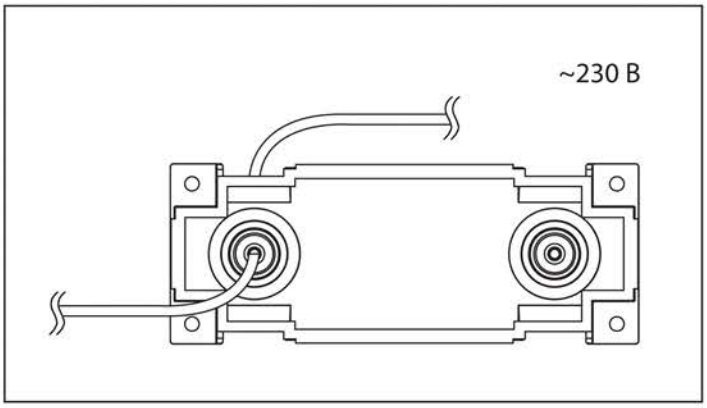

Рисунок 5. Проденьте сетевой кабель электрической сети ~230 В через кабельный ввод на крышке основания светильника

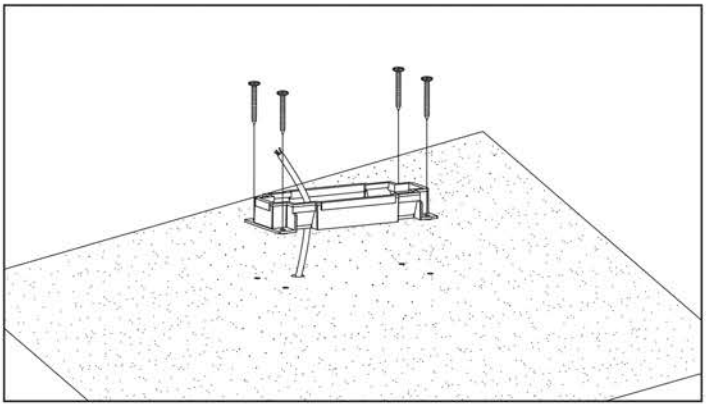

Рисунок 6. Закрепите крышку основания светильника на поверхность грунта с помощью саморезов

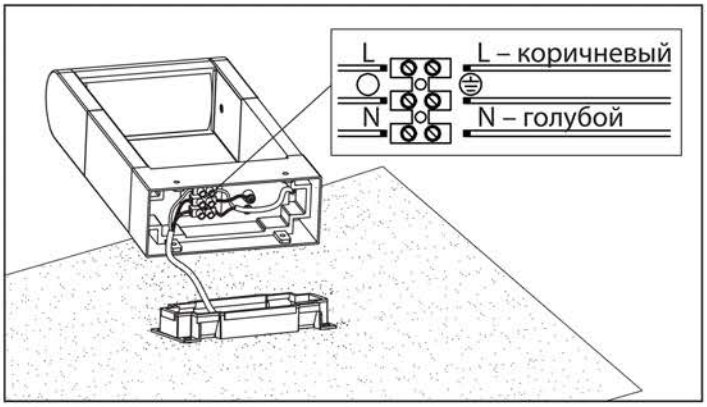

Рисунок 7. Соедините сетевой кабель ~230 В через клеммную колодку, находящуюся внутри основания светильника, с соответствующими выводами светильника: коричневый L - (фаза), синий - N (нейтраль), желто-зеленый – заземление

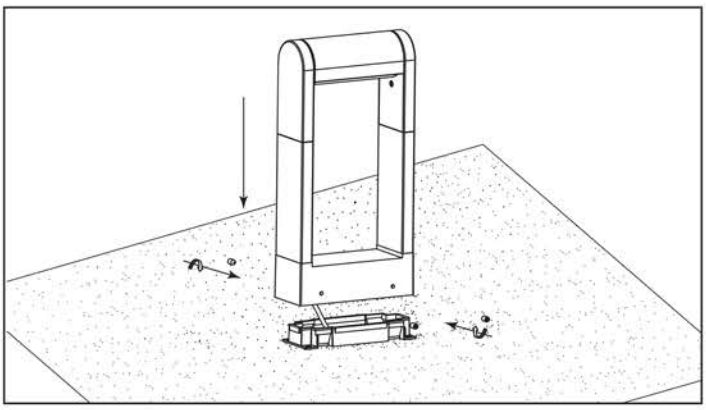

Рисунок 8. Установите корпус светильника на крышку основания с помощью шестигранника

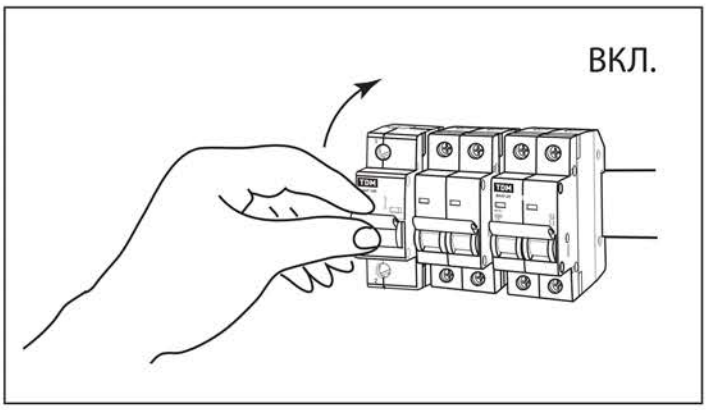

Рисунок 9. Включите питание сети ~230 В

7. Сведения об утилизации

7.1. Светильники не содержат дорогостоящих или токсичных материалов, требующих специальной утилизации. Утилизацию светильников проводят обычным способом.

8. Условия транспортирования и хранения

8.1. Транспортирование изделий допускается в упаковке изготовителя любым видом крытого транспорта, обеспечивающим защиту упакованной продукции от механических повреждений, загрязнений и попадания влаги.

8.2. Хранение изделий осуществляется только в упаковке изготовителя в помещениях с естественной вентиляцией при температуре от -45 до +40 °С.

9. Гарантийные обязательства

9.1. Купленное Вами изделие требует специальной установки и подключения. Вы можете обратиться в уполномоченную организацию, специализирующуюся на оказании такого рода услуг. При этом требуйте наличия соответствующих разрешительных документов (лицензии, сертификатов и т. п.). Лица, осуществившие установку и подключение изделия, несут ответственность за правильность проведенной работы. Помните, квалифицированная установка изделия необходима для его дальнейшего правильного функционирования и гарантийного обслуживания.

9.2. Если в процессе эксплуатации изделия Вы сочтете, что параметры его работы отличаются от изложенных в данном Руководстве по эксплуатации, рекомендуем обратиться за консультацией в организацию, продавшую Вам изделие.

9.3. Производитель устанавливает гарантийный срок на данное изделие в течение 2 лет со дня продажи при условии соблюдения потребителем правил транспортирования, хранения и эксплуатации, изложенных в данном Руководстве по эксплуатации.

9.4. Во избежание возможных недоразумений сохраняйте в течение срока службы документы, прилагаемые к изделию при его продаже (накладные, гарантийный талон).

9.5. Гарантия не распространяется на изделие, недостатки которого возникли вследствие:

- нарушения потребителем правил транспортирования, хранения или эксплуатации изделия;
- действий третьих лиц;
- ремонта или внесения несанкционированных изготовителем конструктивных или схемотехнических изменений неуполномоченными лицами;
- отклонения от государственных стандартов (ГОСТов) и норм питающих сетей;
- неправильной установки и подключения изделия;
- действий непреодолимой силы (стихия, пожар, молния и т. п.).

10. Ограничение ответственности

10.1. Производитель не несет ответственности:

- за прямые, косвенные или вытекающие убытки, потерю прибыли или коммерческие потери, каким бы то ни было образом связанные с изделием;
- возможный вред, прямо или косвенно нанесенный изделием людям, домашним животным, имуществу, в случае если это произошло в результате несоблюдения правил и условий эксплуатации и установки изделия либо умышленных или неосторожных действий покупателя (потребителя) или

третьих лиц.

10.2. Ответственность производителя не может превысить собственной стоимости изделия.

10.3. При обнаружении неисправностей в период гарантийных обязательств необходимо обращаться по месту приобретения изделия.

11. Гарантийный талон

Светильник стационарный светодиодный для наружного освещения _____ торговой марки TDM ELECTRIC изготовлен и принят в соответствии с обязательными требованиями государственных стандартов, действующей технической документацией и признан годным к эксплуатации.

Гарантийный срок 2 года со дня продажи.
Дата изготовления «_____»_____20___г.

Изделие соответствует требованиям ТР ТС 004/2011, ТР ТС 020/2011, ТР ЕАЭС 037/2016
Штамп технического контроля изготовителя_____

Дата продажи «_____»_____20___г.
Подпись продавца_____ ШТАМП МАГАЗИНА

Претензий по внешнему виду и комплектности изделия не имею, с условиями эксплуатации и гарантийного обслуживания ознакомлен:
Подпись покупателя_____

EAC

TDM ELECTRIC

RU Паспорт

1. Наименование продукции, тип (серия), модель:
Светильники стационарные светодиодные для наружного освещения серии Аура.

2. Область применения: в промышленности / в быту.

3. Основные технические характеристики и параметры:
6 Вт, 230 В, 50 Гц, У1, УХЛ1, IP65, от -40 до +40 °С.

4. Правила и условия монтажа:
В соответствии с технической документацией изготовителя, хранить в упаковке, перевозить в закрытом транспорте. Не требует специальной утилизации.

5. Правила и условия безопасной эксплуатации (использования):
Не бросать, не погружать в жидкость.

6. Информация о мерах, которые следует принять при обнаружении неисправности продукции:
Обращаться по месту приобретения.

7. Месяц/год изготовления продукции, срок службы, гарантийный срок:
Дата изготовления «_____»_____ 20_____г.
Срок службы 30 000 часов.
Гарантийный срок 2 года.

8. Наименование и местонахождение изготовителя (уполномоченного представителя), импортера, информация для связи с ними:
Произведено под контролем правообладателя товарного знака «TDM ELECTRIC» на заводе:
Вэньчжоу Рокгранд Трэйд Кампани, Лтд.
Адрес: Китай, г. Вэньчжоу, ул. Шифу, здание Синьи, оф. A1501.

9. Свидетельство о приёмке:
Продукция торговой марки TDM ELECTRIC изготовлена и принята в соответствии с обязательными требованиями государственных стандартов, действующей технической документацией и признана годной для эксплуатации.

10. Комплектность:
- Изделие.
- Паспорт.
- Упаковка.