Светильники взрывозащищенные серии **ДБП 09**
Руководство по эксплуатации. Паспорт.

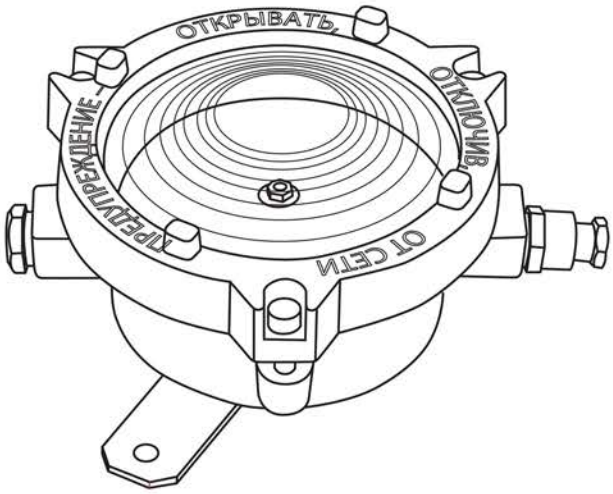

1. Назначение и область применения

1.1. Светильники взрывозащищенные серии ДБП 09 торговой марки TDM ELECTRIC (далее – светильники) предназначены для освещения промышленных установок и помещений.

1.2. Область применения: взрывоопасные зоны помещений и наружных установок согласно маркировке взрывозащиты по ГОСТ IEC 60079-14-2011 и другим нормативным документам, регламентирующим применение электрооборудования во взрывоопасных зонах.

1.3. Светильники предназначены для работы в сети переменного тока с номинальным напряжением 230 В и частотой 50 Гц.

1.4. Способ установки – настенный.

2. Основные характеристики

2.1. Основные технические характеристики светильников представлены в таблице 1.

Таблица 1. Основные технические характеристики

Наименование параметра	Значение	
Артикул	SQ0371-0050	SQ0371-0051
Наименование	Светильник взрывозащищенный ДБП 09-15-001 УХЛ1ОМ1 (Плафон ВС) 1ExdIIBT6Gb TDM	Светильник взрывозащищенный ДБП 09-20-001 УХЛ1ОМ1 (Плафон ВС) 1ExdIIBT6Gb TDM
Питающее напряжение, В	100-240	
Частота напряжения сети, Гц	50	
Степень защиты от воздействия окружающей среды по ГОСТ 14254-96	IP65	
Класс защиты от поражения электрическим током по ГОСТ 12.2.007.0	I	
КПД не менее	80%	
Климатическое исполнение по ГОСТ 15150-69	УХЛ1	
Температура окружающей среды, °С	от -40 до +40	

Наименование параметра	Значение	
Артикул	SQ0371-0050	SQ0371-0051
Наименование	Светильник взрывозащищенный ДБП 09-15-001 УХЛ1ОМ1 (Плафон ВС) 1ExdIIBT6Gb TDM	Светильник взрывозащищенный ДБП 09-20-001 УХЛ1ОМ1 (Плафон ВС) 1ExdIIBT6Gb TDM
Уровень взрывозащиты	взрывобезопасный	
Вид взрывозащиты	взрывонепроницаемая оболочка d	
Маркировка взрывозащиты по ГОСТ Р МЭК 60079-0-2011	1Ex d IIB T6 Gb	
Категория взрывоопасной смеси	подгруппа IIB	
Тип источника света	Светодиодный (LED) модуль	
Мощность, Вт	15	20
Световой поток, лм	1650	2100
Коэффициент мощности, PF	>0,9	
Индекс цветопередачи, Ra	>80	
Коэффициент пульсаций	<1%	
Цветовая температура, К	6500	
Масса не более, кг	1,5	
Габаритные размеры, мм	172x163x80	

3. Комплектность

3.1. В комплект поставки входят:

- Светильник в сборе – 1 шт.
- Руководство по эксплуатации. Паспорт – 1 шт.

4. Устройство светильника

4.1. Устройство светильника представлено на рисунке 1.

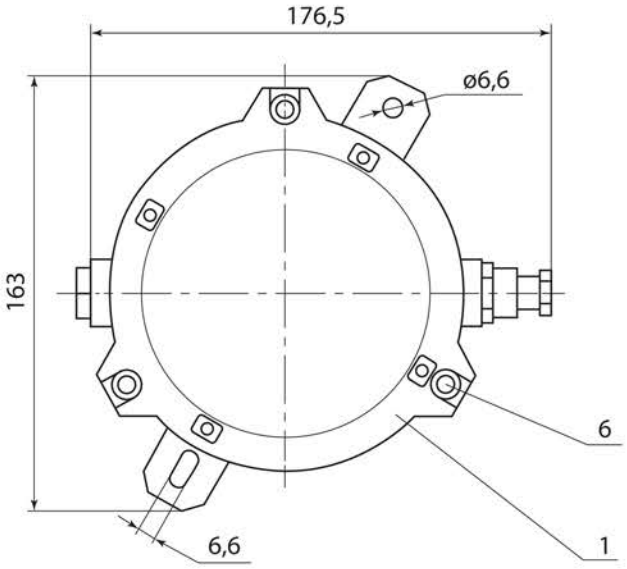

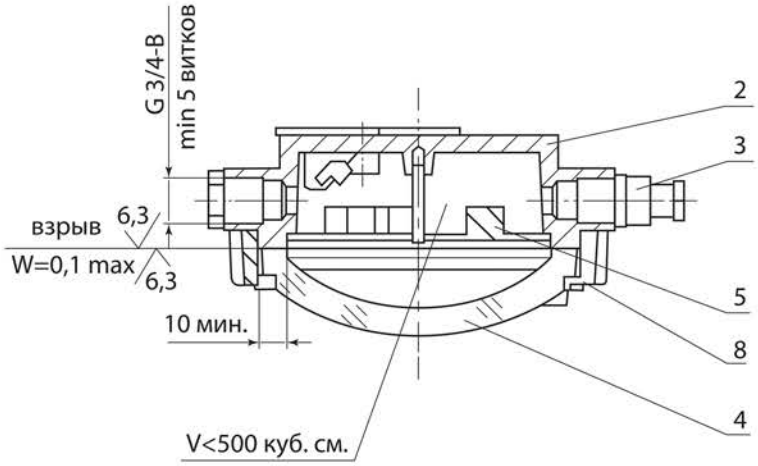

1 – фланец, 2 – корпус, 3 – кабельный ввод,
4 – рассеиватель, 5 – модуль светодиодный, 6 – винт.

Рисунок 1. Чертеж светильника ДБП 09, мм

4.2. Светильник состоит из следующих деталей: корпуса (2), фланца (1), кабельного ввода (3), стеклянного плафона из прочного термостойкого стекла (4), светодиодного модуля (5), винт (6).
4.3. Светодиодный модуль устанавливается в корпус светильника.
4.4. Фланец соединяется с корпусом 3 винтами М6 (6). Между плафоном и фланцем установлена прокладка из вспененного силикона. На плоскую часть стеклянного плафона установлена на клей-герметик металлическая пластина (8).
4.5. Для ввода кабеля используется взрывозащищенный кабельный ввод с присоединительной резьбой G 3/8 под трехжильный кабель диаметром 4-6 мм (кабельный ввод в комплект поставки не входит).
4.6. Производитель оставляет за собой право на изменение конструкции светильника, не ухудшающего его технические характеристики.

5. Обеспечение взрывозащищенности светильника

5.1. Взрывозащищенность светильника обеспечивается видом «взрывонепроницаемая оболочка» по ГОСТ IEC 60079-1-2011.
5.2. Токоведущие части светильника заключены во взрывонепроницаемую оболочку со щелевой защитой в местах сопряжения деталей оболочки, способную выдержать избыточное давление взрыва и исключить передачу взрыва в окружающую взрывоопасную среду. Сопряжение деталей на чертежах обозначены словом «ВЗРЫВ» с указанием допустимых параметров взрывозащиты: максимальной ширины, шероховатости поверхности и минимальной длины щели согласно ГОСТ IEC 60079-1-2011. Прочность взрывонепроницаемой оболочки светильника проверяется при изготовлении путем гидравлических испытаний избыточным давлением, что соответствует ГОСТ IEC 60079-1-2011.
5.3. Температура нагрева наружных частей светильника ограничена (не более 85 °С).
5.4. Кабель уплотнен с помощью кабельного ввода.
5.5. Предусмотрены средства от самоотвинчивания (пружинные шайбы и специальные винты).
5.6. Светильник обладает высокой механической прочностью по ГОСТ Р МЭК 60079-0-2011.
5.7. Установлен внутренний и наружный зажимы заземления. Зажим промаркирован знаком заземления. Заземление светильника производится отдельной жилой кабеля.
5.8. На фланце светильника нанесена маркировка взрывозащиты и предупредительная надпись «ПРЕДУПРЕЖДЕНИЕ – ОТКРЫВАТЬ, ОТКЛЮЧИВ ОТ СЕТИ».

6. Монтаж

6.1. Работы, связанные с монтажом и обслуживанием светильников, производить только при отключенной питающей сети.
6.2. Монтаж светильника должен производить квалифицированный специалист, при этом необходимо руководствоваться ГОСТ 12.2.007.0-75 «Изделия электрические. Общие требования безопасности», ПУЭ «Правила устройств электроустановок» и настоящим Руководством по эксплуатации.
6.3. Распаковать светильник, убедиться что маркировка соответствует категории размещения во взрывоопасной зоне. Убедиться что защитный стеклянный плафон не имеет трещин, сколов.
6.4. Разобрать светильник, вывинтив 3 винта, снять фланец и стеклянный плафон.
6.5. Закрепить корпус светильника в месте установки, для крепления на стену или потолок в корпусе предусмотрены 2 отверстия.
6.6. Пропустить кабель через вводное устройство, сетевые провода подключить к клеммной колодке, а провод заземления – к зажиму заземления. Затянуть вводное устройство (кабельный ввод), убедиться что кабель плотно зажат.
6.7. Установить стеклянный плафон на корпус, предварительно убедившись в целостности деталей и отсутствии грязи, пыли и других механических включений на плоскости прилегания плафона к корпусу. Установить фланец, проложив между плафоном и фланцем прокладку, и закрепить к корпусу 3 винтами.
6.8. Светильник готов к эксплуатации.

7. Эксплуатация взрывозащищенных светильников

7.1. Эксплуатация светильника должна производиться в соответствии с ТКП 181-2009(02230) «Правилами технической эксплуатации электроустановок потребителей», «Правилами техники безопасности при эксплуатации электроустановок для потребителей» и Руководством по эксплуатации на светильник. В процессе эксплуатации светильников обслуживающий персонал должен внимательно следить за состоянием средств взрывозащиты, обеспечивающих предотвращение и локализацию взрывоопасной смеси, которая может проникнуть внутрь светильника.
7.2. Защитный стеклянный колпак является частью взрывозащищенной оболочки. При наличии трещин и сколов на нем заменить новым. При загрязнении колпака следует протирать его поверхность мягким влажным протирочным материалом.
7.3. Электрические контакты должны быть чистыми,

исключающими повышенный перегрев.
7.4. Знаки условных обозначений и надписей содержать в чистоте.
7.5. Взрывозащитные поверхности отдельных частей оболочки не должны иметь рисок, сколов и раковин, превышающих допустимые «Правилами изготовления взрывозащищенного оборудования». При повреждении взрывозащищенных поверхностей соответствующую деталь или весь светильник заменить исправными.
7.6. Периодически производить очистку корпуса от пыли, затрудняющей отведение тепла от светильника и, как следствие, вызывающей его перегрев и выход из строя.

8. Маркировка

8.1. Маркировка на корпусе светильника хорошо видимая, четкая, прочная и включает следующие данные:
- знак или наименование предприятия – изготовителя;
- наименование изделия;
- маркировку взрывозащиты – 1Ex d IIB T6 Gb;
- мощность светодиодного модуля;
- номинальное напряжение;
- месяц и год изготовления;
- степень защиты оболочки по ГОСТ 14254;
- предупредительную надпись «ПРЕДУПРЕЖДЕНИЕ – ОТКРЫВАТЬ, ОТКЛЮЧИВ ОТ СЕТИ»;
- наименование и знак органа по сертификации.

9. Сведения об утилизации

9.1. Не выбрасывайте продукцию, утратившую свои потребительские свойства, вместе с несортированными твердыми бытовыми отходами, а осуществляйте сбор отдельно от других отходов. Сдайте продукцию на переработку в организацию, занимающуюся переработкой пластмасс, черных и цветных металлов, если не используете её. Это предотвратит ущерб окружающей среде.

10. Условия транспортирования и хранения

10.1. Светильники должны транспортироваться в грузовых или крытых автомобилях в индивидуальной упаковке категории КУ-2 по ГОСТ 23216 при температуре от –50 до +50 °С и влажности 80% при 20 °С.
10.2. Условия хранения светильника должны соответствовать группе 2 по ГОСТ 15150, хранить при температуре от –50 до +40 °С и относительной влажности 75% при 15 °С.
10.3. Светильник не представляет опасности для людей, животных и окружающей среды и по истечении срока эксплуатации подлежит утилизации обычным способом.

11. Гарантийные обязательства

11.1. Купленное Вами изделие требует специальной установки и подключения. Вы можете обратиться в уполномоченную организацию, специализирующуюся на оказании такого рода услуг. При этом требуйте наличия соответствующих разрешительных документов (лицензии, сертификатов и т. п.). Лица, осуществившие установку и подключение изделия, несут ответственность за правильность проведенной работы. Помните, квалифицированная установка изделия необходима для его дальнейшего правильного функционирования и гарантийного обслуживания.
11.2. Если в процессе эксплуатации изделия Вы сочтете, что параметры его работы отличаются от параметров, изложенных в данном Руководстве по эксплуатации, рекомендуем обратиться за консультацией в организацию, продавшую Вам изделие.
11.3. Производитель устанавливает гарантийный срок на данное изделие в течение 2 лет со дня продажи при условии соблюдения потребителем правил транспортирования, хранения и эксплуатации, изложенных в данном Руководстве по эксплуатации.
11.4. Во избежание возможных недоразумений сохраняйте в течение срока службы документы, прилагаемые к изделию при его продаже (накладные, гарантийный талон).
11.5. Гарантия не распространяется на изделие, недостатки которого возникли вследствие:
- нарушения потребителем правил транспортирования, хранения или эксплуатации изделия;
- действий третьих лиц;
- ремонта или внесения, не санкционированных изготовителем конструктивных или схемотехнических изменений неуполномоченными лицами;
- отклонения от государственных стандартов (ГОСТов) и норм питающих сетей;
- неправильной установки и подключения изделия;
- действий непреодолимой силы (стихия, пожар, молния и т. п.).

12. Ограничение ответственности

12.1. Производитель не несет ответственности за:

- прямые, косвенные или вытекающие убытки, потерю прибыли или коммерческие потери, каким бы то ни было образом связанные с изделием;
- возможный вред, прямо или косвенно нанесенный изделием людям, домашним животным, имуществу, в случае если это произошло в результате несоблюдения правил и условий эксплуатации и установки изделия либо умышленных или неосторожных действий покупателя (потребителя) или третьих лиц.

12.2. Ответственность производителя не может превысить собственной стоимости изделия.

12.3. При обнаружении неисправностей в период гарантийных обязательств необходимо отключить продукцию от электросети и обратиться по месту приобретения изделия.

13. Гарантийный талон

Светильник взрывозащищенный ДБП 09 УХЛОМ1, серийный номер_____ торговой марки TDM ELECTRIC изготовлен и принят в соответствии с ТУ BY 390316961.002-2005 и признан годным к эксплуатации.

Гарантийный срок 2 года со дня продажи.

Срок службы 10 лет.

Дата изготовления «_____»_____20____г.

Вышеуказанные сроки действительны при соблюдении потребителем требований действующей эксплуатационной документации.

По истечении срока службы необходимо провести проверку технического состояния оборудования.

Изделие соответствует требованиям ТР ТС 012/2011, ТР ТС 004/2011, ТР ТС 020/2011, ТР ЕАЭС 037/2016.

Штамп технического контроля изготовителя_____

С актуальными разрешительными документами Вы можете ознакомиться на сайте www.tdme.ru в разделе «Документация».

Дата продажи «_____»_____20___г.

Подпись продавца_____ ШТАМП МАГАЗИНА

Претензий по внешнему виду и комплектности изделия не имею, с условиями эксплуатации и гарантийного обслуживания ознакомлен:

Подпись покупателя_____

TDM ELECTRIC

RU Паспорт

1. Наименование продукции, тип (серия), модель:
Светильник взрывозащищенный ДБП 09 УХЛОМ1.

2. Область применения: в промышленности.

3. Основные технические характеристики и параметры:
15 Вт, 20 Вт; 230 В; 50 Гц; УХЛОМ1; IP65; от -40 до +40 °С.

4. Правила и условия монтажа, хранения, перевозки и утилизации:
В соответствии с технической документацией изготовителя хранить в упаковке, перевозить в закрытом транспорте согласно ГОСТ 23216 и ГОСТ 15150. Не выбрасывайте продукцию, утратившую свои потребительские свойства, вместе с несортированными твердыми бытовыми отходами, а осуществляйте сбор отдельно от других отходов. Сдайте продукцию на переработку в организацию, занимающуюся переработкой пластмасс, черных и цветных металлов, если не используете её. Это предотвратит ущерб окружающей среде. В конструкции продукции нет опасных для здоровья людей и состояния окружающей среды веществ.

5. Правила и условия безопасной эксплуатации (использования):
Не бросать, не погружать в жидкость.

6. Информация о мерах, которые следует принять при обнаружении неисправности продукции:
Обращаться по месту приобретения.

7. Месяц/год изготовления продукции, срок службы, гарантийный срок:
Дата изготовления «_____» _____ 20 _____ г.
Срок службы 10 лет.
Гарантийный срок 2 года.
Вышеуказанные сроки действительны при соблюдении потребителем требований действующей эксплуатационной документации.
По истечении срока службы необходимо провести проверку технического состояния оборудования.

8. Наименование и местонахождение изготовителя (уполномоченного представителя), импортера, информация для связи с ними:
Произведено под контролем правообладателя товарного знака «TDM ELECTRIC» на заводе: ЧПТУП ВЭТП «Свет».

9. Информация об обязательном подтверждении соответствия:
Изделие соответствует требованиям ТР ТС 012/2011, ТР ТС 004/2011, ТР ТС 020/2011, ТР ЕАЭС 037/2016.
С актуальными разрешительными документами Вы можете ознакомиться на сайте www.tdme.ru в разделе «Документация».

10. Свидетельство о приёмке:
Продукция торговой марки TDM ELECTRIC изготовлена и принята в соответствии с обязательными требованиями государственных стандартов, действующей технической документацией и признана годной для эксплуатации.

11. Комплектность:
- изделие,
- паспорт,
- упаковка.