# Светильники встраиваемые серии **LED ДЕКО**
# Руководство по эксплуатации. Паспорт

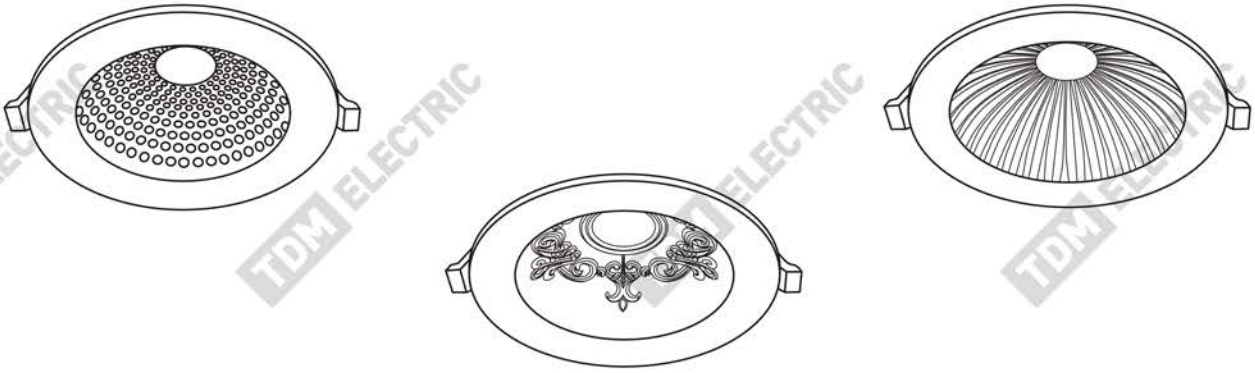

## 1. Назначение и область применения

1.1. Светильники встраиваемые светодиодные серии LED ДЕКО торговой марки TDM ELECTRIC (далее – светильники) предназначены для общего освещения жилой и коммерческой недвижимости, торговых центров, холлов гостиниц, декоративной подсветки бутиков.

1.2. Светильники предназначены для работы в сети переменного тока с номинальным напряжением 230 В и частотой 50 Гц.

1.3. Светильники соответствуют II классу защиты от поражения электрическим током по ГОСТ Р МЭК 60598-1-2011 и предназначены для работы в помещениях с температурой окружающей среды от –5 до +45 °С.

1.4. Светильники по способу установки являются стационарными и монтируются в потолки из стандартных строительных материалов с нормально воспламеняемой поверхностью.

## 2. Технические характеристики

2.1. Основные характеристики светильников представлены в таблице 1.

*Таблица 1. Основные технические характеристики*

| Наименование параметра | Значение | | |
|---|---|---|---|
| Артикул | SQ0362-0003 | SQ0362-0007 | SQ0362-0009 |
| Номинальное напряжение, В | 230 | | |
| Диапазон входного рабочего напряжения, В | 100-260 | | |
| Диапазон входного тока, мА | 180–70 | | |
| Частота, Гц | 50 | | |
| Мощность, Вт | 10 | | |
| Тип источника света | светодиоды SMD | | |
| Цветовая температура, К | 3000 | 4000 | |
| Индекс цветопередачи, Ra | RA≥80 | | |
| Световой поток, лм | 550 | 600 | |
| Степень защиты, IP | IP44 | | |
| Класс энергоэффективности | A | | |
| Коэффициент мощности | ≥0,5 | | |
| Коэффициент пульсаций | <5% | | |

| Наименование параметра | Значение |
|---|---|
| Класс защиты от поражения электрическим током по ГОСТ Р МЭК 60598-1-2011 | II |
| Диапазон рабочих температур, °С | от –5 до + 45 |
| Оперативная температура светильника, Та °С | 45 |
| Оперативная температура драйвера, Та °С | 75 |
| Сечение подключаемых проводников, мм$^2$ | 0,75 |
| Климатическое исполнение | УХЛ4 |
| Минимальное расстояние до освещаемого объекта по ГОСТ 17677 (8.2.1), м | 0,8 |
| Материал корпуса | алюминий + поликарбонат |
| Тип монтажа | встраиваемый |
| Срок службы, ч | 30 000 |
| Гарантийный срок, лет | 2 |
| Кривая силы света, тип D | 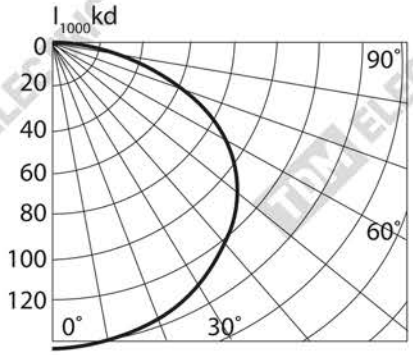  |

2.2. Габаритные и установочные размеры светильников представлены в таблице 2.

*Таблица 2. Габаритные и установочные размеры светильников*

| Чертёж | Артикул | Габариты светильника, мм | | Размер монтажного отверстия, мм |
|---|---|---|---|---|
| | | a | b | c |
| 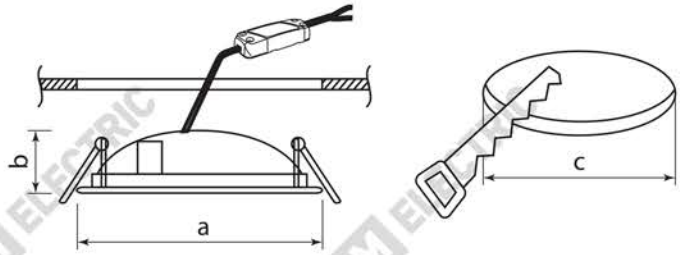  | SQ0362-0003 | 170 | 42 | 155 |
| | SQ0362-0007 | 170 | 42 | 155 |
| | SQ0362-0009 | 170 | 42 | 155 |

## 3. Комплектность

3.1. В комплект поставки входят:

- Светильник – 1 шт.
- Драйвер для светодиодного светильника – 1 шт.
- Руководство по эксплуатации. Паспорт – 1 шт.
- Упаковка (индивидуальная коробка) – 1 шт.

## 4. Правила и условия безопасной эксплуатации

**ВНИМАНИЕ! Монтаж и подключение светильников должны проводиться только квалифицированным персоналом, имеющим допуск к проведению электротехнических работ.**

4.1. Эксплуатация светильников производится в соответствии с «Правилами технической эксплуатации электроустановок потребителей».

4.2. При эксплуатации необходимо устанавливать светильники вдали от химически активной среды, горючих и легковоспламеняющихся предметов.

4.3. **ЗАПРЕЩАЕТСЯ:**

- ПОДКЛЮЧЕНИЕ СВЕТИЛЬНИКОВ К НЕИСПРАВНОЙ ЭЛЕКТРОПРОВОДКЕ. Перед установкой убедитесь в соответствии напряжения сети 230 В и наличии защитного устройства в сети (автоматический выключатель, предохранитель).
- ПОДКЛЮЧЕНИЕ СВЕТИЛЬНИКОВ в сеть без драйвера.
- Использование светильников при наличии внешних повреждений.
- Монтаж светильников в плохо вентилируемые ниши.
- УСТАНОВКА СВЕТИЛЬНИКОВ НА ВОСПЛАМЕНЯЮЩИЕСЯ И ЛЕГКОВОСПЛАМЕНЯЮЩИЕСЯ ПОВЕРХНОСТИ, НАПРИМЕР, ТАКИЕ, КАК ДРЕВЕСНЫЙ ШПОН И МАТЕРИАЛЫ НА ОСНОВЕ ДЕРЕВА ТОЛЩИНОЙ МЕНЕЕ 2 мм.

4.4. **ВНИМАНИЕ!**

- Работы, связанные с монтажом, устранением неисправностей и чисткой светильников, необходимо проводить при отключенном напряжении сети питания. Обязательно убедитесь в отсутствии напряжения на месте работ.
- Светильник подключается к сети 230 В только через драйвер, поставляемый в комплекте (см. инструкцию по монтажу).
- К одному драйверу можно подключать только один светильник, соответствующий его мощности.
- Сечение провода должно соответствовать расчетному значению сечения для максимального выходного тока источника питания.
- Не допускается попадание влаги на токоведущие части.
- Минимальное расстояние от светильника до освещаемой поверхности должно быть не менее 0,8 м по ГОСТ 17677 (8.1).
- В случае обнаружения признаков неисправности светильника, отключите его от сети и обратитесь к специалисту.

## 5. Инструкция по монтажу

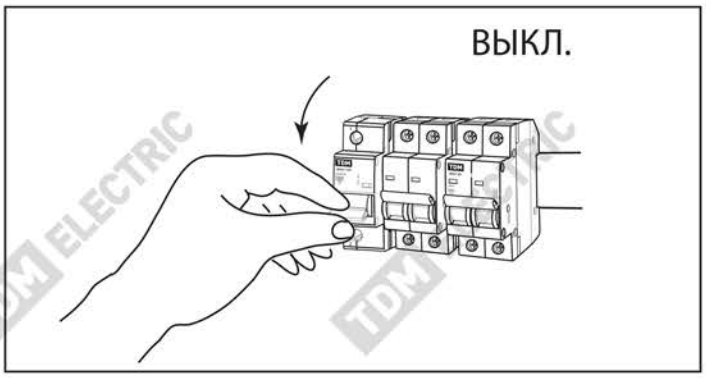


*Рисунок 1. Убедитесь, что питание отключено*

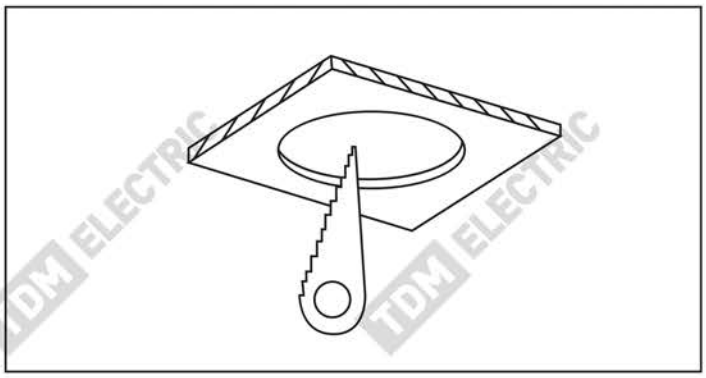

*Рисунок 2. Подготовьте отверстие*

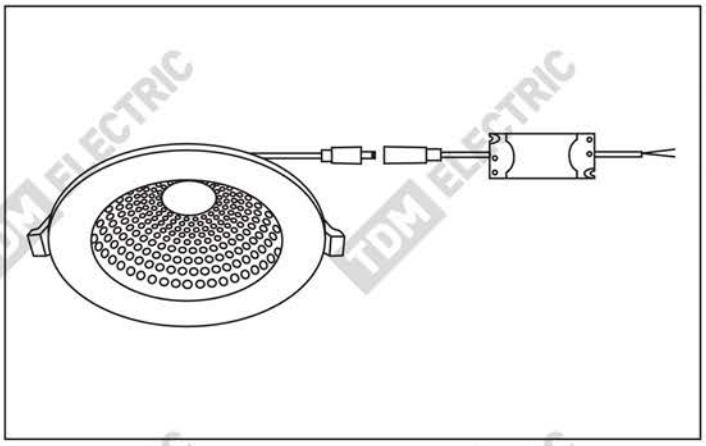

*Рисунок 3. Соедините светильник с драйвером*

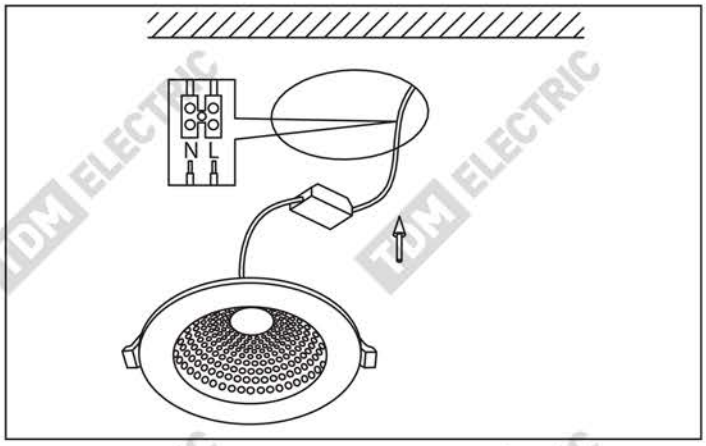


*Рисунок 4. Подключите светильник с драйвером к электрической сети ~230 В с помощью клеммной колодки (в комплект не входит)*

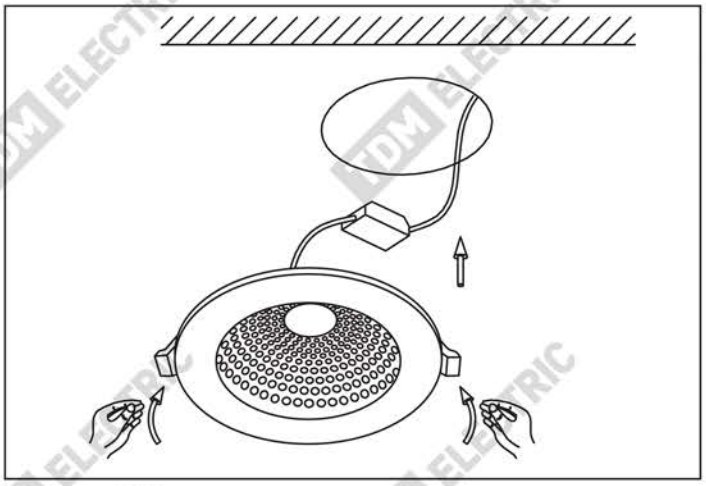

*Рисунок 5. Установите светильник в подготовленное отверстие*

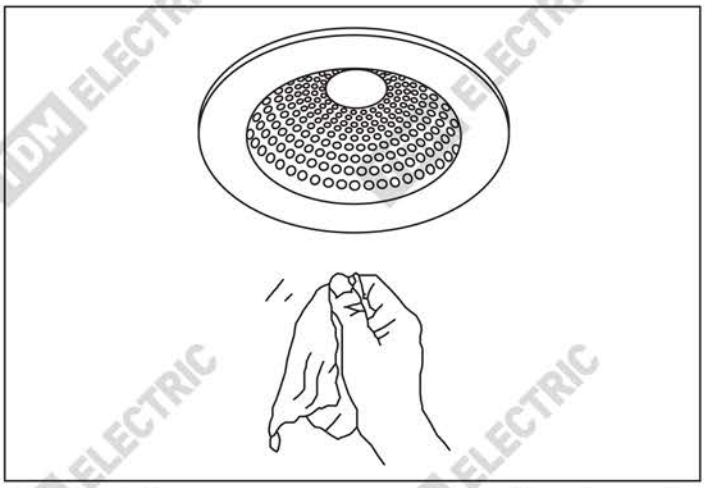

*Рисунок 6. Протрите светильник сухой салфеткой*

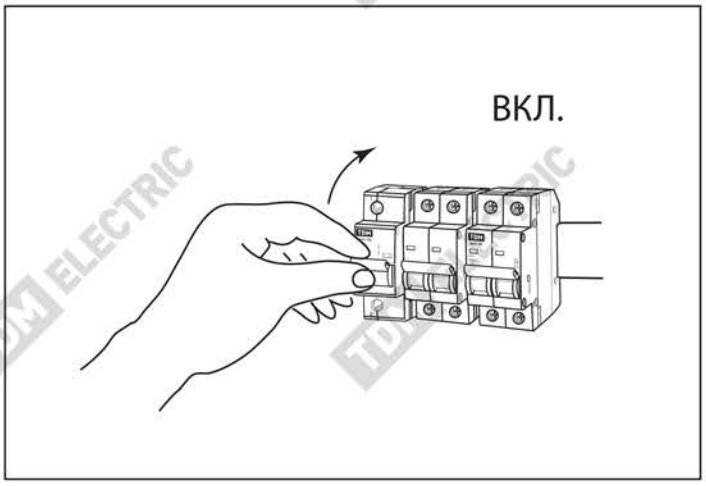


*Рисунок 7. Включите питание*

## 6. Сведения об утилизации

6.1. Светильники не представляют опасности для жизни и здоровья людей и для окружающей среды, не имеют в составе драгоценных материалов, поэтому подлежат утилизации после окончания срока службы обычным способом.

## 7. Условия транспортирования и хранения

7.1. Транспортирование изделий допускается в упаковке изготовителя любым видом крытого транспорта, обеспечивающим защиту упакованной продукции от механических повреждений, загрязнений и попадания влаги.

7.2. Хранение изделий осуществляется только в упаковке изготовителя в помещениях с естественной вентиляцией при температуре от –10 до +40 °С.

7.3. После пребывания в условиях предельных температур и высокой влажности устройство необходимо выдержать при температуре от +20 до +25 °С и относительной влажности до 80% в течение 8 часов.

## 8. Гарантийные обязательства

8.1. Купленное Вами изделие требует специальной установки и подключения. Вы можете обратиться в уполномоченную организацию, специализирующуюся на оказании такого рода услуг. При этом требуйте наличия соответствующих разрешительных документов (лицензии, сертификатов и т. п.). Лица, осуществившие установку и подключение изделия, несут ответственность за правильность проведенной работы. Помните, квалифицированная установка изделия необходима для его дальнейшего правильного функционирования и гарантийного обслуживания.

8.2. Если в процессе эксплуатации изделия Вы сочтете, что параметры его работы отличаются от изложенных в данном Руководстве по эксплуатации, рекомендуем обратиться за консультацией в организацию, продавшую Вам изделие.

8.3. Производитель устанавливает гарантийный срок на данное изделие в течение 2 лет со дня продажи при условии соблюдения потребителем пра-

вил транспортирования, хранения и эксплуатации, изложенных в данном Руководстве по эксплуатации.
8.4. Во избежание возможных недоразумений сохраняйте в течение срока службы документы, прилагаемые к изделию при его продаже (накладные, гарантийный талон).
8.5. Гарантия не распространяется на изделие, недостатки которого возникли вследствие:

- нарушения потребителем правил транспортирования, хранения или эксплуатации изделия;
- действий третьих лиц;
- ремонта или внесения несанкционированных изготовителем конструктивных или схемотехнических изменений неуполномоченными лицами;
- отклонения от государственных стандартов (ГОСТов) и норм питающих сетей;
- неправильной установки и подключения изделия;
- действий непреодолимой силы (стихия, пожар, молния и т. п.).

## 9. Ограничение ответственности

9.1. Производитель не несет ответственности за:

- прямые, косвенные или вытекающие убытки, потерю прибыли или коммерческие потери, каким бы то ни было образом связанные с изделием;
- возможный вред, прямо или косвенно нанесенный изделием людям, домашним животным, имуществу в случае, если это произошло в результате несоблюдения правил и условий эксплуатации и установки изделия либо умышленных или неосторожных действий покупателя (потребителя) или третьих лиц.

9.2. Ответственность производителя не может превысить собственной стоимости изделия.
9.3. При обнаружении неисправностей в период гарантийных обязательств необходимо обращаться по месту приобретения изделия.

## 10. Гарантийный талон

Светильник встраиваемый серии LED ДЕКО _____ торговой марки TDM ELECTRIC изготовлен в соответствии с ТР ТС 004/2011, ТР ТС 020/2011, ТР ТС 037/2016 и признан годным к эксплуатации.

Гарантийный срок 2 года со дня продажи.

Дата изготовления «_____»_____20___г.

Штамп технического контроля изготовителя_____

Дата продажи «_____»_____20___г.

Подпись продавца_____ ШТАМП МАГАЗИНА

Претензий по внешнему виду и комплектности изделия не имею, с условиями эксплуатации и гарантийного обслуживания ознакомлен:

Подпись покупателя_____

EAC