Светильники светодиодные встраиваемые поворотные серии «Акцент-1» **DSL-01**
Руководство по эксплуатации. Паспорт

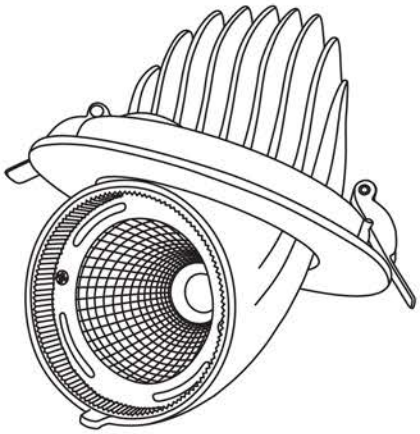

1. Назначение и область применения.

1.1. Светильники светодиодные встраиваемые поворотные серии «Акцент-1» DSL-01 торговой марки TDM ELECTRIC (далее – светильники) предназначены для работы в сетях переменного тока напряжением 230 В и частотой 50 Гц.

1.2. Светильники по способу установки являются встраиваемыми и монтируются в потолки из стандартных строительных материалов.

1.3. Применяются для внутреннего освещения:

- магазинов, витрин, выставочных комплексов, торговых площадей;
- кафе и ресторанов;
- общественных и жилых помещений;
- интерьерной и декоративной подсветки;
- общего, локального и акцентного освещения.

2. Основные технические характеристики

2.1. Основные технические характеристики светильников представлены в таблице 1.

Таблица 1. Технические характеристики

Наименование параметра	SQ0369-0400	SQ0369-0403	SQ0369-0401	SQ0369-0404	SQ0369-0402	SQ0369-0405
Потребляемая мощность, Вт	18		30		40	
Цветовая температура, К	3000	4000	3000	4000	3000	4000
Световой поток, Лм	1550		2550		3400	
Рабочий ток, А	0,15		0,26		0,35	
Цвет корпуса	белый					
Тип источника света	LED COB					
Диапазон рабочих напряжений, В	~180-260					
Номинальное напряжение, В	~230					
Частота, Гц	50					
Степень защиты	IP40					

Наименование параметра	SQ0369-0400	SQ0369-0403	SQ0369-0401	SQ0369-0404	SQ0369-0402	SQ0369-0405
Коэффициент мощности	>0,55					
Коэффициент пульсации	<5%					
Индекс цветопередачи, Ra	≥90					
Угол рассеивания	24°					
Диапазон рабочих температур, °С	от -25 до +45					
Климатическое исполнение и категория размещения	УХЛ4					
Класс защиты от поражения электрическим током	II					
Материал корпуса	литой под давлением алюминий, окрашенный порошковой краской					
Материал рассеивателя	стекло					
Способ установки	встраиваемый					
Срок службы, ч.	≥30 000					
Масса светильника, кг	0,29		0,46		0,68	
Диаметр монтажного отверстия, мм	92-105		115-125		135-145	

2.2. Габаритные размеры светильников показаны на рисунке 1.

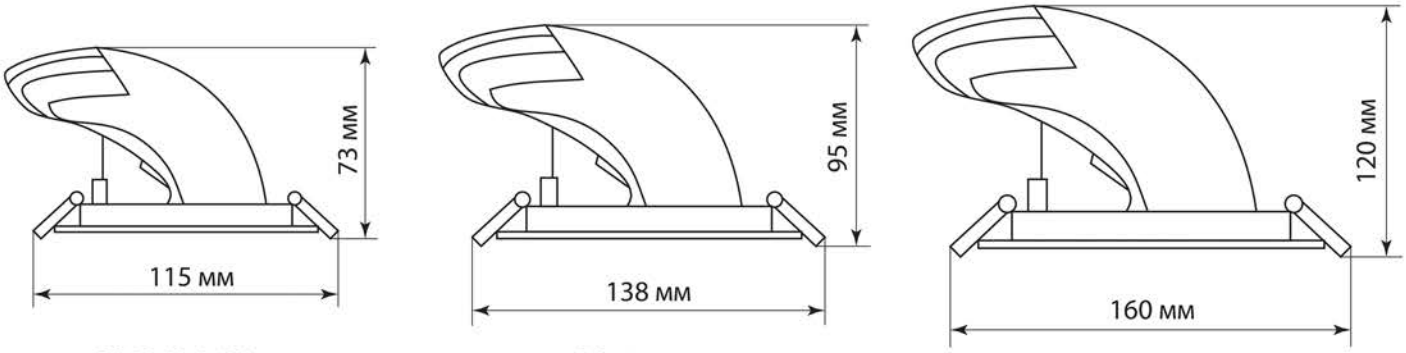

SQ0369-0400
SQ0369-0403

SQ0369-0401
SQ0369-0404

SQ0369-0402
SQ0369-0405

Рисунок 1. Габаритные размеры светильников, мм

3. Комплектность

3.1. В комплект поставки входят:

- Светильник – 1 шт.
- Источник питания (драйвер) – 1 шт.
- Пружины для установки светильника – 2 шт.
- Руководство по эксплуатации. Паспорт – 1 шт.
- Паспорт на 4-х языках – 1 шт.
- Упаковка (коробка) – 1 шт.

4. Правила и условия безопасной эксплуатации

Внимание! Установка и подключение светильника должны осуществляться только квалифицированным специалистом. Не используйте светильник при наличии внешних повреждений.

4.1. Перед установкой убедитесь в правильности напряжения питающей сети 230 В и наличии защитного устройства (автоматический выключатель, УЗО).

4.2. Не устанавливайте светильник вблизи источников тепла, легковоспламеняющихся предметов, а также в плохо вентилируемых нишах.

4.3. Все работы по монтажу изделия необходимо производить только при отключенном напряжении питающей сети.

4.4. Сечение провода должно соответствовать расчетному значению сечения для максимального выходного тока источника питания.

5. Инструкция по монтажу

5.1. Убедитесь, что питание сети отключено.
5.2. Распакуйте светильник и убедитесь в его целостности и комплектности.
5.3. Подготовьте монтажное отверстие для установки светильника.
5.4. Убедитесь в наличии соединения светильника с источником питания (драйвером), при необходимости обеспечьте их соединение.
5.5. Подключите светильник с драйвером к электрической сети ~230 В согласно маркировки (рисунок 2) с помощью клеммной колодки (в комплект не входит) и установите в подготовленное отверстие.
5.6. Установите светильник в необходимом направлении свечения.
5.7. Включите питание.

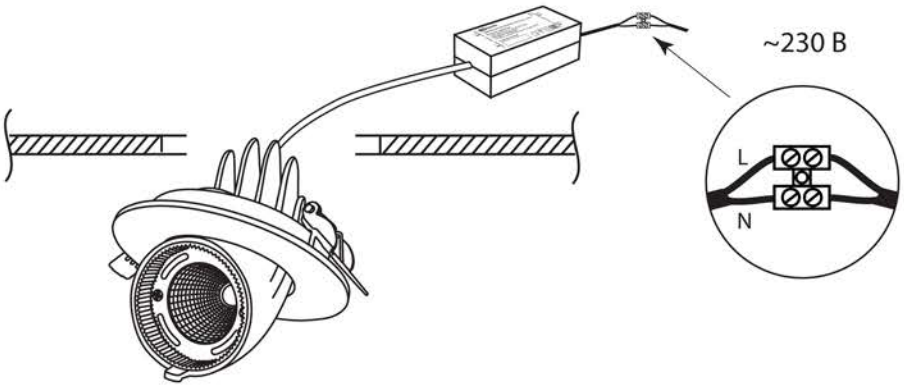

L – коричневый провод N – синий провод

Рисунок 2. Подключение светильника с драйвером к электрической сети

6. Условия транспортирования и хранения

6.1. Транспортирование изделий допускается в упаковке изготовителя любым видом крытого транспорта, обеспечивающим защиту упакованной продукции от механических повреждений, загрязнений и попадания влаги.
6.2. Хранение изделий осуществляется только в упаковке изготовителя в помещениях с естественной вентиляцией при температуре от –25 до +50 °С.
6.3. После пребывания в условиях предельных температур и высокой влажности светильник необходимо выдержать при температуре от +20 до +25 °С и относительной влажности до 80% в течение 8 часов.

7. Обслуживание

7.1. В процессе эксплуатации необходимо производить профилактический осмотр светильника. По мере загрязнения светильника произвести чистку сухой мягкой ветошью.

Чистку производить только при отключенном электропитании!

8. Сведения об утилизации

8.1. Светильники не содержат драгоценных или токсичных материалов, требующих специальной утилизации. После окончания срока службы светильники подлежат утилизации обычным способом.

9. Гарантийные обязательства

9.1. Купленное Вами изделие требует специальной установки и подключения. Вы можете обратиться в уполномоченную организацию, специализирующуюся на оказании такого рода услуг. При этом требуйте наличия соответствующих разрешительных документов (лицензии, сертификатов и т. п.). Лица, осуществившие установку и подключение изделия, несут ответственность за правильность проведенной работы. Помните, квалифицированная установка изделия необходима для его дальнейшего правильного функционирования и гарантийного обслуживания.
9.2. Если в процессе эксплуатации изделия Вы сочтете, что параметры его работы отличаются от изложенных в данном Руководстве по эксплуатации, рекомендуем обратиться за консультацией в организацию, продавшую Вам изделие.
9.3. Производитель устанавливает гарантийный срок на данное изделие в течение 2 лет со дня продажи при условии соблюдения потребителем правил транспортирования, хранения и эксплуатации, изложенных в данном Руководстве по эксплуатации.
9.4. Во избежание возможных недоразумений сохраняйте в течение срока службы документы, прилагаемые к изделию при его продаже (накладные, гарантийный талон).
9.5. Гарантия не распространяется на изделие, недостат-

ки которого возникли вследствие:
- нарушения потребителем правил транспортирования, хранения или эксплуатации изделия;
- действий третьих лиц;
- ремонта или внесений несанкционированных изготовителем конструктивных или схемотехнических изменений неуполномоченными лицами;
- отклонения от государственных стандартов (ГОСТов) и норм питающих сетей;
- неправильной установки и подключения изделия;
- действий непреодолимой силы (стихия, пожар, молния и т. п.).

9.6. Замена осуществляется при предъявлении правильно заполненного гарантийного талона (указать наименование изделия, штрих-код, дату и место продажи), подписи продавца, печати магазина, в котором был приобретён светильник. Светильник подлежит замене при условии сохранения товарного вида упаковки.

10. Ограничение ответственности

10.1. Производитель не несет ответственности за:
- прямые, косвенные или вытекающие убытки, потерю прибыли или коммерческие потери, каким бы то ни было образом связанные с изделием;
- возможный вред, прямо или косвенно нанесенный изделием людям, домашним животным, имуществу в случае, если это произошло в результате несоблюдения правил и условий эксплуатации и установки изделия либо умышленных или неосторожных действий покупателя (потребителя) или третьих лиц.

10.2. Ответственность производителя не может превысить собственной стоимости изделия.

10.3. При обнаружении неисправностей в период гарантийных обязательств необходимо обращаться по месту приобретения изделия.

11. Гарантийный талон

Светильник светодиодный встраиваемый поворотный серии «Акцент-1» DSL-01_____ торговой марки TDM ELECTRIC соответствует требованиям ТР ТС 004/2011 «О безопасности низковольтного оборудования», ТР ТС 020/2011«Электромагнитная совместимость технических средств», ТР ЕАЭС 037/2016 «Об ограничении применения опасных веществ в изделиях электротехники и радиоэлектроники» и признан годным к эксплуатации.

Гарантийный срок 2 года со дня продажи.

Дата изготовления «_____»_____20___г.

Штамп технического контроля изготовителя_____

Дата продажи «_____»_____20___г.

Подпись продавца_____ ШТАМП МАГАЗИНА

Претензий по внешнему виду и комплектности изделия не имею, с условиями эксплуатации и гарантийного обслуживания ознакомлен:

Подпись покупателя_____

EAC

TDM ELECTRIC

RU Паспорт

1. Наименования продукции, тип (серия), модель:
Светильники светодиодные встраиваемые поворотные серии «Акцент-1» DSL-01.

2. Область применения: в промышленности / в быту.

3. Основные технические характеристики и параметры:
18, 30, 40 Вт; 230 В, 50 Гц, IP40, УХЛ4.

4. Правила и условия монтажа:
В соответствии с технической документацией изготовителя, хранить в упаковке, перевозить в закрытом транспорте, не требует специальной утилизации.

5. Правила и условия безопасной эксплуатации (использования):
Не разбирать, не бросать, не погружать в воду.

6. Информация о мерах, которые следует принять при обнаружении неисправности продукции:
Обращаться по месту приобретения.

7. Месяц/год изготовления продукции, срок службы, гарантийный срок:
Дата изготовления «_____» _____20_____г.
Срок службы не менее 30 000 часов.
Гарантийный срок 2 года.

8. Наименование и местонахождение изготовителя (уполномоченного представителя), импортера, информация для связи с ними:
Произведено под контролем правообладателя товарного знака «TDM ELECTRIC» на заводе: Вэньчжоу Рокгранд Трэйд Кампани, Лтд. адрес: Китай, г. Вэньчжоу, ул. Шифу, здание Синьи, оф. A1501.

9. Свидетельство о приёмке:
Продукция торговой марки TDM ELECTRIC изготовлена и принята в соответствии с обязательными требованиями государственных стандартов, действующей технической документации и признана годной для эксплуатации.

10. Комплектность:
- Изделие
- Паспорт
- Упаковка