TDM ELECTRIC

Решетка защитная для светильников **«СПОРТ»** Руководство по эксплуатации. Паспорт

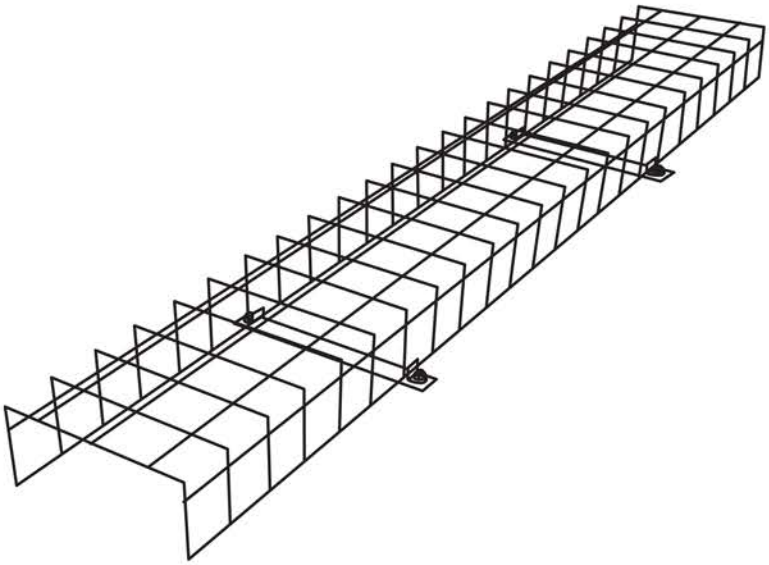

1. Назначение и область применения

1.1. Решетки защитные для светильников «СПОРТ» торговой марки TDM ELECTRIC (далее – решетки) предназначены для применения в спортивных залах, фитнес центрах, на закрытых спортивных площадках, в игровых комнатах и помещениях, в которых происходит работа с мячом.

1.2. Решетки по способу установки являются стационарными и крепятся непосредственно на вертикальную или горизонтальную поверхность при помощи винтов (винты в комплект поставки не входят).

1.3. Решетки предназначены для защиты светильников от внешнего физического воздействия, позволяют закрыть корпус и оптическую часть прибора от повреждений в процессе эксплуатации.

2. Ассортимент

2.1. Ассортимент решеток представлен в таблице 1.

Таблица 1. Ассортимент решеток

Артикул	Наименование	Габаритные размеры, мм	Вес решетки, кг
SQ0338-0304	Решетка защитная для светильников «СПОРТ» (сварная) 1300x200x70 мм TDM	1300x200x70	0,35

3. Комплектность

3.1. В комплект поставки входят:

- Решетка – 1 шт.
- Кронштейн с винтом – 2 шт.
- Гайки – 4 шт.
- Руководство по эксплуатации. Паспорт – 1 шт.

4. Инструкция по сборке

4.1. Распаковать изделие и убедиться в целостности и комплектности.

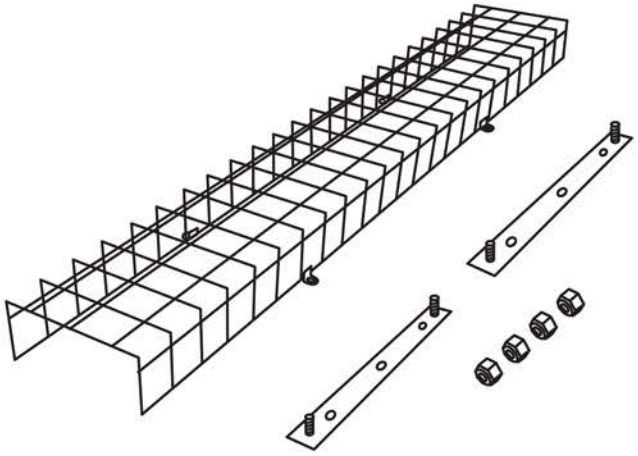

4.2. Закрепить кронштейны на стену или потолок при помощи шурупов (шурупы в комплект поставки не входят).

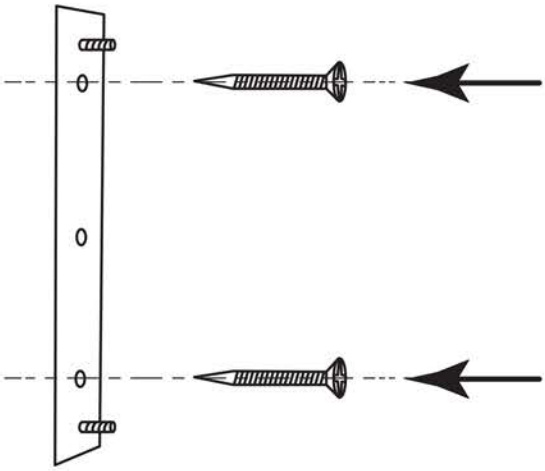

4.3. Соединить светильник с кронштейнами при помощи шурупов (в комплект поставки не входят).

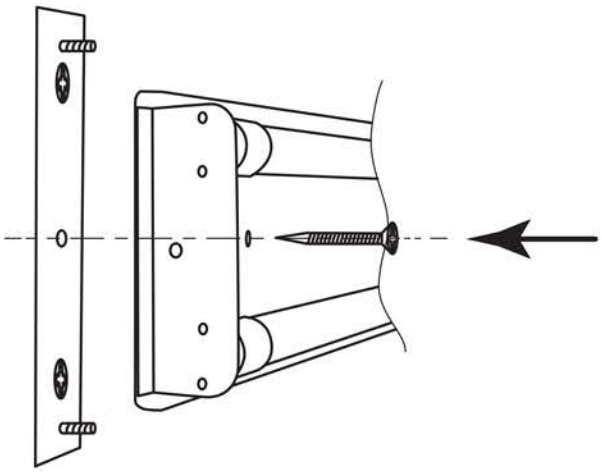

4.4. Соединить решетку и корпус при помощи гаек, входящих в комплект поставки.

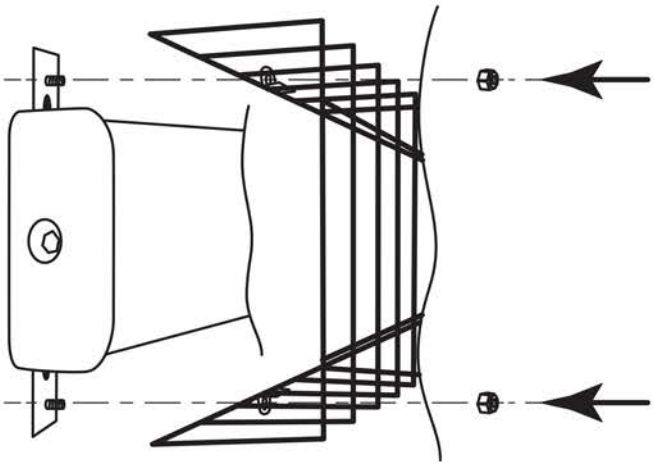

5. Сведения об утилизации

5.1. Решетка не представляет опасности для людей, животных или окружающей среды и по истечении срока эксплуатации подлежит утилизации обычным способом.

6. Условия транспортирования и хранения

6.1. Транспортирование и хранение решеток осуществляется по ГОСТ 23216-78 и ГОСТ 15150-69.

6.2. Транспортирование допускается любым видом крытого транспорта, обеспечивающим предохранение упакованных кронштейнов от механических повреждений и ударных нагрузок.

6.3. Упакованные решетки должны храниться под навесом или в помещении при температуре от +5 до +40 °С и относительной влажности не более 80%. В окружающей среде не должно быть кислотных, щелочных и других агрессивных примесей, вызывающих коррозию металла, порчу пластмассовых и резиновых деталей.

7. Гарантийные обязательства

7.1. Гарантийный срок эксплуатации 1 год со дня продажи при условии соблюдения потребителем правил монтажа, эксплуатации, транспортирования и хранения.
7.2. При обнаружении неисправностей в период гарантийных обязательств необходимо обращаться по месту приобретения изделия.
7.3. Компания-производитель не несет ответственности:

- за прямые, косвенные или вытекающие убытки, потерю прибыли или коммерческие потери, каким бы то ни было образом связанные с изделием;
- возможный вред, прямо или косвенно нанесенный изделием людям, домашним животным, имуществу, в случае если это произошло в результате несоблюдения правил и условий эксплуатации, установки изделия, либо умышленных или неосторожных действий покупателя (потребителя) или третьих лиц.

7.4. Ни при каких обстоятельствах ответственность компании-производителя не может превысить собственной стоимости изделия.

8. Гарантийный талон

Решетка защитная для светильников «СПОРТ»_____ соответствует ТУ и признана годной к эксплуатации.

Гарантийный срок 1 год со дня продажи.

Дата изготовления «_____»_____20___г.

Штамп технического контроля изготовителя_____

Дата продажи «_____»_____20___г.

Подпись продавца_____ ШТАМП МАГАЗИНА

Претензий по внешнему виду и комплектности изделия не имею, с условиями эксплуатации и гарантийного обслуживания ознакомлен:

Подпись покупателя_____

TDM ELECTRIC

RU Паспорт

1. Наименование продукции, тип (серия), модель:
Решетки защитные для светильников.

2. Область применения: в промышленности, в быту.

3. Основные технические характеристики и параметры:
l: 1300 мм, H: 200 мм, W: 70 мм.

4. Правила и условия монтажа:
В соответствии с технической документацией изготовителя, хранить в упаковке, перевозить в закрытом транспорте, не требует специальной утилизации.

5. Правила и условия безопасной эксплуатации (использования):
Не бросать, не погружать в воду.

6. Информация о мерах, которые следует принять при обнаружении неисправности продукции:
Обращаться по месту приобретения.

7. Месяц/год изготовления продукции, срок службы, гарантийный срок:
Дата изготовления «_____»_____ 20_____г.
Срок службы не менее 10 лет.
Гарантийный срок 1 год.

8. Наименование и местонахождение изготовителя (уполномоченного представителя), импортера, информация для связи с ними:
Произведено под контролем правообладателя товарного знака «TDM ELECTRIC» на заводе: ООО «ТДМ».

9. Свидетельство о приёмке:
Продукция торговой марки TDM ELECTRIC изготовлена и принята в соответствии с обязательными требованиями государственных стандартов, действующей технической документацией и признана годной для эксплуатации.

10. Комплектность:
- Изделие.
- Паспорт.
- Упаковка.